ROYAL
catering

USER MANUAL

Bedienungsanleitung
Instrukcja obsługi
Návod k použití
Manuel d´utilisation
Istruzioni per l'uso
Manual de instrucciones
Használati útmutató Brugsanvisning
Käyttöohje
Gebruiksaanwijzing
Bruksanvisning
Instruções de utilização
Používateľská príručka Ръководство
за употреба Οδηγιεσ χρησησ
Upute za uporabu
Naudojimo instrukcija
Manual de utilizare
Navodila za uporabo

HOTEL ELECTRIC TEA KETTLE TRAY



expondo.com

DE	Produktname	Elektrisches Hotel-Teekessel-Tablett
EN	Product name	Hotel Electric Tea Kettle Tray
PL	Nazwa produktu	Hotelowa taca z czajnikiem elektrycznym
CZ	Název výrobku	Hotelový podnos s elektrickou konvicí
FR	Nom du produit	Plateau hôtelier avec bouilloire électrique
IT	Nome del prodotto	Vassoio hotel con bollitore elettrico
ES	Nombre del producto	Bandeja de hotel con hervidor eléctrico
HU	Termék neve	Szállodai tálca elektromos vízforralóval
DA	Produktnavn	Hotelbakke med elkedel
FI	Tuotteen nimi	Hotellitarjotin vedenkeittimellä
NL	Productnaam	Hoteltray met elektrische waterkoker
NO	Produktnavn	Hotellbrett med elektrisk vannkoker
SE	Produktnamn	Hotellbricka med vattenkokare
PT	Nome do produto	Bandeja de hotel com chaleira elétrica
SK	Názov produktu	Hotelová tácka s elektrickou kanvicou
BG	Име на продукта	Хотелска табла с електрическа кана
EL	Όνομα προϊόντος	Δίσκος ξενοδοχείου με ηλεκτρικό βραστήρα
HR	Naziv proizvoda	Hotelski pladanj s električnim kuhalom za vodu
LT	Produkto pavadinimas	Viešbučio padėklas su elektriniu virduliu
RO	Numele produsului	Tavă hotelieră cu fierbător electric
SL	Ime izdelka	Hotelski pladenj z električnim grelnikom vode

DE Modell | **EN** Product model | **PL** Model produktu | **CZ** Model výrobku | **FR** Modèle | **IT** Modello | **ES** Modelo | **HU** Modell | **DA** Model | **FI** Tuotteen malli | **NL** Productmodel | **NO** Produktmodell | **SE** Produktmodell | **PT** Modelo do produto | **SK** Model | **BG** Модел на продукт | **EL** Μοντέλο προϊόντος | **HR** Model proizvoda | **LT:** Gaminio modelis | **RO:** Model de produs | **SL:** Model izdelka	RC-HKS02
DE Hersteller | **EN** Manufacturer | **PL** Producent | **CZ** Výrobce | **FR** Fabricant | **IT** Produttore | **ES** Fabricante | **HU** Termelő | **DA** Producent | **FI** Valmistaja | **NL** Producent | **NO** Produsent | **SE** Tillverkare | **PT** Fabricante | **SK** Výrobca | **BG** Производител | **EL** Κατασκευαστής | **HR** Proizvođač | **LT** Gamintojas | **RO** Producător | **SL** Proizvajalec	expondo Polska sp. z o.o. sp. k.
DE Anschrift des Herstellers | **EN** Manufacturer Address | **PL** Adres producenta | **CZ** Adresa výrobce | **FR** Adresse du fabricant | **IT** Indirizzo del produttore | **ES** Dirección del fabricante | **HU** A gyártó címe | **DA** Producentens adresse | **FI** Valmistajan osoite | **NL** Adres producent | **NO** Produsentens adresse | **SE** Tillverkarens adress | **PT** Endereço do fabricante | **SK** Adresa výrobcu | **BG** Адрес на производителя | **EL:** Διεύθυνση κατασκευαστή | **HR** Adresa proizvođača | **LT** Gamintojo adresas | **RO** Adresa producătorului | **SL** Naslov proizvajalca	ul. Nowy Kisielin – Innowacyjna 7, 66-002 Zielona Góra | Poland, EU

Technische Daten

Beschreibung des Parameters	Wert der Parameter
Produktname	HOTEL ELECTRIC TEA KETTLE TABLETT
Modell	RC-HKS02
Versorgungsspannung [V~] / Frequenz [Hz]	220 - 240/50
Nennleistung [W]	1500-1800
Volumen [l]	1,2
Abmessungen (Breite - Tiefe - Höhe) [mm]	450 x 225 x 230
Gewicht [kg]	2,2

1. Allgemeine Beschreibung

Die Betriebsanleitung soll Ihnen helfen, das Gerät sicher und zuverlässig zu benutzen. Das Produkt wird streng nach den technischen Spezifikationen unter Verwendung der neuesten Technologien und Komponenten und unter Einhaltung der höchsten Qualitätsstandards entwickelt und hergestellt.

VOR BEGINN DER ARBEITEN IST DIESE BETRIEBSANLEITUNG SORGFÄLTIG ZU LESEN UND ZU VERSTEHEN.

Um einen langen und zuverlässigen Betrieb des Geräts zu gewährleisten, soll das Gerät gemäß den Anweisungen in dieser Anleitung korrekt bedient und gewartet werden. Die technischen Daten und Spezifikationen in dieser Anleitung sind auf dem neuesten Stand. Der Hersteller behält sich das Recht vor, Änderungen vorzunehmen, um die Qualität zu verbessern. Unter Berücksichtigung des technischen Fortschritts und der Möglichkeiten zur Lärmminderung wurde das Gerät so entwickelt und gebaut, dass das Risiko durch Lärmemissionen auf ein Minimum reduziert wird.

Symbolerklärung

CE	Das Produkt entspricht den Anforderungen der einschlägigen Sicherheitsnormen.

	Vor dem Gebrauch die Gebrauchsanweisung sorgfältig lesen.
	Recycelbares Produkt.
	VORSICHT! oder WARNUNG! oder HINWEIS! Beschreibung einer Situation (allgemeines Warnschild).
	ACHTUNG! Warnung vor elektrischer Spannung!
	Achtung! Heiße Oberfläche kann Verbrennungen verursachen!
	Nur für internen Gebrauch.

 **ACHTUNG! Die Abbildungen in dieser Bedienungsanleitung dienen nur der Veranschaulichung und können in einigen Details vom tatsächlichen Aussehen des Produkts abweichen.**

Die Bedienungsanleitung wurde in der deutschen Sprache verfasst. Bei den anderen Sprachfassungen handelt es sich Übersetzungen aus dem Deutschen.

2. Anwendungssicherheit

ACHTUNG! Lesen Sie alle Sicherheitshinweise und alle Anweisungen. Die Nichtbeachtung der Warnhinweise und Anweisungen kann zu einem elektrischen Schlag, Brand und/oder schweren Verletzungen oder zum Tod führen.

Der Begriff „Gerät“ oder „Produkt“ in den Warnhinweisen und in der Beschreibung der Gebrauchsanweisung bezieht sich auf das HOTEL ELEKTRISCHE TEEKESSEL-ABSTELLFACH.

2.1. Elektrische Sicherheit

a) Der Netzstecker des Geräts muss für die benutzte Netzsteckdose ausgelegt sein. Nehmen Sie am Stecker keinerlei Modifikationen vor. Originalstecker und passende Steckdosen vermindern das Risiko eines Stromschlags.
b) Der Kontakt zu geerdeten oder masseführenden Elemente, wie Rohre, Heizkörper, Herde und Kühlschränke, muss vermieden werden. Es besteht ein erhöhtes Stromschlagrisiko, wenn der Körper geerdet ist und dem Gerät in Kontakt kommt, das Regen, nassen Oberflächen und Arbeiten in einer feuchten Umgebung direkt ausgesetzt ist. Das Eindringen von Wasser in das Gerät erhöht das Risiko einer Beschädigung des Geräts und eines Stromschlags.
c) Berühren Sie das Gerät niemals mit nassen oder feuchten Händen.
d) Das Netzkabel darf nicht zweckentfremdet verwendet werden. Benutzen Sie das Kabel niemals, um das Gerät zu transportieren oder den Stecker herauszuziehen. Halten Sie das Kabel von Hitze, Öl, scharfen Kanten und beweglichen Teilen fern. Beschädigte oder verwickelte Kabel erhöhen das Risiko eines Stromschlags.
e) Falls die Nutzung des Geräts in einer feuchten Umgebung nicht verhindert werden kann, muss ein Fehlerstrom-Schutzschalter (RCD) verwendet werden. Die Verwendung von RCD verringert das Risiko eines Stromschlags.
f) Es ist verboten, das Gerät zu verwenden, wenn das Netzkabel beschädigt ist oder offensichtliche Gebrauchsspuren aufweist. Ein beschädigtes Netzkabel sollte von einem qualifizierten Elektriker oder vom Kundendienst des Herstellers ersetzt werden.
g) Tauchen Sie Kabel, Stecker bzw. das Gerät nicht in Wasser oder andere Flüssigkeiten, um einen Stromschlag zu vermeiden. Verwenden Sie das Gerät nicht auf nassen Oberflächen.
h) ACHTUNG - LEBENSGEFAHR! Tauchen und Halten Sie das Gerät während des Reinigens oder des Betriebes nie in Wasser oder andere Flüssigkeiten.

2.2. Sicherheit am Arbeitsplatz

a) Den Arbeitsbereich aufgeräumt und gut beleuchtet halten. Unordnung oder schlechte Beleuchtung kann zu Unfällen führen. Beim Gebrauch des Gerätes seien Sie vorausschauend, passen Sie darauf, was Sie tun, und nutzen Sie Ihren gesunden Menschenverstand.
b) Bei Zweifeln an der Funktionstüchtigkeit des Geräts wenden Sie sich bitte an den Kundendienst des Herstellers.
c) Reparaturen am Gerät dürfen nur vom Kundendienst des Herstellers durchgeführt werden. Führen Sie Reparaturen nicht selbst durch!

d) Im Falle eines Brandes oder einer Brandentzündung dürfen nur Pulver- oder Schaumlöscher (CO_2) verwendet werden, um die unter Spannung stehenden Geräte zu löschen.
e) Bewahren Sie diese Anleitung zum späteren Nachschlagen auf. Soll das Gerät an Dritte weitergegeben werden, muss auch die Gebrauchsanweisung mit übergeben werden.
f) Halten Sie das Gerät von Kindern und Tieren fern.

2.3. Eigenschutz

a) Die Bedienung des Geräts bei Müdigkeit oder Krankheit sowie unter dem Einfluss von Alkohol, Drogen oder Medikamenten, die zu einer erheblichen Einschränkung der Fähigkeit der Bedienung des Geräts führen, ist untersagt.
b) Das Produkt ist nicht dazu bestimmt, von Personen (einschließlich Kindern) mit eingeschränkten psychischen, sensorischen und geistigen Funktionen oder ohne ausreichende Erfahrung und/oder Kenntnisse verwendet zu werden, es sei denn, sie werden von einer für ihre Sicherheit verantwortlichen Person beaufsichtigt oder wurden von dieser eingewiesen, wie dieses Gerät zu bedienen ist.
c) Seien Sie vorsichtig und benutzen Sie Ihren gesunden Menschenverstand, wenn Sie mit dem Gerät arbeiten. Eine kurze Unachtsamkeit bei der Arbeit kann zu schweren Verletzungen führen.
d) Bei dem Gerät handelt es sich nicht um ein Spielzeug. Kinder müssen beaufsichtigt werden, um sicherzustellen, dass sie nicht mit dem Gerät spielen.
e) Während des Betriebs des Geräts dürfen weder Hände noch andere Gegenstände in das Innere des Geräts gesteckt werden!

2.4. Sichere Verwendung des Geräts

a) Benutzen Sie das Gerät nicht, wenn der EIN/AUS-Schalter nicht korrekt funktioniert (sich nicht ein- und ausschalten lässt). Geräte, die nicht über einen Schalter gesteuert werden können, sind unsicher, dürfen nicht betrieben werden und müssen repariert werden.
b) Unbenutzte Geräte außerhalb der Reichweite von Kindern und Personen, die nicht mit dem Gerät oder dieser Anleitung vertraut sind, aufbewahren. Dieses Gerät stellt in den Händen von unerfahrenen Benutzern eine Gefahr dar.
c) Halten Sie das Gerät in gutem Betriebszustand. Prüfen Sie vor jedem Einsatz, ob allgemeine Schäden oder Schäden an beweglichen Teilen vorliegen (Risse in Bauteilen können den sicheren Betrieb des Geräts beeinträchtigen). Im Falle einer Beschädigung das Gerät vor der Benutzung reparieren lassen.
d) Das Gerät muss von Kindern ferngehalten werden.

e) Die Reparatur und Wartung der Geräte ist von qualifiziertem Personal unter ausschließlicher Verwendung von Originalersatzteilen durchzuführen. Dies gewährleistet eine sichere Verwendung.
f) Um die Funktionstüchtigkeit zu gewährleisten, dürfen die werksseitig installierten Abdeckungen nicht entfernt und die Schrauben nicht gelöst werden.
g) Das Verschieben, Verstellen und Drehen des Geräts bei laufendem Betrieb ist untersagt.
h) Es ist untersagt, das Gerät unbeaufsichtigt laufen zu lassen.
i) Das Gerät muss regelmäßig gereinigt werden, um dauerhafte Ablagerungen von Schmutz zu verhindern.
j) Bei dem Gerät handelt es sich nicht um ein Spielzeug. Die Reinigung und Wartung darf ohne Aufsicht von Erwachsenen nicht von Kindern durchgeführt werden.
k) Es ist verboten das leere Gerät zu starten.
l) Es ist untersagt die Konstruktion des Produkts zu verändern, um die Parameter oder Bauweise des Geräts zu modifizieren.
m) Das Gerät muss von Feuer- und Wärmequellen ferngehalten werden.

ACHTUNG! Obwohl das Gerät so entwickelt wurde, dass es sicher ist, besteht für den Benutzer beim Umgang mit dem Gerät trotz angemessener Sicherheitsvorkehrungen und trotz der Verwendung zusätzlicher Sicherheitsvorrichtungen dennoch ein geringes Unfall- oder Verletzungsrisiko. Es wird empfohlen, bei der Verwendung Vorsicht und gesunden Menschenverstand walten zu lassen.

3. Bestimmungsgemäßer Gebrauch

Das Gerät ist zum Aufkochen von Wasser bestimmt und kann in einer häuslichen oder ähnlichen Umgebung verwendet werden, wie z. B:

- Mitarbeiterkantinen in Geschäften, Büros und anderen Arbeitsstätten,
- Gästezimmer in Hotels, Motels und anderen Unterkünften,
- Speisesäle usw.

Für allerlei Schäden, die durch unsachgemäßen Gebrauch entstehen, haftet der Anwender.

3.1. Beschreibung des Geräts

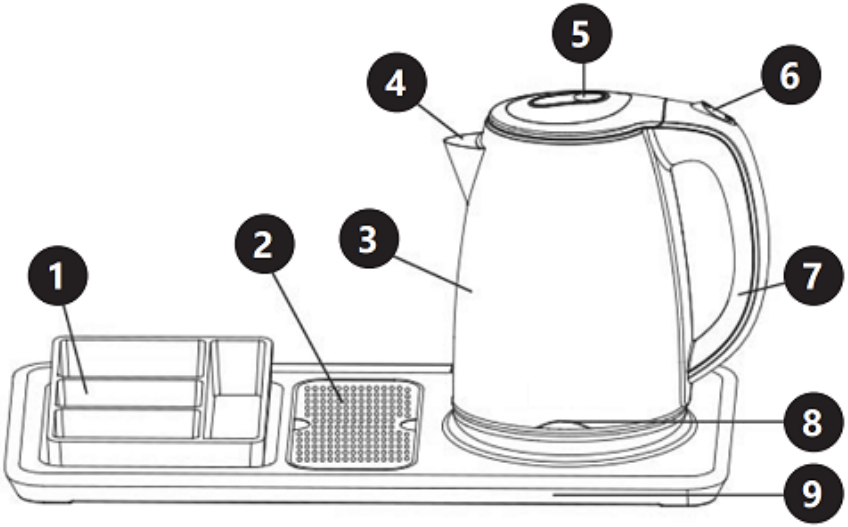

1. Abnehmbares Tablett
2. Herausnehmbares Filtersieb
3. Gehäuse
4. Trichter
5. Schutzhülle
6. ON (I)/OFF (O)-Taste (an/aus)
7. Griff
8. Netzkontrollleuchte (leuchtet während des Aufheizens des Geräts auf)
9. Versorgungsbasis

3.2. Arbeitsvorbereitung

AUFSTELLUNG DES GERÄTS:

Die Umgebungstemperatur darf 40°C und die relative Luftfeuchtigkeit darf 85 % nicht übersteigen. Das Gerät sollte so aufgestellt werden, dass eine gute Luftzirkulation gewährleistet ist. Ein Mindestabstand von 10 cm muss von allen Seiten des Geräts eingehalten werden. Das Gerät muss von heißen Oberflächen ferngehalten werden. Das Gerät immer auf einer ebenen, stabilen, sauberen, feuerbeständigen und trockenen Oberfläche sowie außerhalb der Reichweite von Kindern und Personen mit eingeschränkten geistigen, sensorischen oder intellektuellen Fähigkeiten verwendet werden. Das Gerät sollte so aufgestellt werden, dass der Netzstecker jederzeit erreicht werden kann. Vergewissern Sie sich, dass die Stromversorgung des Geräts mit den Angaben auf dem Typenschild übereinstimmt!

Vor der ersten Nutzung wird die Reinigung des Geräts empfohlen, indem einmalige Wasser aufgekocht und ausgeschüttet wird. Die Oberfläche des Geräts sollte mit einem feuchten Tuch gereinigt werden.
ACHTUNG! Das maximale Füllvolumen, das in der Tabelle der technischen Daten angegeben ist, darf nicht überschritten werden.

3.3. Arbeit mit dem Gerät

1. Die Basis des Geräts auf eine flache Oberfläche stellen.
2. Um den Wasserkocher zu füllen, muss dieser zunächst von der Basis genommen werden, den Deckel öffnen, den Wasserkocher mit der gewünschten Wassermenge füllen und danach den Deckel wieder schließen. Alternativ hierzu kann der Kessel auch über den Ausguss befüllt werden.
3. Den Wasserkocher auf die Basis stellen.
4. Den Stecker in einer Steckdose anschließen. Den Schalter auf die Position „1“ stellen, die Heizkontrollleuchte leuchtet auf. Das Gerät beginnt mit dem Aufkochen des Wassers und nachdem das Wasser kocht, wird der Schalter automatisch von der Position „1“ zurück auf die Position „2“ gestellt. Das Gerät kann ebenfalls von Hand ausgeschaltet werden, indem der Schalter während des Kochvorgangs von der Position „1“ in die Position „2“ gestellt wird. Wenn das Wasser aufgekocht werden soll, muss der Schalter auf die Position „1“ gestellt werden.
5. Den Wasserkocher von der Basis nehmen und danach Wasser aus dem Wasserkocher in ein Gefäß gießen.
6. Das Gerät wird das Wasser erst wieder Aufkochen, wenn der 1/0-Schalter wieder betätigt wird. Der Wasserkocher kann auf der Basis aufbewahrt werden, wenn er nicht verwendet wird.

3.4. Trockengehschutz

Wenn das Gerät zufällig ohne Wasser eingeschaltet wird, wird es durch die Schutzfunktion automatisch ausgeschaltet. Wenn dies nicht der Fall sein sollte, dann muss abgewartet werden, bis das Gerät abkühlt und es darf erst wieder nach dem Abkühlen verwendet werden.

3.5. Reinigung und Wartung

a) Der Netzstecker muss gezogen werden, bevor Reinigungs-, Einstellungs- oder Auswechselarbeiten des Zubehörs ausgeführt werden oder falls das Gerät nicht benutzt wird.
b) Verwenden Sie zur Reinigung der Oberfläche nur nicht-korrosive Mittel.

c) Für die Reinigung des Geräts dürfen nur milde Reinigungsmittel verwendet werden, die für die Reinigung von Oberflächen bestimmt sind, die mit Lebensmitteln in Berührung kommen.
d) Nach jeder Reinigung sind alle Komponenten gut zu trocknen, bevor das Gerät wieder verwendet wird.
e) Lagern Sie das Gerät an einem trockenen und kühlen Ort, geschützt vor Feuchtigkeit und direkter Sonneneinstrahlung.
f) Es ist verboten, das Gerät mit einem Wasserstrahl abzuspritzen oder es in Wasser zu tauchen.
g) Verwenden Sie zur Reinigung ein weiches, feuchtes Tuch.
h) Verwenden Sie zur Reinigung keine scharfen und/oder metallischen Gegenstände (z. B. eine Drahtbürste oder einen Metallspatel), da diese die Oberfläche des Gerätematerials beschädigen können.
i) Das Gerät darf nicht mit säurehaltigen Substanzen, medizinischen Reinigungsmitteln, Verdünnern, Benzin, Ölen oder anderen chemischen Substanzen gereinigt werden, da dies zu einer Beschädigung des Geräts führen kann.
j) Das Gerät darf nicht in Spülmaschinen gereinigt werden.

BESEITIGUNG VON KALKABLAGERUNGEN

Mineralische Ablagerungen im Leitungswasser können zu Kalkablagerungen im Inneren des Geräts führen, was seine Leistungsfähigkeit verringert. Der Wasserkocher muss regelmäßig entkalkt werden. Das Entkalken kann gemäß der folgenden Anleitung mit weißem Essig durchgeführt werden.

1. Den Wasserkocher mit drei Gläsern weißen Essigs füllen und danach so viel Wasser zugeben, dass der gesamte Boden des Wasserkochers bedeckt ist. Die Lösung über Nacht im Wasserkocher lassen.
2. Das Gemisch danach ausschütten und den Wasserkocher mit Wasser füllen, das Wasser aufkochen und ausschütten. Den Vorgang mehrmals wiederholen, bis der Essiggeruch verschwunden ist. Etwaige Flecken im Inneren des Wasserkochers können mit einem feuchten Tuch entfernt werden.

ENTSORGUNG VON ALTGERÄTEN.

Altgeräte dürfen nicht im Hausabfall entsorgt werden, sondern muss an einer Recycling-Sammelstelle für Elektro- und Elektronikgeräte abgegeben werden. Dies wird durch das Symbol, das auf dem Produkt, der Anleitung oder der Verpackung angezeigt ist, kenntlich gemacht. Die im Gerät verwendeten Materialien können entsprechend ihrer Kennzeichnung wiederverwendet werden. Durch die Wiederverwendung, die Verwendung von Materialien oder andere Formen der Nutzung gebrauchter Geräte leisten Sie einen wesentlichen Beitrag zum Schutz unserer Umwelt.

Ihre örtliche Verwaltung gibt Ihnen Auskunft über die geeignete Entsorgungsstelle für Altgeräte.

Technical Data

Parameter description	Parameter value
Product name	HOTEL ELECTRIC TEA KETTLE TRAY
Model	RC-HKS02
Supply voltage [V~] / Frequency [Hz]	220 - 240/50
Rated power [W].	1500-1800
Capacity [l]	1,2
Dimensions (Width x Depth x Height) [mm]	450 x 225 x 230
Weight [kg]	2,2

1. General Description

The instruction manual is intended to assist in safe and reliable use. The product is designed and manufactured strictly according to technical specifications using the latest technology and components and maintaining the highest quality standards.

CAREFULLY READ AND UNDERSTAND THIS MANUAL BEFORE PROCEEDING.

To ensure long and reliable operation of the unit, make sure to operate and maintain it properly in accordance with the guidelines in this instruction manual. The technical data and specifications contained in this instruction manual are up to date. The manufacturer reserves the right to make changes in order to improve the quality. Taking the technical progress and the possibility of reducing noise into account, the unit is designed and built in such a way so that risks resulting from noise emissions are reduced to the lowest possible level.

Explanation of symbols

CE	The product complies with applicable safety standards.
	Please read the instructions before use.

	Recyclable product.
	CAUTION! or WARNING! or REMINDER! describing a situation (general warning sign).
	CAUTION! Warning of electric shock!
	Caution! Hot surface can cause burns!
	For indoor use only.

 **CAUTION! The illustrations in this instruction manual are for reference only and may differ from the actual product in some details.**

The original instruction manual is in the German language version. Other language versions are translations from German.

2. Safety of use

CAUTION! Read all safety warnings and all instructions. Failure to follow the warnings and instructions may result in electric shock, fire and/or severe personal injury or death.

The term "unit" or "product" in the warnings and in the description of the instructions refers to the HOTEL ELECTRIC TEA KETTLE TRAY.

2.1. Electrical safety

a) The plug of this unit must fit into the outlet. Do not modify the plug in any way. Original plugs and matching outlets reduce the risk of electric shock.

b) Avoid touching grounded parts, such as pipes, heaters, ovens, and refrigerators. There is an increased risk of electric shock if your body is grounded and touches the unit exposed to direct rain, wet pavement, and

operation in a humid environment. If water enters the unit, there is an increased risk of damage to the unit and electric shock.

c) Do not touch the unit with wet or damp hands.
d) Do not use the cord in an unintended manner. Never use it to carry the unit or to pull the plug out of the socket. Keep the cord away from heat sources, oil, sharp edges or moving parts. Damaged or tangled cords increase the risk of electric shock.
e) If you cannot avoid using the unit in a wet environment, use a residual current unit (RCD). Using an RCD reduces the risk of electric shock.
f) Do not use the unit if the power cord is damaged or shows signs of wear. A damaged power cord should be replaced by a qualified electrician or the manufacturer's service department.
g) To avoid electric shock, do not immerse the cable, plug, or unit itself in water or other liquid. Do not use the unit on wet surfaces.
h) CAUTION - THREAT TO LIFE! When cleaning or using the unit, never immerse it in water or other liquids.

2.2. Safety in the workplace

a) Keep the work area tidy and well lit. Disorder or poor lighting can lead to accidents. Be foresighted, watch what you are doing and use common sense when using the unit.
b) If you have any doubts as to whether the unit is working properly or if it is damaged, contact the manufacturer's service department.
c) Only the manufacturer's service department can repair the unit. Do not carry out repairs yourself!
d) In case of open flames or fire, use only dry powder or snow (CO_2) fire extinguishers to extinguish the live equipment.
e) Keep these instructions for use for future reference. If the unit is to be passed on to a third party, the operating instructions must also be handed over together with the unit.
f) Keep the unit away from children and animals.

2.3. Personal safety

a) Do not operate this unit if you are tired, ill or under the influence of alcohol, drugs or medication that could impair your ability to operate the unit.
b) The unit is not intended to be used by persons (including children) with reduced mental, sensory or intellectual functions or persons who lack experience and/or knowledge unless they are supervised or have been instructed by a person responsible for their safety on how to operate the unit.
c) Use caution and common sense when operating this unit. A moment's inattention during operation may result in serious personal injury.

d) The unit is not a toy. Children should be watched to ensure that they do not play with the unit.
e) Do not place your hands or any objects inside the running unit!

2.4. Safe use of the unit

a) Do not use the unit if the ON/OFF switch does not function properly (does not turn on and off). Units that cannot be controlled by the switch are unsafe, cannot operate, and must be repaired.
b) Keep unused equipment out of the reach of children and out of the reach of anyone unfamiliar with the unit or this instruction manual. These units is dangerous in the hands of inexperienced users.
c) Keep the unit in good working condition. Check before each operation for general damage or damage to moving parts (breakage of parts may affect safe operation). If damaged, have the unit repaired before use.
d) Keep the unit out of the reach of children.
e) Repairs and maintenance should be carried out by qualified personnel using only original spare parts. This will ensure the safety of use.
f) To ensure the designed operational integrity of the unit, do not remove factory-installed covers or loosen screws.
g) Do not move, shift, or rotate the unit while in operation.
h) Do not leave the unit switched on unattended.
i) Clean the unit regularly to prevent permanent dirt build-up.
j) The unit is not a toy. Cleaning and maintenance must not be performed by children without adult supervision.
k) Do not start up an empty unit.
l) Do not tamper with the unit to alter its performance or design.
m) Keep the unit away from sources of fire and heat.

**CAUTION! Although the product has been designed to be safe, with adequate safeguards, and despite the additional safety features provided to the user, there is still a slight risk of accident or injury when handling the unit. You are advised to use caution and common sense when using this product.**

3. Rules of use

The unit is designed to boil water and can be used in domestic or similar conditions such as:

- employee lunchrooms in stores, offices and other workplaces,
- guest rooms in hotels, motels and other accommodation,
- dining rooms, etc.

The user is responsible for any damage resulting from misuse.

3.1. Description of the unit

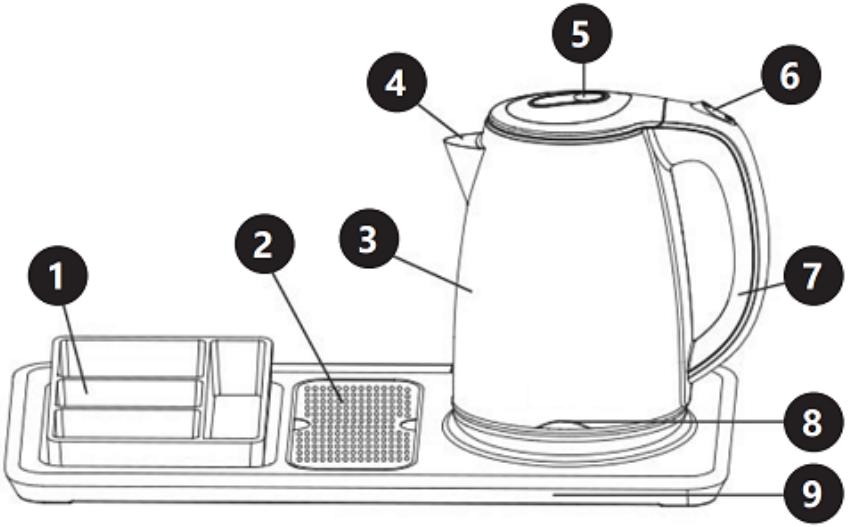

1. Removable tray
2. Removable filter screen
3. Body
4. Funnel
5. Cover
6. ON (I)/OFF (0) button
7. Handle
8. Power indicator light (lights up when unit heats)
9. Power supply base

3.2. Preparation for operation

POSITIONING OF THE UNIT

The ambient temperature must not exceed 40°C and ambient humidity should not exceed 85%. Place the unit in a way that ensures good air circulation. Maintain a minimum clearance of 10 cm from any wall of the unit. Keep the unit away from any hot surfaces. Always operate the unit on a level, stable, clean, fireproof and dry surface and out of the reach of children and persons of impaired mental, sensory and intellectual functions. Place the unit in such a way that the mains plug can be reached at any time. Ensure that the power supply to the unit corresponds to that specified on the identification plate!

Before first use, cleaning the unit by boiling water in it once and then pouring it out is recommended. The surface should be wiped with a damp cloth.

CAUTION! Do not exceed the maximum capacity of the appliance listed in the technical data table.

3.3. Working with the unit

1. Place the appliance base on a level surface.
2. To fill the tea kettle, remove it from the base and open the lid, fill the tea kettle with the desired amount of water, then close the lid. Alternatively, you can fill the tea kettle through a funnel.
3. Place the tea kettle on the base.
4. Connect the plug to the power outlet. Turn the switch to position "1", the heat light will illuminate. The appliance will begin to boil water, and after boiling, the switch will automatically return from position "1" to "0". It is possible to manually turn off the power using the "1/0" switch during cooking. If you need to boil the water again, move the switch to the "1" position.
5. Remove the tea kettle from the power base, then pour the water from the tea kettle into a vessel.
6. The appliance will not boil water again until the "1/0" button is pressed again. The tea kettle can be stored on the base when not in use.

3.4. Protection against dry boiling

If the unit is accidentally started without water, the protection will automatically turn off the power. If this happens, wait for the unit to cool down and only after it has cooled down can it be used again.

3.5. Cleaning and maintenance

a) Pull the mains plug and let the unit cool down completely before cleaning, adjusting or replacing accessories and when the unit is not in use.
b) Use only non-corrosive cleaning agents for cleaning the surfaces.
c) Only mild detergents designed for cleaning food contact surfaces may be used to clean the unit.
d) After each cleaning, all the parts should be dried well before the unit is used again.
e) Store the unit in a dry and cool place protected from moisture and direct sunlight.
f) Do not spray the unit with a stream of water or immerse it in water.
g) Use a soft, damp cloth for cleaning.
h) Do not use sharp and/or metal objects (e.g. a wire brush or metal spatula) for cleaning, as these may damage the surface of the material from which the unit is made.

i) Do not clean the unit with acidic substances, medical products, diluent, fuel, oil or other chemicals as this may cause damage to the unit.
j) Do not wash the machine in an automatic dishwasher.

REMOVING LIMESCALE

Mineral deposits in tap water can create limescale inside the appliance, which reduces its performance. Descale the tea kettle regularly. The descaling process can be performed according to the following instructions, using white wine vinegar.

1. Fill the tea kettle with three cups of white vinegar and then add water to completely cover the bottom of the tea kettle. Leave the solution in the electric tea kettle overnight.
2. Then pour out the mixture, fill the tea kettle with clean water, boil and pour out the water. Repeat several times until the vinegar smell is gone. Any stains inside the tea kettle can be removed by wiping with a damp cloth.

DISPOSAL OF USED UNITS.

At the end of its useful life, this product should not be disposed of with normal household waste but should be taken to a collection point for the recycling of electrical and electronic equipment. This is indicated by the symbol on the product, operating instructions or packaging. The materials used in this unit are recyclable according to their marking. You will be making an important contribution to protecting our environment by reusing, recycling or otherwise disposing of used units.

Your local administration will provide you with information about the appropriate disposal point for used units.

Dane techniczne

Opis parametru	Wartość parametru
Nazwa produktu	HOTELOWY CZAJNIK ELEKTRYCZNY
Model	RC-HKS02
Napięcie zasilania [V~] / Częstotliwość [Hz]	220–240/50
Moc znamionowa [W]	1500–1800
Pojemność [L]	1,2
Wymiary (Szerokość / Głębokość / Wysokość) [mm]	450 x 225 x 230
Ciężar [kg]	2,2

1. Ogólny opis

Instrukcja przeznaczona jest do pomocy w bezpiecznym i niezawodnym użytkowaniu. Produkt jest zaprojektowany i wykonany ściśle według wskazań technicznych przy użyciu najnowszych technologii i komponentów oraz przy zachowaniu najwyższych standardów jakości.

PRZED PRZYSTĄPIENIEM DO PRACY NALEŻY DOKŁADNIE PRZECZYTAĆ I ZROZUMIEĆ NINIEJSZĄ INSTRUKCJĘ.

Dla zapewnienia długiej i niezawodnej pracy urządzenia należy dbać o jego prawidłową obsługę oraz konserwację zgodnie ze wskazówkami zawartymi w tej instrukcji. Dane techniczne i specyfikacje zawarte w tej instrukcji obsługi są aktualne. Producent zastrzega sobie prawo dokonywania zmian związanych z podwyższeniem jakości. Uwzględniając postęp techniczny i możliwość ograniczenia hałasu, urządzenie zaprojektowano i zbudowano tak, aby ryzyko jakie wynika z emisji hałasu ograniczyć do najniższego poziomu.

Objaśnienie symboli

CE	Produkt spełnia wymagania odpowiednich norm bezpieczeństwa.

	Przed użyciem należy zapoznać się z instrukcją
	Produkt podlegający recyklingowi.
	UWAGA! lub OSTRZEŻENIE! lub PRZYPOMNIENIE! – opis sytuacji (ogólny znak ostrzegawczy).
	UWAGA! Ostrzeżenie przed porażeniem prądem elektrycznym!
	Uwaga! Gorąca powierzchnia może spowodować oparzenia!
	Do użytku tylko wewnątrz pomieszczeń.

 **UWAGA! Ilustracje w niniejszej instrukcji obsługi mają charakter poglądowy i mogą różnić się od rzeczywistego produktu w niektórych szczegółach.** Instrukcją oryginalną jest niemiecka wersja instrukcji. Inne wersje językowe są tłumaczeniami z języka niemieckiego.

2. Bezpieczeństwo użytkowania

UWAGA! Przeczytać wszystkie ostrzeżenia dotyczące bezpieczeństwa oraz wszystkie instrukcje. Niezastosowanie się do ostrzeżeń i instrukcji może spowodować porażenie prądem, pożar i/lub ciężkie obrażenia ciała lub śmierć.

Termin „urządzenie" lub „produkt" w ostrzeżeniach i opisie instrukcji odnosi się do ELEKTRYCZNEGO CZAJNIKA DO HERBATY HOTELOWEJ.

2.1. Bezpieczeństwo elektryczne

a) Wtyczka urządzenia musi pasować do gniazda. Nie modyfikować wtyczki w jakikolwiek sposób. Oryginalne wtyczki i pasujące gniazda zmniejszają ryzyko porażenia prądem.
b) Unikaj dotykania uziemionych elementów, takich jak rury, grzejniki, piece i lodówki. Istnieje zwiększone ryzyko porażenia prądem, jeśli ciało jest uziemione i dotyka urządzenia narażonego na bezpośrednie działanie deszczu, mokrej nawierzchni i pracy w wilgotnym otoczeniu. Przedostanie się wody do urządzenia zwiększa ryzyko jego uszkodzenia oraz porażenia prądem.
c) Nie wolno dotykać urządzenia mokrymi lub wilgotnymi rękoma.
d) Nie należy używać przewodu w sposób niewłaściwy. Nigdy nie używaj go do przenoszenia urządzenia lub do wyciągania wtyczki z gniazda. Trzymaj przewód z dala od źródeł ciepła, oleju, ostrych krawędzi lub ruchomych części. Uszkodzone lub poplątane przewody zwiększają ryzyko porażenia prądem.
e) Jeśli nie można uniknąć używania urządzenia w środowisku wilgotnym, należy stosować wyłącznik różnicowo-prądowy (RCD). Używanie RCD zmniejsza ryzyko porażenia prądem.
f) Zabrania się używania urządzenia, jeśli przewód zasilający jest uszkodzony lub nosi wyraźne oznaki zużycia. Uszkodzony przewód zasilający powinien być wymieniony przez wykwalifikowanego elektryka lub serwis producenta.
g) Aby uniknąć porażenia prądem elektrycznym, nie należy zanurzać kabla, wtyczki ani samego zasilacza w wodzie lub innym płynie. Nie wolno używać urządzenia na mokrych powierzchniach.
h) UWAGA – ZAGROŻENIE ŻYCIA! Podczas czyszczenia lub użytkowania urządzenia nigdy nie wolno zanurzać go w wodzie lub innych cieczach.

2.2. Bezpieczeństwo w miejscu pracy

a) Utrzymywać porządek w miejscu pracy i dobre oświetlenie. Nieporządek lub złe oświetlenie może prowadzić do wypadków. Należy być przewidującym, obserwować co się robi i zachowywać rozsądek podczas używania urządzenia.
b) W razie wątpliwości czy urządzenie działa poprawnie należy skontaktować się z serwisem producenta.
c) Naprawy urządzenia może wykonać wyłącznie serwis producenta. Nie wolno dokonywać napraw samodzielnie!
d) W przypadku zaprószenia ognia lub pożaru, do gaszenia urządzenia pod napięciem należy używać wyłącznie gaśnic proszkowych lub śniegowych (CO_2).
e) Zachować instrukcję użytkowania w celu jej późniejszego użycia. W razie, gdyby urządzenie miało zostać przekazane osobom trzecim, to wraz z nim należy przekazać również instrukcję użytkowania.
f) Urządzenie trzymać z dala od dzieci i zwierząt.

2.3. Bezpieczeństwo osobiste

a) Niedozwolone jest obsługiwanie urządzenia w stanie zmęczenia, choroby, pod wpływem alkoholu, narkotyków lub leków, które ograniczają w istotnym stopniu zdolności obsługi urządzenia.
b) Urządzenie nie jest przeznaczone do tego, by było użytkowane przez osoby (w tym dzieci) o ograniczonych funkcjach psychicznych, sensorycznych i umysłowych lub nieposiadające odpowiedniego doświadczenia i/lub wiedzy, chyba że są one nadzorowane przez osobę odpowiedzialną za ich bezpieczeństwo lub otrzymały od niej wskazówki dotyczące tego, jak należy obsługiwać urządzenie.
c) Należy być uważnym, kierować się zdrowym rozsądkiem podczas pracy urządzeniem. Chwila nieuwagi podczas pracy, może doprowadzić do poważnych obrażeń ciała.
d) Urządzenie nie jest zabawką. Dzieci powinny być pilnowane, aby nie bawiły się urządzeniem.
e) Nie wkładać rąk, przedmiotów do wnętrza pracującego urządzenia!

2.4. Bezpieczne stosowanie urządzenia

a) Nie należy używać urządzenia, jeśli przełącznik ON/ OFF nie działa sprawnie (nie załącza i nie wyłącza się). Urządzenia, które nie mogą być kontrolowane za pomocą przełącznika są niebezpieczne, nie mogą pracować i muszą zostać naprawione.
b) Nieużywane urządzenia należy przechowywać w miejscu niedostępnym dla dzieci oraz osób nie znających urządzenia lub tej instrukcji obsługi. Urządzenia są niebezpieczne w rękach niedoświadczonych użytkowników.
c) Utrzymywać urządzenie w dobrym stanie technicznym. Sprawdzać przed każdą pracą czy nie posiada uszkodzeń ogólnych lub związanych z elementami ruchomymi (pęknięcia części mieć wpływ na bezpieczne działanie urządzenia). W przypadku uszkodzenia, oddaj urządzenie do naprawy przed użyciem.
d) Urządzenie należy chronić przed dziećmi
e) Naprawa oraz konserwacja urządzeń powinna być wykonywana przez wykwalifikowane osoby przy użyciu wyłącznie oryginalnych części zamiennych. Zapewni to bezpieczeństwo użytkowania.
f) Aby zapewnić zaprojektowaną integralność operacyjną, nie należy usuwać zainstalowanych fabrycznie osłon lub odkręcać śrub.
g) Zabrania się przesuwania, przestawiania i obracania urządzenia będącego w trakcie pracy.
h) Nie należy pozostawiać włączonego urządzenia bez nadzoru.
i) Należy regularnie czyścić urządzenie, aby nie dopuścić do trwałego osadzenia się zanieczyszczeń

j) Urządzenie nie jest zabawką. Czyszczenie i konserwacja nie mogą być wykonywane przez dzieci bez nadzoru osoby dorosłej.
k) Nie wolno uruchamiać pustego urządzenia.
l) Zabrania się ingerowania w konstrukcję produktu celem zmiany jego parametrów lub budowy.
m) Trzymać urządzenia z dala od źródeł ognia i ciepła.

**UWAGA! Pomimo iż urządzenie zostało zaprojektowane tak aby było bezpieczne, posiadało odpowiednie środki ochrony oraz pomimo użycia dodatkowych elementów zabezpieczających użytkownika, nadal istnieje niewielkie ryzyko wypadku lub odniesienia obrażeń w trakcie pracy z urządzeniem. Zaleca się zachowanie ostrożności i rozsądku podczas jego użytkowania.**

3. Zasady użytkowania

Urządzenie przeznaczone jest do gotowania wody i może być wykorzystywane w warunkach domowych lub podobnych, takich jak:

- stołówki pracownicze w sklepach, biurach oraz innych miejscach pracy,
- pokoje gości w hotelach, motelach i innych obiektach noclegowych,
- jadalnie itp.

Odpowiedzialność za wszelkie szkody powstałe w wyniku użytkowania niezgodnego z przeznaczeniem ponosi użytkownik.

3.1. Opis urządzenia

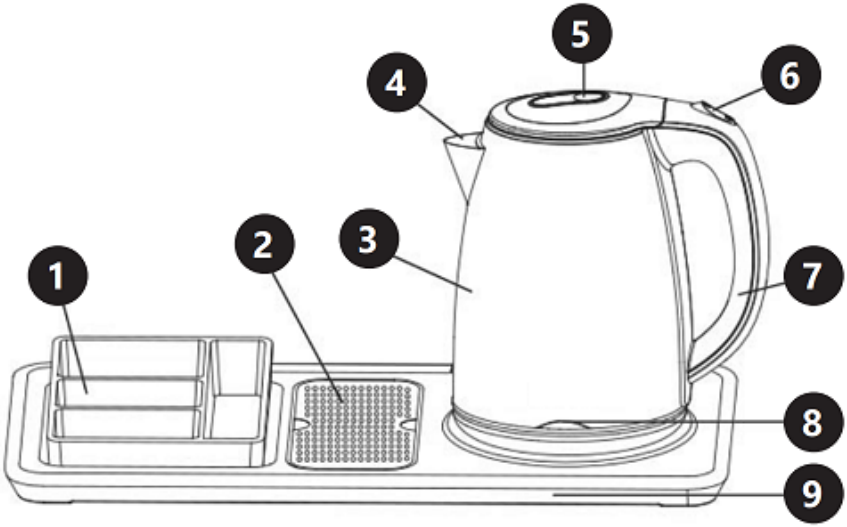

1. Wyjmowana tacka
2. Wyjmowana siatka filtrująca
3. Korpus
4. Lejek
5. Pokrowiec
6. Przycisk „ON (I)/OFF (0)” (włącz/wyłącz)
7. Uchwyt
8. Kontrolka zasilania (świeci się, gdy urządzenie grzeje)
9. Podstawa zasilająca

3.2. Przygotowanie do pracy

UMIEJSCOWIENIE URZĄDZENIA:

Temperatura otoczenia nie może przekraczać 40°C a wilgotność względna nie powinna przekraczać 85%. Urządzenie należy ustawić w sposób zapewniający dobrą cyrkulację powietrza. Należy utrzymać minimalny odstęp 10 cm od każdej ściany urządzenia. Urządzenie należy trzymać z dala od wszelkich gorących powierzchni. Urządzenie należy zawsze użytkować na równej, stabilnej, czystej, ognioodpornej i suchej powierzchni i poza zasięgiem dzieci oraz osób ograniczonych funkcjach psychicznych, sensorycznych i umysłowych. Urządzenie należy umiejscowić w taki sposób, by w dowolnej chwili można się było dostać do wtyczki sieciowej. Należy pamiętać o tym, by zasilanie urządzenia energią odpowiadało danym podanym na tabliczce znamionowej!

Przed pierwszym użyciem, zaleca się wyczyścić urządzenie poprzez jednorazowe zagotowanie w nim wody, a następnie wylanie jej. Powierzchnię należy wytrzeć wilgotną szmatką.
UWAGA! Nie przekraczać maksymalnej pojemności urządzenia podanej w tabeli danych technicznych.

3.3. Praca z urządzeniem

1. Ustawić podstawę urządzenia na równej powierzchni.
2. Aby napełnić czajnik, zdjąć go z podstawy i otworzyć pokrywę, napełnić czajnik żądaną ilością wody, a następnie zamknąć pokrywę. Alternatywnie czajnik można napełniać przez lejek.
3. Ustawić czajnik na podstawie.
4. Podłączyć wtyczkę do gniazdka elektrycznego. Ustawić przełącznik w pozycji „1”, kontrolka grzania zaświeci się. Urządzenie zacznie gotować wodę, a po zagotowaniu przełącznik automatycznie powróci z pozycji „1” do „0”. Możliwe jest ręczne wyłączenie zasilania za pomocą przełącznika „1/0” podczas gotowania. Jeśli potrzebne jest ponownie zagotowanie wody, należy ustawić przełącznik do pozycji „1”.
5. Zdjąć czajnik z podstawy zasilającej, a następnie nalać wodę z czajnika do naczynia.
6. Urządzenie zagotuje wodę ponownie dopiero po ponownym naciśnięciu przycisku „1/0”. Czajnik można przechowywać na podstawie, gdy nie jest używany.

3.4. Ochrona przed gotowaniem na sucho

Jeśli urządzenie zostanie przypadkowo uruchomione bez wody, zabezpieczenie automatycznie wyłączy zasilanie. Jeśli tak się stanie, należy poczekać, aż urządzenie ostygnie i dopiero po ostygnięciu można je ponownie używać.

3.5. Czyszczenie i konserwacja

a) Przed każdym czyszczeniem, regulacją, wymianą osprzętu, a także jeżeli urządzenie nie jest używane, należy wyciągnąć wtyczkę sieciową i całkowicie ochłodzić urządzenie.
b) Do czyszczenia powierzchni należy stosować wyłącznie środki niezawierające substancji żrących.
c) Do czyszczenia urządzenia wolno stosować tylko łagodne środki czyszczące przeznaczone do czyszczenia powierzchni mających styczność z żywnością.
d) Po każdym czyszczeniu wszystkie elementy należy dobrze wysuszyć, zanim urządzenie zostanie ponownie użyte.

e) Urządzenie należy przechowywać w suchym i chłodnym miejscu chronionym przed wilgocią i bezpośrednim promieniowaniem słonecznym.
f) Zabrania się spryskiwania urządzenia strumieniem wody lub zanurzania urządzenia w wodzie.
g) Do czyszczenia należy używać miękkiej, wilgotnej ściereczki.
h) Do czyszczenia nie wolno używać ostrych i/lub metalowych przedmiotów (np. drucianej szczotki lub metalowej łopatki) ponieważ mogą one uszkodzić powierzchnię materiału, z którego wykonane jest urządzenie.
i) Nie czyścić urządzenia substancjami o odczynie kwasowym, środkami przeznaczenia medycznego, rozcieńczalnikami, paliwem, olejami lub innymi substancjami chemicznymi może to spowodować uszkodzenie urządzenia.
j) Nie myć urządzenia w automatycznej zmywarce.

USUWANIE KAMIENIA

Osady mineralne w wodzie wodociągowej mogą tworzyć kamień wewnątrz urządzenia, co obniża wydajność jego pracy. Czajnik należy regularnie odkamieniać. Proces odkamieniania można wykonać zgonie z poniższymi instrukcjami, używając białego octu.

1. Napełnić czajnik trzema szklankami białego octu, a następnie dodać wodę tak, aby całkowicie zakryła dno czajnika. Pozostawić roztwór w czajniku elektrycznym na noc.
2. Następnie wylać mieszaninę, napełnić czajnik czystą wodą, zagotować i wylać wodę. Powtarzać kilka razy, aż zapach octu zniknie. Wszelkie plamy wewnątrz czajnika można usunąć przecierając wilgotną szmatką.

USUWANIE ZUŻYTYCH URZĄDZEŃ.

Po zakończeniu okresu użytkowania nie wolno usuwać niniejszego produktu poprzez normalne odpady komunalne, lecz należy go oddać do punktu zbiórki i recyklingu urządzeń elektrycznych i elektronicznych. Informuje o tym symbol, umieszczony na produkcie, instrukcji obsługi lub opakowaniu. Zastosowane w urządzeniu tworzywa nadają się do powtórnego użycia zgodnie z ich oznaczeniem. Dzięki powtórnemu użyciu, wykorzystaniu materiałów lub innym formom wykorzystania zużytych urządzeń wnoszą Państwo istotny wkład w ochronę naszego środowiska.

Lokalny urząd administracji udzieli Państwu informacji o właściwym punkcie utylizacji zużytych urządzeń.

Technické údaje

Popis parametru	Hodnota parametru
Název výrobku	ELEKTRICKÁ ČAJOVÁ STANICE PRO HOTELY
Model	RC-HKS02
Napájecí napětí [V~] / Frekvence [Hz]	220 - 240/50
Jmenovitý výkon [W]	1500-1800
Objem [L]	1,2
Rozměry (šířka - hloubka - výška) [mm]	450 x 225 x 230
Hmotnost [kg]	2,2

1. Všeobecný popis

Účelem pokynů je pomoc při bezpečném a spolehlivém používání. Výrobek je navržený a vyrobený přísně podle technických pokynů pomocí nejnovějších technologií a komponentů a při zachování nejvyšších standardů kvality.

PŘED ZAHÁJENÍM PRÁCE SI DŮKLADNĚ PROSTUDUJTE TENTO NÁVOD, ABYSTE POROZUMĚLI JEHO POKYNŮM.

Pro zajištění dlouhodobého a spolehlivého provozu zařízení dbejte na jeho řádnou obsluhu a údržbu podle doporučení uvedených v těchto pokynech. Technické údaje a specifikace uvedené v těchto pokynech k obsluze jsou aktuální. Výrobce si vyhrazuje právo provádět změny související se zvýšením kvality. S ohledem na technický pokrok a omezení hluku je zařízení navrženo a vyrobeno tak, aby bylo riziko vyplývající z emisí hluku omezeno na co nejnižší úroveň.

Vysvětlení symbolů

CE	Výrobek splňuje požadavky příslušných bezpečnostních norem.
	Před použitím se seznamte s pokyny.

	Recyklovatelný výrobek.
	POZOR! nebo VAROVÁNÍ! nebo PŘIPOMÍNKA! popisující situaci (obecné výstražné znamení).
	UPOZORNĚNÍ! Varování před zásahem elektrickým proudem!
	Upozornění! Horký povrch může způsobit popáleniny!
	K použití pouze uvnitř místností.

UPOZORNĚNÍ! Ilustrace použité v tomto návodu k obsluze jsou pouze orientační a v některých detailech se mohou lišit od skutečného vzhledu výrobku.
Originální pokyny tvoří německá verze. Ostatní jazykové verze jsou překlady z německého jazyka.

2. Bezpečnost používání

UPOZORNĚNÍ! Přečte si všechny výstrahy, které se týkají bezpečnosti, a také všechny návody. Jejich nedodržování může způsobit zasažení elektrickým proudem, požár a/nebo těžké zranění nebo smrt.

Pojem „jednotka“ nebo „výrobek“ ve varováních a v popisu návodu se vztahuje na TÁC PRO HOTELOVOU ELEKTRICKOU KONVICI.

2.1. Elektrická bezpečnost

a) Zástrčka zařízení musí odpovídat zásuvce. Zástrčku v žádném případě nijak neupravujte. Originální zástrčky a zásuvky snižují riziko zasažení elektrickým proudem.
b) Nedotýkejte se uzemněných částí, jako jsou trubky, ohřívače, kamna a chladničky. Hrozí zvýšené riziko zasažení elektrickým proudem, je-li tělo

uzemněno a dotýká se zařízení vystaveného přímému dešti, mokrému povrchu a práci ve vlhkém prostředí. Vniknutí vody do zařízení zvyšuje riziko jeho poškození a zasažení elektrickým proudem.

c) Nedotýkejte se zařízení mokrýma nebo vlhkýma rukama.
d) Kabel používejte podle pokynů. Nikdy ho nepoužívejte k přenášení zařízení nebo k vytahování zástrčky ze zásuvky. Chraňte kabel před zdroji tepla, olejem, ostrými hranami nebo pohyblivými částmi. Poškozené nebo spletené kabely zvyšují riziko zasažení elektrickým proudem.
e) Jestliže se nelze vyhnout použití zařízení ve vlhkém prostředí, používejte proudový chránič (RCD). Používání RCD snižuje riziko úrazu elektrickým proudem.
f) Zařízení je zakázáno používat, je-li napájecí kabel poškozený nebo opotřebený. Poškozený napájecí vodič musí být vyměněn kvalifikovaným elektrotechnikem nebo servisem výrobce.
g) Pro zabránění zasažení elektrickým proudem nevkládejte kabel, zástrčku ani samotné zařízení do vody ani jiné kapaliny. Je zakázáno používat zařízení na mokrých površích.
h) POZOR – OHROŽENÍ ŽIVOTA! Při čistění nebo používání nikdy neponořujte zařízení do vody ani jiných kapalin.

2.2. Bezpečnost na pracovišti

a) Na pracovišti udržujte pořádek a zajistěte dostatečné osvětlení. Nepořádek nebo nedostatečné osvětlení může vést k nehodám a úrazům. Při používání zařízení předcházejte nebezpečným situacím, pozorujte, co se děje, a chovejte se rozumně.
b) V případě pochybností, zda zařízení funguje správně, kontaktujte servis výrobce.
c) Opravy zařízení smí provádět výhradně servis výrobce. Výrobek nikdy neopravujte sami!
d) Při vznícení nebo požáru používejte na hašení zařízení pod napětím výhradně práškové nebo sněhové hasicí přístroje (CO_2).
e) Pokyny k používání si uložte pro pozdější použití. Pokud má být zařízení předáno třetím osobám, předejte současně s ním rovněž pokyny k používání.
f) Zařízení uložte mimo dosah dětí a zvířat.

2.3. Osobní bezpečnost

a) Obsluha zařízení v případě únavy, nemoci, konzumace alkoholu, omamných látek nebo léků, které do značné míry omezují schopnosti pracovníka obsluhujícího zařízení, je zakázána.
b) Zařízení není určeno k tomu, aby bylo používáno osobami (včetně dětí) se sníženými psychickými, smyslovými a mentálními funkcemi nebo osobami bez

příslušných zkušeností a/nebo znalostí, nejsou-li pod dohledem osoby odpovědné za jejich bezpečnost nebo nebyly-li touto osobou poučeny o obsluze zařízení.

c) Při používání zařízení dávejte pozor a řiďte se zdravým rozumem. Chvíle nepozornosti při práci může vést k vážnému zranění.
d) Zařízení není hračka. Zabraňte dětem, aby si se zařízením hrály.
e) Nevkládejte ruce ani předměty do zapnutého zařízení!

2.4. Bezpečné používání zařízení

a) Zařízení nepoužívejte, nefunguje-li přepínač ON/OFF (nezapíná ani nevypíná zařízení). Zařízení, která nemohou být kontrolována pomocí přepínače, jsou nebezpečná, nesmějí se používat a musejí být opravena.
b) Nepoužívané zařízení uložte mimo dosah dětí a osob neznajících zařízení nebo tyto pokyny k obsluze. Zařízení jsou nebezpečná v rukou nezkušených uživatelů.
c) Zařízení udržujte v dobrém technickém stavu. Před každou prací zkontrolujte, zda zařízení není poškozeno nebo nejsou poškozeny jeho pohyblivé části (praskliny částí nebo jakékoli jiné podmínky, které mohou mít vliv na bezpečný chod zařízení). V případě poškození předejte zařízení do opravy ještě před jeho použitím.
d) Zařízení chraňte před dětmi.
e) Opravu a údržbu zařízení musí provádět kvalifikovaní pracovníci pomocí výhradně originálních náhradních dílů. Bude tak zajištěno bezpečné používání.
f) Aby byla zajištěna provozní integrita výrobku tak, jak byla navržena, neodstraňujte kryty instalované výrobcem ani šrouby.
g) Je-li zařízení v provozu, je zakázáno ho přesouvat, otáčet a jakkoliv s ním manipulovat.
h) Zapnuté zařízení neponechávejte bez dozoru.
i) Zařízení pravidelně čistěte, aby nedošlo k trvalému usazování nečistot.
j) Zařízení není hračka. Čištění a údržbu nesmějí provádět děti bez dozoru dospělé osoby.
k) Prázdné zařízení nikdy neuvádějte do provozu.
l) Je zakázáno zasahovat do konstrukce výrobku a provádět změny jeho parametrů nebo konstrukce.
m) Zařízení nepoužívejte ani neukládejte v blízkosti zdrojů ohně a tepla.

UPOZORNĚNÍ! Přestože zařízení bylo navrženo tak, aby bylo bezpečné a mělo dostatečné ochranné prostředky a navzdory použití dalších bezpečnostních prvků chránících uživatele, existuje i nadále malé riziko úrazu či zranění při práci se zařízením. Doporučujeme, abyste při používání s výrobkem nakládali opatrně a rozumně.

3. Pravidla používání

Zařízení je určeno k vaření vody a lze ho využít jak v domácích, tak jiných podobných podmínkách, jako např.

- v kantýnách, prodejnách, kancelářích a na jiných pracovištích,
- v pokojích pro hosty v hotelech, motelech a jiných ubytovacích zařízení,
- v jídelnách apod.

Zodpovědnost za veškeré škody, které vzniknou jako důsledek používání zařízení způsobem, který není v souladu s jeho určením, je na straně uživatele.

3.1. Popis zařízení

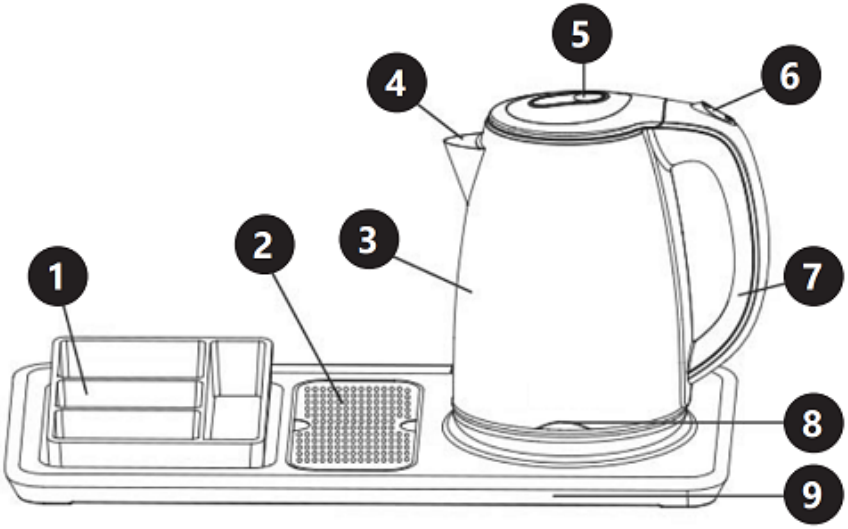

1. Odnímatelný tác
2. Odnímatelné filtrační sítko
3. Těleso
4. Nálevka
5. Kryt
6. Tlačítko „ON (I)/OFF (0)“ (zapnout/vypnout)
7. Držák
8. Kontrolka napájení (svítí v době ohřevu)
9. Napájecí podstavec

3.2. Příprava k práci

UMÍSTĚNÍ ZAŘÍZENÍ

Teplota prostředí nesmí překračovat 40 °C a relativní vlhkost by neměla překračovat 85 %. Zařízení postavte tak, aby byla zajištěna dostatečná cirkulace vzduchu. Udržujte minimální vzdálenost 10 cm od každé stěny zařízení. Zařízení používejte v dostatečné vzdálenosti od horkých ploch. Zařízení vždy používejte na rovném, pevném, čistém a suchém ohnivzdorném povrchu mimo dosah dětí a osob se sníženými psychickými, smyslovými a duševními funkcemi. Zařízení umístěte tak, aby byl vždy zajištěn přístup k síťové zástrčce. Nezapomeňte, že napájení zařízení musí odpovídat údajům uvedeným na typovém štítku!

Před prvním použitím doporučujeme zařízení vyčistit jednorázovým uvařením vody, kterou poté ze zařízení vylijte. Povrch otřete vlhkým hadříkem.
UPOZORNĚNÍ! Nepřekračujte maximální objem zařízení uvedený v tabulce technických údajů.

3.3. Práce se zařízením

1. Podstavec zařízení postavte na rovný povrch.
2. Pro naplnění konvice ji sundejte z podstavce a otevřete víko, do konvice nalijte požadované množství vody a následně víko znovu uzavřete. Vodu můžete do konvice nalít také pomocí nálevky.
3. Postavte konvici na podstavec.
4. Zapojte zástrčku do elektrické zásuvky. Vypínač přepněte do polohy „1“, rozsvítí se kontrolka ohřevu. Zařízení začne vařit vodu a po uvaření se vypínač automaticky vrátí z polohy „1“ do „0“. Napájení můžete vypnout i ručně pomocí vypínače „1/0“ během vaření. Pokud opět potřebujete přivést vodu k varu, přepněte vypínač do polohy „1“.
5. Sundejte konvici z napájecího podstavce a poté nalijte vodu z konvice do nádoby.
6. Zařízení znovu přivede vodu k varu teprve po opětovném stisknutí tlačítka „1/0“. V době, kdy konvici nepoužíváte, ji můžete uchovávat na podstavci.

3.4. Ochrana před vařením na sucho

V případě náhodného spuštění zařízení bez vody pojistka automaticky vypne napájení. Pokud se to stane, vyčkejte, až zařízení vystydne a teprve po vystydnutí ho můžete znovu použít.

3.5. ČISTĚNÍ A ÚDRŽBA

a) Před každým čištěním, seřízením, výměnou vybavení a rovněž není-li zařízení používáno, vytáhněte síťovou zástrčku a zařízení nechejte zcela vychladnout.
b) Na čistění ploch zařízení používejte výhradně přípravky neobsahující leptavé látky.

c) Na čistění zařízení používejte pouze jemné čisticí přípravky na čistění ploch určených pro styk s potravinami.
d) Po každém čištění všechny části dobře usušte, než budete zařízení znovu používat.
e) Zařízení uchovávejte na suchém a chladném místě chráněném před vlhkostí a přímým slunečním zářením.
f) Na zařízení nestříkejte vodu ani ho nevkládejte do vody.
g) Na čistění používejte měkký a vlhký hadřík.
h) K čistění nepoužívejte ostré a/nebo kovové předměty (např. drátěné kartáče nebo kovové pomůcky), které mohou poškodit povrch materiálu, z něhož je zařízení vyrobeno.
i) Zařízení nečistěte alkalickými přípravky, přípravky pro zdravotnické účely, ředidly, palivem, oleji ani jinými chemickými látkami, které by mohly zařízení poškodit.
j) Nemyjte zařízení v automatické myčce.

ODSTRANĚNÍ VODNÍHO KAMENE

Minerální usazeniny ve vodě z vodovodního řadu mohou uvnitř zařízení vytvářet vodní kámen, který snižuje výkonnost jeho práce. Provádějte pravidelné odvápnění konvice. Odvápnění můžete provést podle níže uvedených pokynů s použitím bílého octu.

1. Nalijte do konvice tři skleničky bílého octu a následně přidejte vodu tak, aby dno konvice bylo zcela zakryté. Nechte roztok působit v elektrické konvici přes noc.
2. Poté směs vylijte, nalijte do konvice čistou vodu, přiveďte k varu a uvařenou vodu vylijte. Postup několikrát opakujte, dokud nezmizí vůně octu. Jakékoli skvrny uvnitř konvice můžete utřít vlhkým hadříkem.

LIKVIDACE OPOTŘEBOVANÝCH ZAŘÍZENÍ.

Po skončení životnosti toto zařízení nelikvidujte s normálním komunálním odpadem, ale odevzdejte ho do sběrného dvora za účelem recyklace elektrických a elektronických zařízení. Informuje o tom symbol umístěný na výrobku, v návodu k obsluze nebo na obalu. Plasty použité v zařízení jsou vhodné pro opakované použití v souladu s jejich označením. Díky opakovanému použití, využití materiálů nebo jiným formám využívání opotřebovaných zařízení významně přispíváte k ochraně našeho životního prostředí.

Informace o příslušném místě likvidace použitých jednotek vám poskytne místní správa.

Caractéristiques techniques

Description du paramètre	Valeur du paramètre
Nom de produit	PLATEAU DE COURTOISIE AVEC BOUILLOIRE
Modèle	RC-HKS02
Tension d'alimentation [V~] / Fréquence [Hz]	220 - 240/50
Puissance nominale [W]	1500-1800
Capacité [L]	1,2
Dimensions (Largeur x Profondeur x Hauteur) [mm]	450 x 225 x 230
Poids [kg]	2,2

1. Description générale

Ce mode d'emploi a pour but de vous aider à utiliser l'appareil en sécurité et de manière fiable. Le produit est conçu et fabriqué dans un respect strict des spécifications techniques, avec les technologies et les composants les plus récents et conformément aux normes de qualité les plus élevées.

VEUILLEZ LIRE ATTENTIVEMENT LE PRÉSENT MODE D'EMPLOI AVANT DE COMMENCER À UTILISER L'APPAREIL.

Pour assurer un fonctionnement durable et fiable de l'appareil, veillez à l'utiliser et à l'entretenir correctement, conformément aux instructions de ce mode d'emploi. Les caractéristiques techniques et les spécifications contenues dans ce mode d'emploi sont à jour. Le fabricant se réserve le droit d'apporter des modifications pour améliorer la qualité. L'appareil est conçu et construit de manière à minimiser les risques liés à l'émission de bruit, compte tenu des progrès technologiques et de la possibilité de réduction du niveau sonore.

Explication des symboles

CE	Le produit répond aux exigences des normes de sécurité applicables.

	Avant toute utilisation, lisez attentivement le mode d'emploi.
	Produit recyclable.
	ATTENTION ! ou AVERTISSEMENT ! ou RAPPEL ! décrivant une situation (panneau d'avertissement général).
	ATTENTION ! Risque d'électrisation !
	Attention ! La surface chaude peut provoquer des brûlures !
	Uniquement pour une utilisation à l'intérieur.

 **ATTENTION ! Les illustrations de ce mode d'emploi ne sont données qu'à titre indicatif et peuvent différer dans certains détails de l'aspect réel du produit.**

C'est la version allemande de ce mode d'emploi qui est sa version originale. Les autres versions linguistiques sont des traductions de l'allemand.

2. Sécurité de l'exploitation

ATTENTION ! Lire tous les avertissements de sécurité et toutes les instructions. Le non-respect des avertissements et des instructions peut entraîner une électrisation, un incendie et/ou des blessures graves ou la mort.

Le terme « unité » ou « produit » dans les avertissements et dans la description des instructions fait référence au plateau pour bouilloire électrique d'hôtel.

2.1. Sécurité électrique

a) La fiche de l'appareil doit être compatible avec la prise de courant. Ne pas modifier la fiche de quelque manière que ce soit. Les fiches d'origine et les prises correspondantes réduisent le risque d'électrocution.
b) Évitez tout contact avec des pièces mises à la terre telles que des tuyaux, des radiateurs, des cuisinières et des réfrigérateurs. Il existe un risque accru d'électrisation si le corps est mis à la terre en touchant l'appareil qui est exposé à l'action directe de la pluie, d'un sol humide ou qui est mis en marche dans un environnement humide. La pénétration d'eau dans l'appareil augmente le risque de son endommagement et d'électrisation.
c) Ne touchez pas l'appareil avec des mains mouillées ou humides.
d) Ne pas utiliser le câble de manière non conforme. Ne l'utilisez jamais pour déplacer l'appareil ou pour retirer la fiche de la prise. Gardez le câble à l'écart des sources de chaleur, de l'huile, des arêtes tranchantes et des pièces mobiles. Les fils endommagés ou emmêlés augmentent le risque d'électrisation.
e) Si vous ne pouvez pas éviter d'utiliser l'appareil dans un environnement humide, employez un dispositif à courant différentiel-résiduel (RCD). L'utilisation d'un dispositif de courant résiduel RCD réduit le risque d'électrocution.
f) Il est interdit d'utiliser l'appareil si le câble d'alimentation est endommagé ou présente des signes évidents d'usure. Seul un électricien qualifié ou le service après-vente du fabricant peuvent replacer le câble d'alimentation endommagé.
g) Pour éviter l'électrisation, n'immergez pas le câble, la fiche ou l'appareil lui-même dans l'eau ou tout autre liquide. N'utilisez pas l'appareil sur des surfaces mouillées.
h) ATTENTION - DANGER DE MORT ! Lorsque vous nettoyez ou utilisez l'appareil, ne l'immergez jamais dans l'eau ou dans d'autres liquides.

2.2. Sécurité au travail

a) Veillez à ce que le lieu de travail soit bien rangé et bien éclairé. Tout désordre ou mauvais éclairage risquent d'entraîner des accidents. Soyez prévoyant et raisonnable, faites attention à ce que vous faites lors de l'utilisation de l'appareil.
b) En cas de doute quant au bon fonctionnement de l'appareil, contactez le service après-vente du fabricant.
c) Le produit ne peut être réparé que par le service après-vente du fabricant. N'effectuez pas les réparations vous-même !
d) En cas d'incendie ou de départ de feu, n'utilisez que les extincteurs à poudre ou à neige (CO_2) pour éteindre l'appareil sous tension.

e) Conservez ce mode d'emploi pour tout usage ultérieur. Si l'appareil doit être transmis à un tiers, ce mode d'emploi sera livré avec l'appareil.
f) Gardez l'appareil hors de portée des enfants et des animaux.

2.3. Sécurité personnelle

a) N'utilisez pas l'appareil si vous êtes fatigué, malade ou sous l'influence de l'alcool, de drogues ou de médicaments qui limitent considérablement votre capacité à l'utiliser.
b) L'appareil n'est pas destiné à être utilisé par des personnes (y compris les enfants) aux capacités mentales, sensorielles ou intellectuelles réduites ou qui manquent d'expérience et/ou de connaissances appropriées, à moins qu'elles ne soient surveillées par une personne responsable de leur sécurité ou qu'elles aient reçu des instructions de celle-ci sur la manière d'utiliser l'appareil.
c) Soyez vigilant et raisonnable lorsque vous utilisez l'appareil. Tout moment d'inattention lors de son utilisation peut entraîner des dommages corporels graves.
d) Cet appareil n'est pas un jouet. Surveillez les enfants pour vous assurer qu'ils ne jouent pas avec l'appareil.
e) Ne mettez pas vos mains ou tout autre objet à l'intérieur de l'appareil en fonctionnement !

2.4. Utilisation de l'appareil en sécurité

a) N'utilisez pas l'appareil si l'interrupteur ON/OFF ne fonctionne pas correctement (ne se met pas en marche ou ne s'arrête pas). Tout appareil qui ne peut pas être contrôlé par un interrupteur est dangereux, ne doit pas être utilisé et doit être réparé.
b) Lorsque vous n'utilisez pas l'appareil, tenez-le hors de portée des enfants et de toute personne ne connaissant pas l'appareil ou ce mode d'emploi. Tout appareil est dangereux s'il est manipulé par un utilisateur inexpérimenté.
c) Maintenez l'appareil en bon état de marche. Avant chaque utilisation, assurez-vous de l'absence d'endommagements généraux et de ceux de pièces mobiles (fissures de pièces susceptibles de peser sur la sécurité de fonctionnement de l'appareil). En cas d'endommagement, faites réparer l'appareil avant de l'utiliser.
d) Gardez l'appareil hors de portée des enfants.
e) Les travaux de réparation ou d'entretien ne doivent être effectués que par un personnel qualifié avec des pièces de rechange originales. Cela garantira la sécurité d'utilisation.
f) Pour assurer l'intégrité opérationnelle de l'appareil, ne retirez pas les protections installées en usine ni ne desserrez les vis.

g) Il est interdit de faire glisser, de déplacer ou de faire tourner l'appareil en fonctionnement.
h) Ne laissez pas l'appareil allumé sans surveillance.
i) Nettoyez régulièrement l'appareil afin d'éviter une accumulation permanente de saletés.
j) Cet appareil n'est pas un jouet. Il est interdit aux enfants sans supervision d'une personne adulte d'effectuer les travaux d'entretien et de maintenance.
k) Ne pas mettre en marche une machine vide.
l) Il est interdit d'apporter une quelconque modification à la construction du produit afin de changer ses paramètres ou sa construction.
m) Tenez l'appareil à l'écart des sources de chaleur et de feu.

**ATTENTION ! Bien que l'appareil ait été conçu pour fonctionner en sécurité et muni de protections adéquates et d'éléments supplémentaires protégeant l'utilisateur, il existe toujours un petit risque d'accident ou de blessure lors de la manipulation de l'appareil. Soyez donc prudent et raisonnable lors de son utilisation.**

3. Mode d'emploi

L'appareil est conçu pour faire bouillir de l'eau et peut être utilisé dans les ménages ou dans des conditions similaires, par exemple :

- cantines d'entreprises,
- chambres d'hôtel,
- salles à manger, etc.

L'utilisateur est responsable de tout dommage résultant d'une utilisation non conforme du produit.

3.1. Description de l’appareil

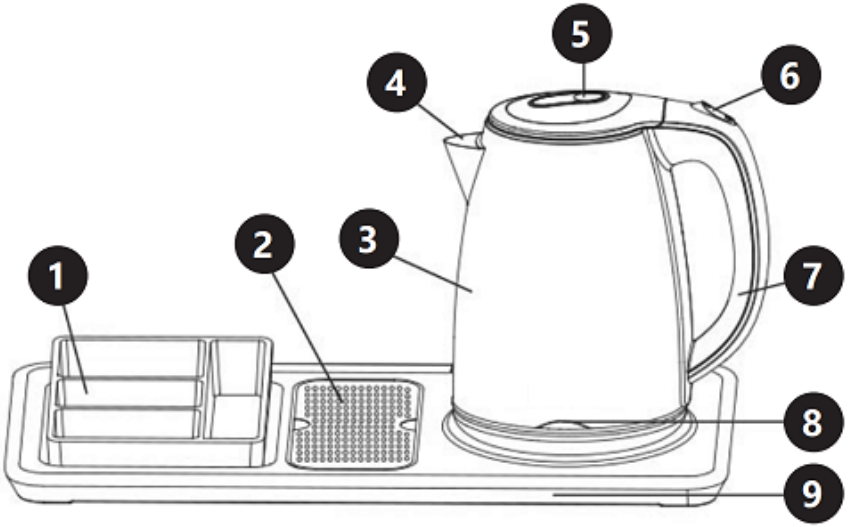

1. Bac amovible
2. Grille amovible
3. Corps
4. Entonnoir
5. Couverture
6. Interrupteur « ON (I)/OFF (0) » (allumé/éteint)
7. Poignée
8. Témoin d’alimentation (allumé pendant la chauffe)
9. Base d’alimentation

3.2. Préparation au fonctionnement

PLACEMENT DE L'APPAREIL :
La température ambiante ne doit pas dépasser 40 °C et l’humidité relative 85 %. Placez l’appareil de manière à assurer une bonne circulation d’air. Respectez une distance minimale de 10 cm de chaque paroi de l’appareil. Gardez l’appareil à l’écart de toute surface chaude. Utilisez toujours l’appareil sur une surface plane, stable, propre, ignifuge et sèche et gardez toujours l’appareil hors de portée des enfants et des personnes aux capacités mentales, sensorielles ou intellectuelles réduites. Placez l’appareil de manière à ce que la prise de courant soit accessible à tout moment. Assurez-vous que l’alimentation électrique de l’appareil correspond aux informations indiquées sur la plaque signalétique !

Avant la première utilisation, il est conseillé de faire bouillir de l'eau dans l'appareil et de la verser ensuite. Essuyez la surface avec un chiffon humide.
ATTENTION ! Ne dépassez pas la capacité maximale de l'appareil indiquée dans le tableau des caractéristiques techniques.

3.3. Utilisation de l'appareil

1. Places la base de l'appareil sur une surface plane.
2. Pour remplir la bouilloire, retirez-la de sa base, ouvrez le couvercle, versez la quantité d'eau souhaitée et fermez le couvercle. Une autre possibilité est de remplir la bouilloire par le bec.
3. Placez la bouilloire sur la base.
4. Branchez l'appareil sur une prise de courant. Mettez l'interrupteur sur « 1 », le témoin de chauffage devrait s'allumer. L'appareil commence à chauffer l'eau. Lorsque l'eau arrive à ébullition, l'interrupteur revient automatiquement en position « 0 ». Vous pouvez éteindre manuellement l'alimentation avec l'interrupteur « 1/0 » pendant le chauffage. Si vous souhaitez réchauffer de l'eau, mettez l'interrupteur sur « 1 ».
5. Retirez la bouilloire de la base et versez de l'eau dans un récipient.
6. Pour faire bouillir à nouveau l'eau, appuyez à nouveau sur l'interrupteur « 1/0 ». Lorsque la bouilloire n'est pas utilisée, vous pouvez la placer sur la base.

3.4. Protection contre le fonctionnement à vide

Si l'appareil est accidentellement allumé sans eau, la protection coupe automatiquement l'alimentation. Dans ce cas, laissez refroidir l'appareil avant de le réutiliser.

3.5. Nettoyage et entretien

a) Débranchez la fiche de la prise et laissez refroidir complètement l'appareil avant chaque nettoyage, réglage, changement d'outillage ou lorsque l'appareil n'est pas utilisé.
b) Pour nettoyer la surface, n'utilisez que des produits libres de substances caustiques.
c) Seuls les produits de nettoyage doux conçus pour le nettoyage des surfaces en contact avec les aliments peuvent être utilisés pour nettoyer l'appareil.
d) Après chaque nettoyage, séchez tous les composants avant de réutiliser l'appareil.
e) Conservez l'appareil dans un endroit sec et frais, à l'abri de l'humidité et des rayons directs du soleil.

f) Il est interdit de tremper l'appareil avec un jet d'eau ou de l'immerger dans l'eau.
g) Nettoyez avec un chiffon doux et légèrement humide.
h) N'utilisez pas d'objets tranchants et/ou métalliques (par exemple, une brosse métallique ou une spatule en métal) pour le nettoyage car ils risquent d'endommager la surface du matériau dont l'appareil est fabriqué.
i) Ne nettoyez pas l'appareil avec des substances acides, des produits médicaux, des diluants, du carburant, de l'huile ou d'autres produits chimiques, car cela pourrait endommager l'appareil.
j) Ne lavez jamais l'appareil dans un lave-vaisselle.

DÉTARTRAGE

Les minéraux contenus dans l'eau du robinet peuvent se déposer sous forme de calcaire à l'intérieur de l'appareil, ce qui entraîne une baisse de performance. C'est pourquoi, la bouilloire doit être détartrée régulièrement. Pour ce faire, suivez les instructions ci-après.

1. Versez trois cuillères de vinaigre blanc et ajoutez de l'eau pour couvrir complètement le fond de la bouilloire. Laissez la solution agir pendant toute la nuit.
2. Versez la solution, remplissez la bouilloire avec de l'eau fraîche, portez l'eau à ébullition et videz la bouilloire. Répétez plusieurs fois jusqu'à ce que l'odeur de vinaigre disparaisse. Pour éliminer les taches à l'intérieur de la bouilloire, essuyez-le avec un chiffon humide.

ÉLIMINATION DE L'APPAREIL USAGÉ

À la fin de sa vie utile, ce produit ne doit pas être jeté avec les déchets ménagers normaux, mais doit être apporté a un point de collecte pour le recyclage des appareils électriques et électroniques. Ceci est indiqué par le symbole sur le produit, le manuel ou l'emballage. Les matériaux utilisés dans l'appareil sont recyclables selon leur désignation. En réutilisant, en réaffectant ou en utilisant d'une autre manière les équipements usagés, vous apportez une contribution importante à la protection de notre environnement.

Votre administration locale vous fournira des informations sur le point d'élimination approprié pour les appareils usagés.

Dati tecnici

Descrizione del parametro	Valore del parametro
Nome del prodotto	BOLLITORE ELETTRICO CON VASSOIO PER HOTEL
Modello	RC-HKS02
Tensione di alimentazione [V~] / Frequenza [Hz]	220 - 240/50
Potenza nominale [W]	1500-1800
Capacità [L]	1,2
Dimensioni (Larghezza - Profondità- Altezza) [mm]	450 x 225 x 230
Peso [kg]	2,2

1. Descrizione generale

Il manuale ha lo scopo di aiutare nell'uso sicuro e affidabile. Il prodotto è progettato e fabbricato rigorosamente secondo le specifiche tecniche utilizzando la tecnologia e i componenti più recenti e mantenendo i più alti standard di qualità.

LEGGERE ATTENTAMENTE E COMPRENDERE QUESTE ISTRUZIONI PRIMA DI INIZIARE IL LAVORO.

Per garantire un funzionamento duraturo e affidabile dell'apparecchio, occorre prestare attenzione al suo funzionamento e alla sua manutenzione secondo le istruzioni del presente manuale. I dati tecnici e le specifiche di questo manuale sono aggiornati. Il produttore si riserva il diritto di apportare modifiche per migliorare la qualità. Tenendo conto del progresso tecnologico e della possibilità di ridurre il rumore, l'apparecchio è progettato e costruito in modo tale che il rischio derivante dall'emissione di rumore sia ridotto al livello più basso.

Spiegazione dei simboli

CE	Il prodotto soddisfa i requisiti degli standard di sicurezza pertinenti.

	Prima dell'uso bisogna prendere visione del manuale
	Prodotto riciclabile.
	ATTENZIONE! o AVVERTENZA! o PROMEMORIA! che descrive una situazione (segnale di avvertimento generale).
	ATTENZIONE! Avvertenza contro la folgorazione!
	Attenzione! La superficie calda può causare ustioni!
	Da utilizzare esclusivamente all'interno dei locali.

 **ATTENZIONE! Le illustrazioni in questo manuale sono solo a scopo illustrativo e possono differire in alcuni dettagli dall'aspetto reale del prodotto.**

Il manuale originale è la versione tedesca. Le altre versioni linguistiche sono traduzioni dal tedesco.

2. Sicurezza d'uso

ATTENZIONE! Leggere tutte le avvertenze relative alla sicurezza e tutte le istruzioni. La mancata osservazione delle avvertenze e delle istruzioni può causare folgorazione, incendio e/o danni fisici o morte.

Il termine "unità" o "prodotto" nelle avvertenze e nella descrizione delle istruzioni si riferisce al VASSOIO PER BOLLITORE ELETTRICO PER HOTEL.

2.1. Sicurezza elettrica

a) La spina dell'apparecchio deve essere adattata alla presa. Non modificare la spina in alcun modo. Le spine originali e le prese corrispondenti riducono il rischio di scosse elettriche.
b) Evitare di toccare i componenti con messa a terra come tubi, radiatori, fornelli e frigoriferi. C'è un rischio maggiore di scossa elettrica se il corpo è messo a terra e tocca l'unità esposta a pioggia diretta, pavimentazione bagnata e funzionamento in un ambiente umido. Il passaggio dell'acqua nell'apparecchio aumenta il rischio di danneggiamento o di folgorazione.
c) Non toccare l'apparecchio con mani bagnate o umide.
d) Non usare il cavo dell'alimentazione in modo inadeguato. Non usarlo mai per portare il dispositivo né tirare per estrarre la spina dalla presa. Tenere il cavo lontano da fonti di calore, olio, bordi taglienti o parti in movimento. I cavi danneggiati o aggrovigliati aumentano il rischio di scosse elettriche.
e) Se l'uso dell'apparecchio in un ambiente umido non può essere evitato, è necessario utilizzare un interruttore differenziale (RCD). L'utilizzo di un RCD riduce il rischio di scosse elettriche.
f) Non utilizzare l'apparecchio se il cavo di alimentazione è danneggiato o mostra chiari segni di usura. Un cavo di alimentazione danneggiato deve essere sostituito da un elettricista qualificato o dal servizio di assistenza del produttore.
g) Per evitare scosse elettriche, non immergere il cavo, la spina o l'apparecchio stesso in acqua o altri liquidi. Non utilizzare l'apparecchio su superfici bagnate.
h) ATTENZIONE - PERICOLO DI MORTE! Quando si pulisce o si usa l'apparecchio, non immergerlo mai in acqua o altri liquidi.

2.2. Sicurezza sul posto di lavoro

a) Mantieni l'area di lavoro ordinata e ben illuminata. Il disordine o la scarsa illuminazione possono provocare incidenti. Bisogna essere previdenti, fare attenzione a quello che si fa e usare il buon senso utilizzando l'apparecchio.
b) In caso di dubbi sul corretto funzionamento del dispositivo, si prega di contattare il servizio di assistenza del produttore.
c) L'apparecchio può essere riparato esclusivamente dal servizio di assistenza del produttore. Non eseguire le riparazioni da soli!
d) In caso di incendio o di accensione del fuoco, si devono usare solo estintori a polvere o a neve (CO_2) per spegnere l'apparecchio sotto tensione.
e) Conservare il manuale d'uso per utilizzo futuro. Se l'apparecchio deve essere trasferito a terzi, anche il manuale d'uso deve essere consegnato insieme all'apparecchio.
f) Tenere l'apparecchio lontano dalla portata dei bambini e degli animali.

2.3. Sicurezza personale

a) Non utilizzarel'apparecchio quando si è stanchi, malati o sotto l'influenza di alcol, droghe o farmaci che limitano sostanzialmente la capacità di utilizzare l'apparecchio.
b) L'apparecchio non è destinato ad essere utilizzato da persone (compresi i bambini) con funzioni mentali, sensoriali o intellettuali ridotte, o con mancanza di esperienza e/o conoscenza, a meno che non siano sorvegliati da una persona responsabile della loro sicurezza o abbiano ricevuto da questa istruzioni sull'uso dell'apparecchio.
c) Bisogna prestare attenzione, usare il buon senso durante il funzionamento dell'apparecchio. Un attimo di disattenzione può portare a gravi lesioni del corpo.
d) L'apparecchio non è un giocattolo. I bambini non devono giocare con l'apparecchio.
e) Non mettere le mani o qualsiasi oggetto all'interno dell'apparecchiatura in funzionamento!

2.4. Utilizzo sicuro dell'apparecchio

a) Non utilizzare l'apparecchio se l'interruttore ON/OFF non funziona bene (non si accende e non si spegne). L'apparecchio che non può essere controllato da un interruttore, non è sicuro, non può funzionare e deve essere riparato.
b) Tenere l'apparecchio inutilizzata fuori dalla portata dei bambini e di chiunque non abbia familiarità con l'apparecchio o con questo manuale. Le apparecchiature elettriche sono pericolose nelle mani di utilizzatori inesperti.
c) Mantenere l'apparecchio in uno stato tecnico buono. Prima di ogni operazione, verificare che non vi siano danni generali o alle parti mobili (la rottura di parti può compromettere il funzionamento sicuro del dispositivo). In caso di danno, fai riparare l'apparecchio prima dell'uso.
d) Tenere il dispositivo lontano dalla portata dei bambini
e) La riparazione e la manutenzione delle apparecchiature dovrebbero essere effettuate dal personale qualificato utilizzando esclusivamente parti di ricambio originali. Ciò garantirà un utilizzo sicuro.
f) Per assicurare l'integrità operativa progettata, non rimuovere le coperture installate in fabbrica o allentare le viti.
g) È vietato muovere, spostare o ruotare l'apparecchio durante il funzionamento.
h) Non lasciare l'apparecchio acceso senza sorveglianza.
i) Pulire regolarmente l'apparecchio per evitare un accumulo permanente di sporco.
j) L'apparecchio non è un giocattolo. Le operazioni di pulizia e di manutenzione non devono essere effettuate da bambini senza sorveglianza.
k) Non avviare l'apparecchio vuota.

l) È vietato manomettere il design del prodotto per modificarne i parametri o la costruzione.
m) Tenere il dispositivo lontano da fonti di fuoco e di calore

ATTENZIONE! Anche se l'apparecchio è stato progettato per essere sicuro, sia dotato di adeguate protezioni, e nonostante l'uso di ulteriori elementi di sicurezza per l'utente, c'è ancora un piccolo rischio di incidente o lesione durante l'utilizzo dell'apparecchiatura. Si consiglia di mantenere la cautela e il buon senso durante l'utilizzo.

3. Principi di utilizzo

Il dispositivo è progettato per far bollire l'acqua e può essere utilizzato in condizioni domestiche o simili, come ad esempio:

- mense per il personale di negozi, uffici e altri luoghi di lavoro,
- camere per gli ospiti di alberghi, motel e altre strutture ricettive,
- sale da pranzo, ecc.

L'utente è responsabile di qualsiasi danno derivante da un uso improprio.

3.1. Descrizione del dispositivo

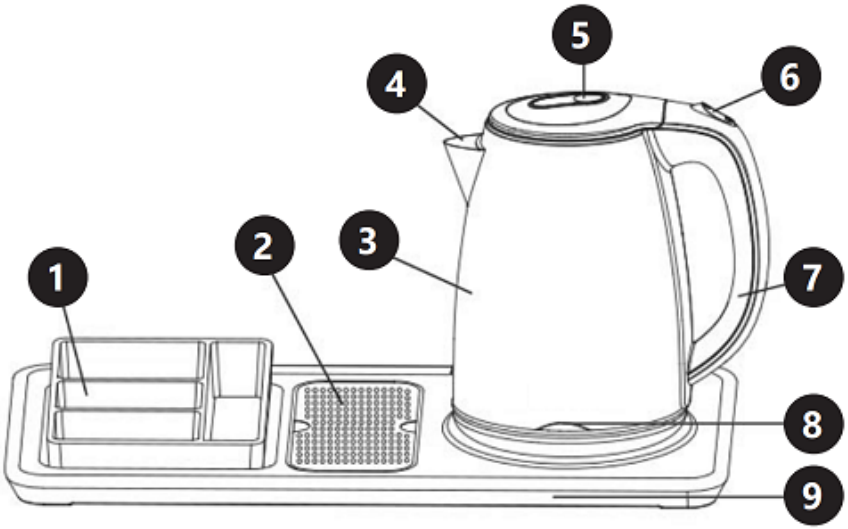

1. Vassoio rimovibile
2. Filtro rimovibile
3. Corpo
4. Imbuto

5. Copertura
6. Pulsante "ON (I)/OFF (0)" (acceso/spento)
7. Maniglia
8. Spia di alimentazione (si accende quando il dispositivo è in fase di riscaldamento)
9. Base di alimentazione

3.2. Preparazione al lavoro

POSIZIONAMENTO DELL'APPARECCHIO

La temperatura ambiente non deve superare i 40°C e l'umidità relativa non deve superare l'85%. L'apparecchio deve essere posizionato in modo da garantire una buona circolazione dell'aria. Bisogna mantenere una distanza minima di 10 cm da ogni parete dell'apparecchio. Tenere l'apparecchio lontano da qualsiasi superficie calda. Utilizzare sempre l'apparecchio su una superficie piana, stabile, pulita, resistente al fuoco e tenere fuori dalla portata dei bambini e delle persone con funzioni mentali, sensoriali o intellettuali ridotte. L'apparecchio deve essere collocato in modo tale che la spina di alimentazione possa essere raggiunta in qualsiasi momento. Assicurarsi che l'alimentazione elettrica dell'apparecchio corrisponda ai dati riportati sulla targhetta!

Prima di utilizzarlo per la prima volta, si consiglia di pulire il dispositivo facendo bollire l'acqua al suo interno una volta e poi versandola. La superficie deve essere pulita con un panno umido.
ATTENZIONE! Non superare la capacità massima del dispositivo indicata nella tabella dei dati tecnici.

3.3. Lavoro con l'apparecchio

1. Posizionare la base del dispositivo su una superficie piana.
2. Per riempire il bollitore, rimuoverlo dalla base e aprire il coperchio, riempire il bollitore con la quantità d'acqua desiderata e chiudere il coperchio. In alternativa, il bollitore può essere riempito con un imbuto.
3. Posizionare il bollitore sulla base.
4. Collegare la spina a una presa di corrente. Portare l'interruttore in posizione "1", la spia del riscaldamento si accende. L'apparecchio inizierà a far bollire l'acqua e, una volta raggiunta l'ebollizione, l'interruttore tornerà automaticamente dalla posizione "1" a "0". È possibile spegnere manualmente l'alimentazione tramite l'interruttore "1/0" durante la cottura. Se è necessario far bollire nuovamente l'acqua, portare l'interruttore in posizione "1".
5. Rimuovere il bollitore dalla base elettrica, quindi versare l'acqua del bollitore nel recipiente.

6. L'apparecchio riprenderà a bollire l'acqua solo quando si premerà nuovamente il pulsante "1/0". Il bollitore può essere riposto sulla base quando non viene utilizzato.

3.4. Protezione contro la bollitura a secco

Se il dispositivo viene avviato accidentalmente senza acqua, la protezione disattiva automaticamente l'alimentazione. In tal caso, attendere che l'apparecchio si sia raffreddato e solo dopo che si sarà raffreddato potrà essere riutilizzato.

3.5. Pulizia e manutenzione

a) Prima di ogni pulizia, regolazione o sostituzione di accessori, e anche quando l'apparecchio non è in uso, bisogna rimuovere la spina di alimentazione e raffreddare completamente l'apparecchio.
b) Usare solo agenti non corrosivi per la pulizia della superficie.
c) Per la pulizia dell'apparecchio si possono usare solo detergenti delicati progettati per la pulizia delle superfici a contatto con gli alimenti.
d) Dopo ogni pulizia, tutti i componenti devono essere asciugati bene prima di utilizzare nuovamente l'apparecchio.
e) Conservare l'apparecchio in un luogo asciutto e fresco, al riparo dall'umidità e dalla luce solare diretta.
f) È vietato spruzzare l'apparecchio con un getto d'acqua o immergerlo in acqua.
g) Per pulire bisogna usare un panno morbido e umido.
h) Non utilizzare oggetti appuntiti e/o metallici (ad esempio una spazzola metallica o una spatola metallica) per la pulizia, poiché potrebbero danneggiare la superficie del materiale dell'apparecchio.
i) Non pulire l'apparecchio con sostanze acide, prodotti medici, diluenti, carburante, olio o altri prodotti chimici, perché questo può causare danni all'apparecchio.
j) Non lavare l'apparecchio in una lavastoviglie automatica.

RIMOZIONE DEL CALCARE

I depositi minerali presenti nell'acqua del rubinetto possono formare incrostazioni all'interno dell'apparecchio, riducendone l'efficienza. Il bollitore deve essere decalcificato regolarmente. Il processo di decalcificazione può essere eseguito secondo le seguenti istruzioni, utilizzando aceto bianco.

1. Riempire il bollitore con tre bicchieri di aceto bianco, quindi aggiungere acqua in modo che copra completamente il fondo del bollitore. Lasciare la soluzione nel bollitore elettrico per tutta la notte.
2. Quindi versare la miscela, riempire il bollitore con acqua pulita, far bollire e versare l'acqua. Ripetere più volte fino alla scomparsa dell'odore di aceto.

Eventuali macchie all'interno del bollitore possono essere rimosse strofinando con un panno umido.

SMALTIMENTO DELLE APPARECCHIATURE USURATE.

Alla fine della sua vita utile, questo prodotto non deve essere smaltito con i normali rifiuti urbani ma va affidato a un centro di raccolta di apparecchiature elettriche ed elettroniche. Lo segnala il simbolo, collocato sul prodotto, sulle istruzioni per l'uso o sull'imballaggio. Le materie plastiche utilizzate nel dispositivo sono adatte al riutilizzo secondo la loro etichettatura. Potete dare un contributo importante alla protezione del nostro ambiente riutilizzando materiali e altri modi di utilizzare l'apparecchiatura usata.

La tua amministrazione locale ti fornirà informazioni sul punto di smaltimento appropriato per le unità usate.

Datos técnicos

Descripción del parámetro	Valor del parámetro
Nombre del producto	HERVIDOR CON BANDEJA PARA HOTEL
Modelo	RC-HKS02
Voltaje de alimentación [V~] / Frecuencia [Hz]	220 - 240/50
Potencia nominal [W]	1500-1800
Capacidad [L]	1,2
Dimensiones (Anchura - Profundidad - Altura) [mm]	450 x 225 x 230
Peso [kg]	2,2

1. Descripción general

Este manual tiene como objeto el uso seguro y fiable de la herramienta. El producto ha sido desarrollado y fabricado siguiendo rigurosamente las prescripciones técnicas, utilizando la tecnología y los componentes más avanzados y manteniendo el máximo nivel de calidad.

ANTES DE COMENZAR A TRABAJAR LEA ATENTAMENTE ESTE MANUAL.

Para extender la vida útil del equipo y garantizar su fiabilidad, el usuario tiene que asegurarse de que el funcionamiento y el mantenimiento sean correctos y se ajusten a las instrucciones de este manual. Las características técnicas y los datos incluidos en este manual son actuales. La información de este documento está sujeta a cambios en relación con mejoras de calidad, sin previo aviso. Teniendo en cuenta los avances tecnológicos y la capacidad de reducir el ruido, el aparato está desarrollado y construido para reducir al mínimo el riesgo relacionado con la exposición al ruido.

Explicación de los símbolos

CE	El producto cumple con los requisitos de las correspondientes normas de seguridad.

	Antes de utilizar, leer atentamente el manual.
	Producto reciclable.
	PRECAUCIÓN! o ¡ADVERTENCIA! o ¡RECORDATORIO! que describe una situación (señal de advertencia general).
	¡ADVERTENCIA! ¡Peligro de choque eléctrico!
	¡advertencia! ¡Tocar la superficie caliente puede provocar quemaduras!
	Solo para uso en interiores.

 **¡ADVERTENCIA!** **Las imágenes de este manual tienen carácter meramente explicativo y los detalles de su producto pueden ser diferentes.**

El manual original es la versión en idioma alemán. Las versiones en otros idiomas son traducciones del alemán.

2. Seguridad de uso

¡ADVERTENCIA! Leer todas las advertencias de seguridad y todos los manuales e instrucciones. El incumplimiento de avisos e instrucciones puede causar el choque eléctrico, el incendio, lesiones graves o la muerte.

Por el término “equipo” o “producto” en estas advertencias y en las descripciones del manual de uso se entiende el <HERVIDOR CON BANDEJA PARA HOTEL>.

2.1. Seguridad eléctrica

a) La clavija de la herramienta eléctrica debe coincidir con el enchufe. Nunca modificar el enchufe de ninguna manera. Usar la clavija no modificada y el enchufe de alimentación correspondiente reducirá el riesgo de choque eléctrico.
b) Evite tocar las partes conectadas a tierra como tubos, radiadores, calderas y frigoríficos. Existe un mayor riesgo de descarga eléctrica al estar conectado a tierra y a la vez tocando un equipo expuesto a la lluvia directa, al pavimento mojado o al funcionamiento en un entorno húmedo. El ingreso del agua a la herramienta aumenta el riesgo de avería y descargas eléctricas.
c) No tocar el dispositivo con las manos mojadas o húmedas.
d) No usar el cable de alimentación de forma incorrecta. Nunca manipular el equipo ni sacar la clavija tirando del cable. Mantener el cable alejado de las fuentes de calor, aceites, cantos cortantes o piezas móviles. Los cables dañados o enredados aumentan el riesgo de descarga eléctrica.
e) Si es inevitable utilizar el equipo en un entorno húmedo, se debe utilizar un dispositivo diferencial residual (RCD). El uso del RCD reduce el riesgo de descarga eléctrica.
f) Está prohibido utilizar la herramienta si el cable de alimentación está dañado o muestra signos visibles de desgaste. El cable de alimentación dañado debe ser sustituido por un electricista cualificado o por el servicio técnico del fabricante.
g) Para evitar el choque eléctrico, no sumergir el cable, el enchufe o el aparato en agua o en cualquier otro líquido. No trabajar con la herramienta en superficies mojadas.
h) ¡ADVERTENCIA! ¡PELIGRO DE MUERTE! No se puede nunca sumergir la herramienta en agua u otros líquidos durante su limpieza o uso.

2.2. Seguridad en el lugar de trabajo

a) Mantenga la zona de trabajo ordenada y bien iluminada. El desorden o la mala iluminación pueden provocar accidentes. Hay que ser previsor, observar lo que se hace y actuar con sentido común al utilizar el equipo.
b) Si tiene alguna duda sobre el funcionamiento del equipo, póngase en contacto con el servicio técnico del fabricante.
c) Cualquier reparación de la herramienta deberá ser realizada por el servicio técnico del fabricante. ¡No reparar el producto por cuenta propia!
d) En caso de producirse un fuego o un incendio, solo deben utilizarse extintores de polvo o de nieve carbónica (CO2) para extinguir el equipo con tensión eléctrica.

e) Guardar el manual de uso para permitir su consulta en futuro. En caso de transmitir el equipo a otra persona, deberá entregarse también el manual de uso.
f) Mantener el equipo fuera del alcance de los niños y los animales.

2.3. Seguridad personal

a) No utilice la máquina si está cansado, enfermo o bajo la influencia de alcohol, drogas o medicamentos que limiten sustancialmente su capacidad para manejar el equipo.
b) El equipo no está destinado a ser utilizado por personas (incluidos los niños) con funciones mentales, sensoriales o intelectuales reducidas o con falta de experiencia y/o conocimientos, a menos que estén supervisadas por una persona responsable de su seguridad o que ésta les haya dado instrucciones cómo operar el equipo.
c) Mantener precaución y aplicar el sentido común durante el trabajo con esta herramienta. Un momento de distracción puede provocar lesiones graves del cuerpo.
d) El dispositivo no es un juguete. Los niños deben ser supervisados para tener la seguridad de que no jueguen con el aparato.
e) ¡No introduzca las manos ni ningún objeto en el interior del equipo puesto en marcha!

2.4. Uso seguro del equipo

a) No utilice el dispositivo si el interruptor de alimentación ON/OFF no funciona correctamente (no conecta y desconecta la alimentación). Cuando una herramienta no se puede controlar con el interruptor, es peligrosa, no debe ser utilizada y debe ser reparada.
b) Mantener el equipo no utilizado fuera del alcance de los niños y de cualquier persona que no esté familiarizada con el equipo o con estas instrucciones de uso. Las herramientas son peligrosas en manos de usuarios sin experiencia.
c) Mantener el producto en buen estado técnico. Antes de cada uso comprobar si hay daños generales o daños relacionados con las piezas móviles (grietas en las piezas pueden afectar al funcionamiento seguro del equipo). En en el caso del daño, haga reparar el equipo antes de usarlo.
d) Mantener el equipo fuera del alcance de los niños
e) Cualquier operación de reparación y mantenimiento debe ser realizada por el personal cualificado y utilizando repuestos originales. Así la seguridad de uso será garantizada.
f) Para garantizar la integridad operativa diseñada del producto, no retirar las cubiertas instaladas en fábrica ni desatornillar los tornillos.
g) Se prohíbe mover, desplazar o girar el aparato durante su funcionamiento.

h) No dejar la herramienta conectada sin vigilancia.
i) Limpiar regularmente la herramienta para evitar la acumulación permanente de suciedad.
j) El dispositivo no es un juguete. Los niños no deben realizar la limpieza y el mantenimiento sin la supervisión de un adulto.
k) No ponga en marcha una máquina vacía.
l) No manipular la estructura del producto para cambiar sus parámetros o el diseño.
m) Mantener el equipo lejos de fuentes de fuego y calor

**¡ADVERTENCIA! Aunque el equipo ha sido diseñado para ser seguro, con las protecciones adecuadas, y a pesar del uso de elementos de seguridad adicionales para el usuario, sigue existiendo un pequeño riesgo de accidente o lesión al manipular el equipo. Se recomienda mantener precaución y actuar con sentido común al utilizarlo.**

3. Normas de uso

El equipo está diseñado para hervir el agua y sirve para el uso doméstico o en lugares parecidos tales como:

- comedores en tiendas, oficinas u otros lugares de trabajo,
- habitaciones en los hoteles, moteles y otros alojamientos,
- comedores etc.

La responsabilidad de todos los daños resultantes de un uso distinto al indicado recae sobre el usuario.

3.1. Descripción del dispositivo

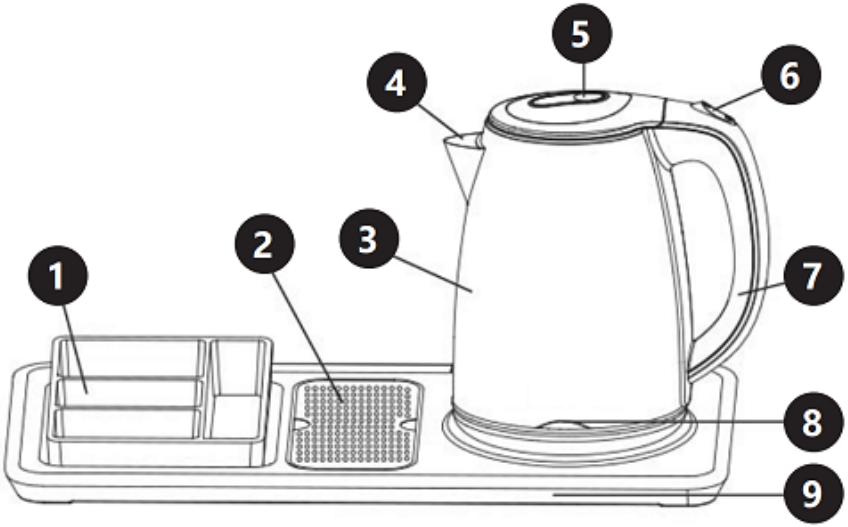

1. Bandeja extraíble
2. Malla filtrante extraíble
3. Cuerpo
4. Embudo
5. Funda
6. Botón „ON (I)/OFF (0)" (encender/apagar)
7. Agarradero
8. Indicador de alimentación (se ilumina cuando el equipo se está calentando)
9. Base de alimentación

3.2. Preparación para el trabajo

LUGAR DE USO

La temperatura de ambiente no debe exceder los 40°C y la humedad relativa no debe exceder el 85%. El dispositivo debe estar situado de manera que garantice una buena circulación de aire. Debe mantenerse una distancia mínima de 10 cm de cada pared del aparato. Mantenga el equipo alejado de cualquier superficie caliente. El equipo siempre debe utilizarse sobre una superficie plana, estable, limpia, resistente al fuego y seca, fuera del alcance de los niños y las personas con reducida capacidad psíquica, sensorial y mental. El dispositivo debe estar situado en un lugar con acceso libre al enchufe de alimentación. ¡Asegúrese de que la fuente de alimentación del dispositivo coincida con los datos indicados en la placa de características!

Antes del primer uso, se recomienda limpiar el equipo hirviendo agua en él una vez y luego verterla. Las superficies se debe limpiar con un paño húmedo.
¡ADVERTENCIA! No supere la capacidad máxima del equipo especificada en la tabla de datos técnicos.

3.3. Trabajo con el equipo

1. Coloque la base del equipo en una superficie plana.
2. Para llenar el hervidor, retírelo de la base y abra la tapa, llene el hervidor con la cantidad de agua necesaria, y después cierre la tapa. Como alternativa, el hervidor se puede llenar a través de un embudo.
3. Coloque el hervidor sobre la base.
4. Conecte el enchufe a una toma de corriente. Coloque el interruptor en la posición „1”, el testigo de calefacción se iluminará. El equipo comenzará hervir el agua, y después de hervir el interruptor automáticamente volverá de la posición „1” a „0”. Se puede apagar manualmente la alimentación utilizando el interruptor „1/0” mientras el agua hierve. Si es necesario hervir el agua de nuevo, coloque el interruptor en la posición „1”.
5. Retire el hervidor de la base de alimentación, y después vierta el agua del hervidor al recipiente.
6. El equipo volverá a hervir el agua de nuevo cuando se presione nuevamente el botón „1/0”. Cuando no se utilice, el hervidor se puede guardar en la base.

3.4. PROTECCIÓN PARA COCCIÓN EN SECO

Si el equipo se enciende accidentalmente sin agua, la protección automáticamente lo apagará. En caso afirmativo, espere hasta que el equipo se enfríe y solo después de enfriarse se puede volver a utilizar.

3.5. Limpieza y mantenimiento

a) Antes de cualquier limpieza, ajuste, sustitución de accesorios y cuando el equipo no esté en uso, desconecte el enchufe de la red y deje que el equipo se enfríe por completo.
b) Para la limpieza de superficies no deben utilizarse productos con propiedades corrosivas.
c) Para la limpieza del equipo sólo deben utilizarse detergentes suaves destinados a la limpieza de superficies que entren en contacto con alimentos.
d) Dejar secar completamente todas las piezas después de cada limpieza, antes de volver a usar el dispositivo.

e) Guardar el dispositivo en un lugar fresco y seco, protegido de la humedad y de la luz solar directa.
f) Está prohibido dirigir un chorro de agua a la herramienta o sumergirla en el agua.
g) Limpiar con un paño suave y húmedo.
h) No utilizar objetos afilados y / o metálicos (por ejemplo, un cepillo de alambre o una cuchara metálica) para la limpieza, ya que pueden dañar la superficie del material del equipo.
i) No limpie el equipo con sustancias ácidas, productos médicos, diluyentes, combustible, aceites u otras sustancias químicas; esto puede dañar el equipo.
j) No limpie el equipo en un lavavajillas automático.

ELIMINACIÓN DE CAL

Los depósitos minerales en el agua del grifo pueden formar cal dentro del equipo lo que reduce el rendimiento de su trabajo. Es necesario descalcificar regularmente el hervidor. El proceso de descalcificación puede realizarse siguiendo las siguientes instrucciones, utilizando el vinagre blanco.

1. Llene el hervidor con tres vasos de vinagre blanco, y después agregue el agua para que cubra completamente el fondo del hervidor. Deje la solución en el hervidor eléctrico durante la noche.
2. A continuación, vierta la solución, llene el hervidor con agua limpia, hierva y vierta el agua. Repita varias veces hasta que el olor a vinagre desaparezca. Todas las manchas en el interior del hervidor se puede eliminar limpiando con un paño húmedo.

ELIMINACIÓN DE DISPOSITIVOS USADOS.

Al final de su vida útil, este producto no debe desecharse con la basura doméstica normal, sino que debe llevarse a un punto de recogida para el reciclaje de aparatos eléctricos y electrónicos. La información está marcada con el símbolo colocado en el producto, incluido en el manual de uso o el embalaje. Los materiales utilizados en este equipo son reciclables de acuerdo con su marcado. Se contribuye de forma importante a la protección del medio ambiente reutilizando, reciclando o eliminando de otra forma los equipos usados.

Su administración local le proporcionará información sobre el punto de eliminación adecuado para las unidades usadas.

Műszaki adatok

Paraméter leírása	Paraméter értéke
Precíziós mérleg	SZÁLLODAI ELEKTROMOS VÍZFORRALÓ
Modell	RC-HKS02
Tápfeszültség [V ~] / Frekvencia [Hz]	220 - 240/50
Névleges teljesítmény [W]	1500-1800
Űrtartalom [l]	1,2
Méretek (Szélesség - Mélység - Magasság) [mm]	450 x 225 x 230
Súly [kg]	2,2

1. Általános leírás

A használati utasítás célja a biztonságos és megbízható használat elősegítése. A termék szigorúan a műszaki előírásoknak megfelelően, a legújabb műszaki megoldások és alkatrészek felhasználásával, a legmagasabb minőségi előírások betartásával lett tervezve és legyártva.

A MUNKAVÉGZÉS ELŐTT FIGYELMESEN OLVASSA EL ÉS ÉRTELMEZZE EZEKET AZ UTASÍTÁSOKAT.

A készülék hosszú és megbízható működésének érdekében ügyelni kell a készülék megfelelő használatára és karbantartására az ebben a használati utasításban leírtaknak megfelelően. A használati utasításban szereplő műszaki adatok és specifikációk aktuálisak. A gyártó fenntartja magának a jogot a termék minőségének javítására, módosítására. A legújabb műszaki megoldások és a zajcsökkentési technológiák figyelembe vételével a készülék úgy lett megtervezve és megépítve, hogy a zajkibocsátásból eredő esetleges kockázat a lehető legalacsonyabb legyen.

Jelmagyarázat

CE	A termék megfelel a vonatkozó biztonsági előírásoknak.

	Használat előtt olvassa el a használati utasítást
	Újrahasznosítható termék.
	VIGYÁZAT! vagy FIGYELMEZTETÉS! vagy EMLÉKEZTETŐ! egy helyzetet ír le (általános figyelmeztető jelzés).
	VIGYÁZAT! Vigyázat, áramütés veszélye áll fent!
	Vigyázat! A forró felület égési sérülést okozhat!
	Csak beltéri használatra.

 **VIGYÁZAT! A használati utasítás illusztrációi szemléltető jellegűek és bizonyos részletekben eltérhetnek a tényleges terméktől.**

A használati utasítás eredeti változata a német verzió. A többi nyelvi verzió az eredeti német fordítása.

2. A felhasználás biztonsága

VIGYÁZAT! Olvasson el minden biztonsági figyelmeztetést és útmutatót! A figyelmeztetések és utasítások figyelmen kívül hagyása áramütést, tüzet, súlyos sérülést vagy halálos balesetet okozhat.

A figyelmeztetésekben és az utasítások leírásában szereplő „készülék” vagy „termék” kifejezés a SZÁLLODAI ELEKTROMOS TEAFŐZŐ TÁLCÁRA vonatkozik.

2.1. Elektromosságra vonatkozó biztonsági szabályok

a) A készülék villásdugójának illenie kell a konnektorba. A villásdugót semmilyen módon ne módosítsa. Az eredeti villásdugók és a megfelelő aljzatok csökkentik az áramütés kockázatát.
b) Kerülje a földelt elemekkel, például csövekkel, radiátorokkal, tűzhelyekkel és hűtőszekrényekkel való érintkezést. Fokozott fennáll az áramütés veszélye, ha teste földelve van, és közvetlen esőnek, nedves felületnek kitett berendezésekkel érintkezik vagy nedves környezetben dolgozik. A készülékbe jutó víz növeli a sérülés és az áramütés kockázatát.
c) Ne érintse meg a készüléket vizes vagy nedves kézzel.
d) Ne használja a kábelt rendeltetésétől eltérően! Soha ne használja a készülék felemelésére vagy a konnektorból való kihúzásra. A kábelt tartsa távol hőtől, olajtól, éles szegélyektől vagy mozgó alkatrészektől. A sérült vagy összegabalyodott vezetékek növelik az áramütés kockázatát.
e) Ha elkerülhetetlen a készülék nedves környezetben történő használata, akkor maradékáram kapcsolót (RCD-t) kell használni. Az RCD használata csökkenti az áramütés kockázatát.
f) Tilos a készülék használata, ha a tápkábel megsérült, vagy kopási jelek észlelhetők. A sérült tápkábelt szakképzett villanyszerelővel vagy a gyártó szervizével kell kicseréltetni.
g) Az áramütés elkerülése érdekében ne merítse a kábelt, villásdugót vagy a készüléket vízbe vagy más folyadékba. Tilos a készüléket nedves felületen használni.
h) VIGYÁZAT - ÉLETVESZÉLY! A készülék tisztítása vagy használata közben soha ne merítse vízbe vagy más folyadékba.

2.2. Munkahelyre vonatkozó biztonsági szabályok

a) Ügyeljen a munkaterületen a rendre és a jó megvilágításra. A rendetlenség vagy a rossz megvilágítás balesetekhez vezethet. Legyen előrelátó, ügyeljen a cselekedeteire és használja a józan eszét a berendezés használata során.
b) Ha bizonytalan abban, hogy a készülék megfelelően működik-e, lépjen kapcsolatba a gyártó szervizével.
c) A készüléket csak a gyártó szervize javíthatja. Tilos önálló javításokat végezni a terméken!
d) Tűz esetén por vagy szén-dioxid (CO2) tűzoltó készülékkel oltsa el a tüzet (olyan készülékkel, amelyet feszültség alatt álló elektromos berendezésekhez terveztek).
e) A használati utasítást meg kell őrizni, később is szükség lehet rá. Ha a készüléket átadja egy következő tulajdonosnak, a használati utasítást is mindenképpen a termékkel együtt át kell adni.
f) Tartsa távol a készüléket gyermekektől és háziállatoktól.

2.3. Személyekre vonatkozó biztonsági szabályok

a) Tilos a készüléket fáradtan, betegen vagy alkohol, kábítószer vagy olyan gyógyszer hatása alatt használni, amely jelentősen korlátozza a koncentrációs képességet.
b) A készüléket nem használhatják csökkent szellemi, érzékszervi és mentális funkciókkal rendelkező személyek (beleértve a gyermekeket is), vagy akik nem rendelkeznek megfelelő tapasztalattal és/vagy ismeretekkel, kivéve, ha a biztonságukért felelős személy felügyeli őket, vagy ha utasítást kaptak tőlük, hogy hogyan kell kezelni a készüléket.
c) Legyen óvatos, használja a józan eszét a készülék használata során. Munka közben egy pillanatnyi figyelmetlenség súlyos balesetet okozhat.
d) A készülék nem játék. Nem szabad megengedni, hogy gyermekek játszanak a készülékkel.
e) Ne tegye a kezét vagy egyéb tárgyakat a működő gép belsejébe!

2.4. A készülék biztonságos használata

a) Ne használja a készüléket, ha a KI/BE kapcsoló nem működik megfelelően (nem kapcsol be és ki). A kapcsolóval nem vezérelhető készülékek veszélyesek, nem alkalmasak a használatra és meg kell őket javítani.
b) Az épp használaton kívüli készüléket tartsa távol gyermekektől és olyan személyektől, akik nem ismerik a készüléket vagy a használati utasítást. A készülék veszélyes lehet a tapasztalatlan felhasználók kezében.
c) Tartsa a készüléket jó műszaki állapotban. Minden munka előtt ellenőrizze, hogy nincsenek-e sérülések a burkolaton vagy a mozgó alkatrészeken (repedések befolyásolhatják a készülék biztonságos működését). Sérülés esetén a készüléket használat előtt javítsa meg.
d) A készüléket gyermekektől elzárva kell tartani.
e) A készülékek javítását és karbantartását csak szakképzett személyek végezhetik, kizárólag eredeti cserealkatrészek használatával. Ez biztosítja a biztonságos használatot.
f) A működési integritás biztosítása érdekében tilos eltávolítani a gyári burkolatot vagy a csavarokat.
g) Tilos a készüléket működés közben mozgatni, áthelyezni vagy forgatni.
h) Ne hagyja felügyelet nélkül a készüléket, amíg be van kapcsolva.
i) Rendszeresen tisztítsa meg a készüléket, hogy megakadályozza a szennyeződések felhalmozódást.
j) A készülék nem játék. Gyermekek nem végezhetik felnőtt felügyelete nélkül a tisztítási vagy karbantartási munkálatokat.
k) A készüléket tilos üresen indítani.
l) Tilos módosítani a termék felépítését paramétereinek vagy kialakításának megváltoztatása érdekében.

m) Tartsa távol a készülékeket tűztől és más hőforrásoktól.

VIGYÁZAT! Annak ellenére, hogy a készülék minél biztonságosabbra lett tervezve, fel lett szerelve megfelelő biztonsági eszközökkel, valamint a felhasználó biztonságát óvó plusz elemek használatának ellenére is fennáll a baleset vagy sérülés veszélye a készülékkel való munka során. A termék használata során járjon el óvatosan és a józan ész szabályai szerint.

3. Üzemeltetés szabályai

A készüléket víz forralására tervezték, és háztartási vagy hasonló körülmények között használható, mint például:

- üzemi étkezdékben, üzletekben, irodákban és más munkahelyeken,
- szállodák vendégszobiban, motelekben és egyéb szálláshelyeken,
- étkezőkben stb.

A felhasználó felelős a nem rendeltetésszerű használatból eredő bármilyen kárért.

3.1. A készülék leírása

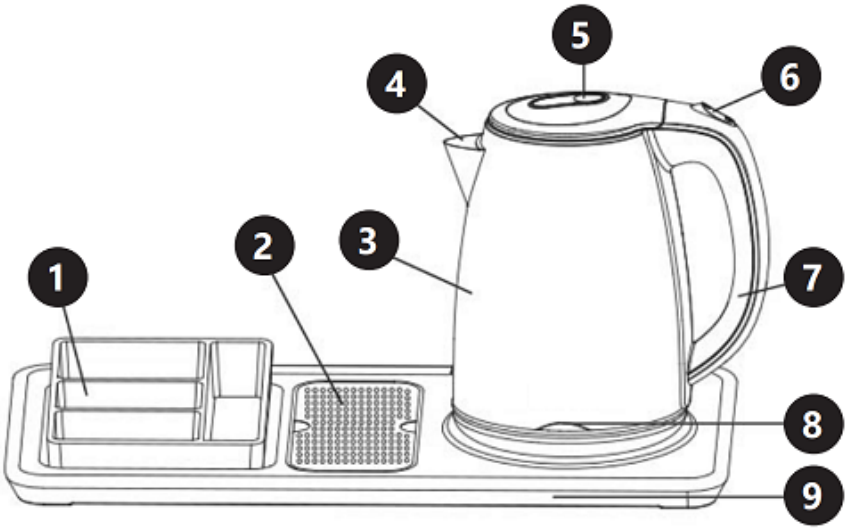

1. Kivehető tálca
2. Kivehető szűrőbetét
3. Szórópisztoly teste
4. Tölcsér
5. Huzat

6. „ON (I)/OFF (0)” (be/ki) gomb
7. Fogantyú
8. Tápellátás jelzőfény (világít, amikor a készülék melegszik)
9. Vízforraló áramellátó-alapja

3.2. Beüzemelés előtt

BERENDEZÉS ELHELYEZÉSE:
A készülék környezetének hőmérséklete nem haladhatja meg a 40°C-ot, és páratartalma nem haladhatja meg a 85%-ot. A készüléket úgy kell elhelyezni, hogy a jó légáramlás biztosítva legyen. A készülék mindegyik falától legalább 10 cm távolságot kell tartani. Tartsa távol a készüléket bármilyen forró felülettől. A készüléket mindig egyenes, stabil, tiszta, tűzálló és száraz felületen kell használni, gyermekek és csökkent szellemi, érzékszervi vagy mentális funkciókkal rendelkező személyek számára elérhetetlen helyen. A készüléket úgy kell elhelyezni, hogy a tápkábel villásdugója bármikor elérhető legyen. Ellenőrizni kell, hogy a készülék tápellátása megfelel-e az adattáblán megadott adatoknak!

Az első használat előtt ajánlatos a készüléket úgy megtisztítani, hogy egyszer vizet forralunk benne, majd kiöntjük. A felületet nedves ruhával kell letörölni.
VIGYÁZAT! Ne lépje túl a készülék műszaki adatok táblázatában megadott maximális űrtartalmát.

3.3. A készülék használata

1. Helyezze a készülék alját sima felületre.
2. A vízforraló feltöltéséhez vegye azt le a talpról és nyissa ki a fedelet, töltse fel a kannát a kívánt mennyiségű vízzel, majd zárja le a fedelet. Alternatív megoldásként a vízforraló tölcséren keresztül is megtölthető.
3. Helyezze a vízforralót a talpra.
4. Csatlakoztassa a készüléket hálózati áramhoz. Állítsa a kapcsolót "1" állásba, a fűtés visszajelző lámpa kigyullad. A készülék elkezdi forralni a vizet, és a forralás után a kapcsoló automatikusan visszaáll "1"-ről "0"-ra. Forralás közben az „1/0” kapcsolóval manuálisan is kikapcsolható. Ha újra fel kell forralnia a vizet, állítsa a választógombot „1” állásba.
5. Távolítsa el a vízforralót az elektromos talpról, majd öntse át a vizet az edénybe.
6. A készülék addig nem forralja fel újra a vizet, amíg ismét meg nem nyomja az „1/0” gombot. Használaton kívül a vízforraló az alapon tárolható.

3.4. Védelem a szőrazon történő forralés ellen.

Ha a készüléket véletlenül víz nélkül indítják el, a védelem automatikusan kikapcsolja az áramellátást. Ha ez megtörténik, várja meg, amíg a készülék lehűl, mielőtt a lehűlés után újra használhatná.

3.5. Tisztítás és karbantartás

a) Minden tisztítás, beállítás vagy tartozékcsere előtt, valamint akkor is, ha a készüléket nem használja, húzza ki a hálózati csatlakozót, és hagyja teljesen kihűlni a készüléket.
b) A felületek tisztítására csak maró anyagoktól mentes tisztítószereket szabad használni.
c) A készülék tisztításához csak enyhe tisztítószereket szabad használni, amelyek élelmiszerekkel érintkező felületek tisztítására szolgálnak.
d) Minden tisztítás után az összes alkatrészt alaposan meg kell szárítani a készülék újbóli használata előtt.
e) A készüléket hűvös és száraz helyen, nedvességtől és közvetlen napfénytől védve kell tárolni.
f) Tilos a készüléket vízsugárral fröcskölni, vagy vízbe meríteni.
g) A tisztításhoz nedves, puha rongyot kell használni.
h) Ne használjon éles és/vagy fém eszközöket (pl. drótkefét vagy fém spatulát) a tisztításhoz, mert azok sérülést okozhatnak a készülék felületét bevonó anyagon.
i) Ne tisztítsa a készüléket maró anyagokkal, orvosi tisztítószerekkel, hígítókkal, üzemanyaggal, olajokkal vagy más vegyszerekkel, mert ezek károsíthatják a készüléket.
j) Ne tisztítsa a készüléket automata mosogatógépben.

VÍZKŐMENTESÍTÉS

A csapvízben lévő ásványi lerakódások vízkövet képezhetnek a készülék belsejében, ami csökkenti a készülék teljesítményét. A vízforralót rendszeresen vízkőteleníteni kell. A vízkőmentesítést az alábbi utasítások szerint, fehér ecettel végezheti el.

1. Töltse fel a kannát három pohár fehér ecettel, majd adjon hozzá vizet, amíg teljesen el nem fedi a kanna alját. Hagyja az oldatot a vízforralóban egy éjszakán át.
2. Ezután öntse ki a keveréket, töltse meg a kannát tiszta vízzel, forralja fel, és öntse ki a vizet. Ismételje meg többször, amíg az ecetszag eltűnik. A vízforraló belsejében lévő foltokat nedves ruhával törölheti le.

A HASZNÁLT KÉSZÜLÉKEK UTILIZÁLÁSA

Az élettartam lejárta után a terméket tilos a hagyományos háztartási hulladékkal együtt kidobni, ehelyett át kell adni elektromos és elektronikai berendezések

újrahasznosítására szakosodott gyűjtőpontra. Ezt a terméken, a használati útmutatóban vagy a csomagoláson található szimbólum is jelzi. A készülékben használt anyagok a jelölésüknek megfelelően újrahasznosíthatóak. Az újrafelhasználással, anyagok újrahasznosításával vagy a használt eszközök más módon történő használatával jelentős mértékben hozzájárul környezetünk védelméhez.

A helyi hatóság tájékoztatást ad a használt egységek megfelelő lerakóhelyéről.

Tekniske data

Parameterbeskrivelse	Parameterværdi
Produktnavn	HOTEL ELEKTRISK KEDEL
Model	RC-HKS02
Forsyningsspænding [V~] / Frekvens [Hz]	220 - 240/50
Nominel effekt [W]	1500-1800
Indhold [L]	1,2
Dimensioner (Bredde - Dybde - Højde) [mm]	450 x 225 x 230
Vægt [kg]	2,2

1. Generel beskrivelse

Denne betjeningsvejledning er beregnet til at hjælpe med sikker og pålidelig brug. Dette produkt er designet og produceret strengt i henhold til tekniske indikationer, ved hjælp af de nyeste teknologier og komponenter samt opretholdelse af de højeste kvalitetsstandarder.

LÆS OG FORSTÅ DENNE BETJENINGSVEJLEDNING OMHYGGELIGT INDEN ARBEJDET PÅBEGYNDES.

For at sikre en lang og pålidelig drift af apparatet er det nødvendigt at sørge for den korrekte betjening og vedligeholdelse i overensstemmelse med retningslinjerne angivet i denne betjeningsvejledning. De tekniske data og specifikationer angivet i denne betjeningsvejledning er aktuelle. Producenten forbeholder sig retten til at foretage ændringer i forbindelse med forøgelse af kvaliteten. Apparatet er designet og bygget på en sådan måde, at risikoen for støjemission begrænses til det laveste niveau.

Symbolforklaring

CE	Produktet opfylder kravene, angivet i de relevante sikkerhedsstandarder.
	Læs betjeningsvejledningen inden brug.

	Produktet er genanvendeligt.
	FORSIGTIG! eller ADVARSEL! eller PÅMINDELSE!, der beskriver en situation (generelt advarselstegn).
	OBS! Advarsel mod elektrisk stød!
	Obs! Varm overflade kan forårsage forbrændinger!
	Udelukkende til indendørs brug.

 **OBS! Illustrationerne i denne betjeningsvejledning er kun til reference og kan i nogle detaljer afvige fra det faktiske produkt.**

Den originale version af betjeningsvejledningen er på tysk. De andre sprogversioner er oversættelser fra tysk.

2. Brugssikkerhed

OBS! Læs alle sikkerhedsadvarsler og alle instruktioner. Manglende overholdelse af advarslerne og instruktionerne kan resultere i elektrisk stød, brand og/eller alvorlig personskade eller død.

Udtrykket "enhed" eller "produkt" i advarslerne og i beskrivelsen af instruktionerne refererer til HOTEL ELECTRIC TEA KETTLE BAKKE.

2.1. Elektrisk sikkerhed

a) Apparatets stik skal passe til stikkontakten. Du må ikke ændre stikket på nogen måde. Originale stik og passende stikkontakter reducerer risikoen for elektrisk stød.

b) Undgå kropskontakt med jordede dele såsom rør, radiatorer, ovne og køleskabe. Der er en øget risiko for elektrisk stød, hvis din krop er

jordforbundet og i kontakt med udstyr, der udsættes for direkte regn, våde overflader og arbejder i fugtige omgivelser. Vand, der kommer ind i apparatet, øger risikoen for skader og elektrisk stød.

c) Rør ikke ved apparatet med våde eller fugtige hænder.
d) Brug ikke kablet til adapteren/strømkablet forkert. Brug den aldrig til at bære apparatet eller til at fjerne stikket fra stikkontakten. Hold ledningen væk fra varmekilder, olie, skarpe kanter eller bevægelige dele. Beskadigede eller sammenfiltrede ledninger øger risikoen for elektrisk stød.
e) Hvis det er uundgåeligt at bruge apparatet i et fugtigt miljø, skal der bruges en reststrømsenhed (RCD). Brug af en RCD mindsker risikoen for elektrisk shock.
f) Det er forbudt at bruge apparatet, hvis netledningen er beskadiget eller viser synlige tegn på slid. En autoriseret elektriker eller servicetekniker skal udskifte den beskadigede ledning
g) For at undgå elektrisk stød må netledningen, stikket eller apparatet ikke nedsænkes i vand eller anden væske. Brug ikke apparatet på våde overflader.
h) OBS – LIVSFARE! Apparatet må aldrig nedsænkes i vand eller andre væsker under rengøring.

2.2. Sikkerhed på arbejdspladsen

a) Oprethold orden på arbejdspladsen og god belysning. Uorden eller dårlig belysning kan føre til ulykker. Vær fremadrettet, se hvad du laver, og brug sund fornuft, når du bruger dette udstyr.
b) Hvis du er i tvivl om apparatet fungerer korrekt, skal du kontakte producentens kundeservice.
c) Reparationer af apparatet må kun udføres af producentens kundeservice. Foretag ikke reparationer selv!
d) I tilfælde af ild eller brand under apparatets drift skal du kun bruge tørpulverslukkere eller kuldioxid (CO2) ildslukkere til at slukke ilden.
e) Gem betjeningsvejledningen til senere brug. Hvis apparatet videregives til tredjemand, skal betjeningsvejledningen også afleveres sammen med apparatet.
f) Hold apparatet væk fra børn og kæledyr.

2.3. Personlig sikkerhed

a) Det er forbudt at betjene apparatet i en tilstand af træthed, sygdom, alkoholpåvirkning, brug af stoffer eller lægemidler, der i væsentlig grad begrænser evnen til at betjene apparatet.
b) Apparatet er ikke beregnet til at blive brugt af mennesker (herunder børn) med nedsatte mentale, sensoriske og mentale funktioner eller uden tilstrækkelig erfaring og / eller viden, medmindre de er under opsyn af en person, der er

ansvarlig for deres sikkerhed eller har modtaget instruktioner vedrørende betjening af apparatet.

c) Vær forsigtig og brug sund fornuft, når du betjener apparatet. Et øjebliks uopmærksomhed under betjening af apparatet kan medføre alvorlig personskade.
d) Apparatet er ikke et legetøj. Børn bør være under opsyn for at sikre, at de ikke leger med apparatet.
e) Læg ikke dine hænder eller genstande ind i apparatet under drift!

2.4. Sikker brug af apparatet

a) Brug ikke apparatet, hvis ON/OFF-kontakten ikke fungerer korrekt (den kan ikke tænde eller slukke apparatet). Apparater, der ikke kan styres med kontakten er farlige, må ikke fungere og skal repareres.
b) Opbevar inaktive apparater uden for børns rækkevidde og personer, der ikke kender enheden eller denne betjeningsvejledning. Apparaterne er farlige i hænderne på uerfarne brugere.
c) Hold apparatet i god teknisk stand. Kontroller, at der ikke er generelle skader eller fejl i forbindelse med bevægelige dele (revner i dele og komponenter eller andre forhold, der kan påvirke sikker drift af apparatet) inden hver brug. I tilfælde af fejl skal apparatet repareres før brug.
d) Opbevar apparatet utilgængeligt for børn.
e) Reparation og vedligeholdelse af apparater bør udføres af kvalificerede personer, der kun bruger originale reservedele. Dette vil sikre sikker brug.
f) For at sikre apparatets konstruerede driftsintegritet må du ikke fjerne fabriksinstallerede dæksler eller fjerne skruer.
g) Det er forbudt at flytte, transportere eller rotere apparatet under drift.
h) Efterlad ikke apparatet uden opsyn, når det er tændt.
i) Rengør apparatet regelmæssigt for at forhindre permanent bundfældning af snavs.
j) Apparatet er ikke et legetøj. Rengøring og vedligeholdelse må ikke udføres af børn uden opsyn af en voksen.
k) Apparatet må ikke startes tomt.
l) Det er forbudt at forstyrre konstruktionen af produktet for at ændre dets parametre eller konstruktion.
m) Hold apparatet væk fra varmekilder og ild.

OBS! På trods af at apparatet er designet til at være sikker, har tilstrækkelige beskyttelsesmidler og på trods af brugen af yderligere brugersikkerhedselementer, er der stadig en lille risiko for uheld eller personskade, mens du arbejder med apparatet. Det anbefales at udvise forsigtighed og sund fornuft, når du bruger det.

3. Betingelser for brug

Apparatet er designet til at koge vand og kan bruges i husholdningsforhold eller lignende forhold, såsom:

- personalekantiner i butikker, kontorer og andre arbejdspladser,
- gæsteværelser på hoteller, moteller og andre overnatningsfaciliteter,
- spisestuer og lign.

Enhver skade, der skyldes forkert brug, er brugerens ansvar.

3.1. Beskrivelse af apparatet

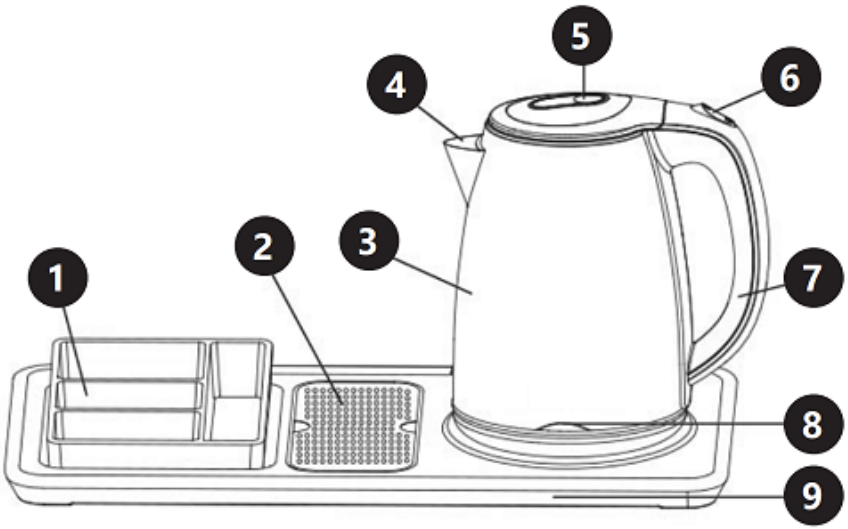

1. Aftagelig bakke
2. Aftageligt filternet
3. Krop
4. Tragt
5. Overtræk
6. ON/OFF (0)" (tænd/sluk-knap)
7. Håndtag
8. Strømindikator (tænder, når apparatet varmer)
9. Strømbase

3.2. Klargøring til drift

APPARATETS PLACERING

Omgivelsestemperaturen må ikke overstige 40°C, og luftfugtigheden må ikke overstige 85%. Apparatet skal placeres på en måde, der sikrer god luftcirkulation.

Der skal opretholdes en afstand på mindst 10 cm fra apparatets væg. Hold apparatet væk fra varme overflader. Apparatet skal altid bruges på en jævn, stabil, ren, brandsikker og tør overflade og uden for rækkevidde af børn og mennesker med nedsatte mentale, sensoriske og mentale funktioner. Apparatet skal placeres på en sådan måde, at netstikket når som helst kan nås. Sørg for, at strømforsyningen til apparatet svarer til de data, der er angivet på typeskiltet!

Før første brug anbefales det at rengøre enheden ved at koge vand i den én gang og derefter hælde den ud. Overfladen skal tørres af med en fugtig klud.
OBS! Overskrid ikke den maksimale kapacitet for apparatet, der er angivet i tabellen med tekniske data.

3.3. Arbejde med apparatet

1. Placer bunden af apparatet på en flad overflade.
2. For at fylde kedlen skal du fjerne den fra bunden og åbne låget, fylde kedlen med den ønskede mængde vand og derefter lukke låget. Alternativt kan kedlen fyldes gennem en tragt.
3. Placer kedlen på basen.
4. Tilslut stikket til stikkontakten. Sæt kontakten i "1"-positionen, varmekontrollampen tændes. Apparatet begynder at koge vand, og efter kogningen vender kontakten automatisk tilbage fra "1" til "0". Det er muligt at slukke for strømmen manuelt med "1/0" knappen under madlavning. Hvis du skal koge vandet igen, skal du indstille kontakten til "1".
5. Fjern kedlen fra strømbasen, og hæld derefter vandet fra kedlen i beholderen.
6. Apparatet koger ikke vand, før der igen trykkes på "1/0"-knappen. Elkedlen kan opbevares på basen, når den ikke er i brug.

3.4. Tørkogningsbeskyttelse

Hvis apparatet ved et uheld startes uden vand, vil beskyttelsen automatisk slukke for strømmen. Hvis dette sker, skal du vente på, at apparatet er kølet af, før den kan bruges igen, efter at den er kølet ned.

3.5. Rengøring og vedligeholdelse

a) Tag netstikket ud og lade apparatet køle helt af inden hver rengøring, justering eller udskiftning af tilbehør, og også når apparatet ikke er i brug.
b) Brug kun ikke-ætsende midler til at rengøre overfladen.
c) Der må kun bruges milde rengøringsmidler til rengøring af overflader, der kommer i kontakt med mad.

d) Alle dele skal tørres grundigt efter hver rengøring og før apparatet genbruges.
e) Opbevar apparatet på et køligt og tørt sted, beskyttet mod fugt og direkte sollys.
f) Det er forbudt at sprøjte apparatet med en vandstrøm eller nedsænke det i vand.
g) Brug en blød og fugtig klud til rengøring.
h) Brug ikke skarpe og/eller metalgenstande (f.eks. en stålbørste eller en metalspatel) til rengøring, da de kan beskadige overfladen af det materiale, som apparatet er fremstillet af.
i) Rengør ikke apparater med sure stoffer, medicinske midler, fortyndere, brændstof, olier eller andre kemikalier, da disse kan beskadige apparater.
j) Rengør ikke apparatet i en automatisk opvaskemaskine.

AFKALKNING

Mineralaflejringer i postevand kan danne kalk inde i apparatet, hvilket reducerer dets ydeevne. Kedlen skal afkalkes regelmæssigt. Afkalkningsprocessen kan udføres i henhold til instruktionerne nedenfor ved at bruge hvid eddike.

1. Fyld kedlen med tre glas hvid eddike og tilsæt derefter vandet, indtil det helt dækker bunden af kedlen. Lad opløsningen stå i elkedlen natten over.
2. Hæld derefter blandingen ud, fyld kedlen med rent vand, kog det og hæld vandet ud. Gentag flere gange, indtil duften af eddike forsvinder. Eventuelle pletter inde i elkedlen kan fjernes ved at tørre af med en fugtig klud.

BORTSKAFFELSE AF BRUGTE UDSTYR

Dette produkt må ikke bortskaffes sammen med almindeligt husholdningsaffald ved slutningen af dets levetid, men skal bringes til et indsamlingssted for genbrug af elektriske og elektroniske apparater. Dette er angivet med symbolet på produktet, brugsvejledningen eller emballagen. Materialerne, der bruges i apparatet kan genbruges i overensstemmelse med deres mærkning. Du yder et væsentligt bidrag til beskyttelsen af vores miljø, takket være genbrug, brug af materialer eller andre former for genbrug af brugte enheder.

Din lokale administration vil give dig information om det passende bortskaffelsessted for brugte enheder.

Tekniset tiedot

Parametrin kuvaus	Parametrin arvo
Tuotteen nimi	HOTELLIN SÄHKÖINEN VEDENKEITIN
Malli	RC-HKS02
Virtalähteen jännite [V~] / taajuus [Hz]	220 - 240/50
Nimellisteho [W]	1500-1800
Tilavuus [L]	1,2
Mitat (leveys x syvyys x korkeus) [mm]	450 x 225 x 230
Paino [kg]	2,2

1. Yleiskuvaus

Ohje on tarkoitettu turvallisen ja luotettavan käytön avuksi. Tuote on suunniteltu ja valmistettu tarkkojen teknisten ohjeiden mukaisesti, käyttäen viimeisintä teknologiaa ja komponentteja sekä noudattaen korkeimpia laatustandardeja.

ENNEN KÄYTÖN ALOITTAMISTA TÄMÄ OHJE ON LUETTAVA HUOLELLISESTI JA YMMÄRRETTÄVÄ.

Laitteen pitkän ja luotettavan toiminnan varmistamiseksi on välttämätöntä huolehtia sen oikeasta käytöstä ja huollosta tämän käyttöohjeen sisältämien ohjeiden mukaisesti. Tämän ohjeen sisältämät tekniset tiedot ja spesifikaatiot ovat ajan tasalla. Valmistaja pidättää oikeuden laadun parantamiseen liittyviin muutoksiin. Tekniikan kehityksen ja melun vähentämismahdollisuudet huomioiden laite on suunniteltu ja rakennettu siten, että melupäästöistä aiheutuva riski on rajoitettu alimmalle tasolle.

Symbolien selitykset

CE	Tuote täyttää sitä koskevien turvallisuusstandardien vaatimukset.
	Lue ohje ennen käyttöä.
	Tuote on kierrätettävä.

	VAROITUS! tai VAROITUS! tai MUISTUTUS! kuvaa tilannetta (yleinen varoitusmerkki).
	HUOMIO! Sähköiskun vaara!
	Huomio! Kuuma pinta voi aiheuttaa palovammoja.
	Vain sisäkäyttöön.

 **HUOMIO! Tämän käyttöohjeen kuvat ovat viitteellisiä ja joissakin yksityiskohdissa ne voivat poiketa tuotteen todellisesta ulkonäöstä.**

Alkuperäinen käyttöohje on käyttöohjeen saksankielinen versio. Muut kieliversiot ovat käännöksiä saksan kielestä.

2. Käyttöturvallisuus

HUOMIO! Lue kaikki turvallisuutta koskevat varoitukset ja kaikki ohjeet. Varoitusten ja ohjeiden noudattamatta jättäminen voi johtaa sähköiskuun, tulipaloon ja/tai vakaviin vammoihin tai kuolemaan.

Termi "laite" tai "tuote" varoituksissa ja ohjeiden kuvauksissa viittaa HOTELLIN SÄHKÖKÄYTTÖISEEN TEEKANNUALUSTAAN.

2.1. Sähköturvallisuus

a) Laitteen pistokkeen pitää sopia pistorasiaan. Älä muokkaa pistotulppaa millään tavalla. Alkuperäiset pistokkeet ja yhteensopivat pistorasiat pienentävät sähköiskun vaaraa.

b) Vältettävä kosketusta maadoitettuihin osiin kuten putkiin, lämpöpattereihin, uuneihin ja jääkaappeihin. Sähköiskun vaara on suurempi, jos kehosi on maadoitettu ja koskettaa laitteita, jotka ovat alttiina suoralle sateelle, märille pinnoille ja toiminnalle kosteassa ympäristössä. Veden pääsy laitteeseen lisää sen vaurioitumisriskiä ja sähköiskun vaaraa.

c) Älä kosketa laitetta märillä tai kosteilla käsillä.
d) Älä käytä virtajohtoa epäasiallisella tavalla. Älä koskaan käytä sitä laitteen kantamiseen tai pistokkeen irrottamiseen pistorasiasta. Pidä virtajohto etäällä lämmönlähteestä, öljystä, terävistä reunoista tai liikkuvista osista. Vahingoittuneet tai sotkeutuneet virtajohdot lisäävät sähköiskun vaaraa.
e) Jos laitteen käyttöä kosteassa ympäristössä ei voida välttää, on käytettävä vikavirtasuojakytkintä (RCD). Vikavirtasuojakytkimen käyttö vähentää sähköiskun vaaraa.
f) Laitteen käyttö on kielletty, jos virtajohto on vaurioitunut tai siinä on selviä kulumisen merkkejä. Vaurioituneen virtajohdon vaihto on annettava pätevän sähköasentajan tai valmistajan huollon tehtäväksi
g) Älä upota virtajohtoa, pistoketta tai itse laitetta veteen tai muuhun nesteeseen sähköiskun välttämiseksi. Älä käytä laitetta märillä pinnoilla.
h) HUOMIO – HENGENVAARA! Kun puhdistat tai käytät laitetta, älä koskaan upota sitä veteen tai muihin nesteisiin.

2.2. Turvallisuus työpaikalla

a) Pidä työpaikalla järjestys ja hyvä valaistus. Epäjärjestys tai huono valaistus voivat johtaa onnettomuuksiin. Toimi ennakoivasti, katso mitä olet tekemässä ja käytä tervettä järkeä laitteen käytön aikana.
b) Jos sinulla on epäilyksiä, toimiiko laite oikein, ota yhteys valmistajan huoltoon.
c) Tuotteen saa korjata vain valmistajan huoltopalvelu. Omatoimisia korjauksia ei saa tehdä!
d) Jos tulipalo syttyy, sammuta se jauhe- tai hiilidioksidisammuttimella (CO_2) (joka on tarkoitettu käytettäväksi jännitteisten sähkölaitteiden sammuttamiseen).
e) Säilytä käyttöohje myöhempää käyttöä varten. Jos tuote luovutetaan kolmansille osapuolille, myös käyttöohje on luovutettava tuotteen mukana.
f) Pidä laite poissa lasten ja eläinten ulottuvilta.

2.3. Henkilökohtainen turvallisuus

a) Laitetta ei saa käyttää väsyneenä, sairaana, alkoholin, huumeiden tai lääkkeiden vaikutuksen alaisena, jotka rajoittavat merkittävästi kykyä käyttää tuotetta.
b) Laitetta ei ole tarkoitettu henkilöiden (mukaan lukien lapset) käytettäväksi, joilla on alentuneet psyykkiset, sensoriset ja henkiset toiminnot tai joilla ei ole riittävää kokemusta ja/tai tietoa, jos he eivät ole heidän turvallisuudestaan vastaavan henkilön valvonnassa tai he eivät ole saaneet ohjeita, kuinka laitetta on käytettävä.
c) Ole varovainen ja käytä tervettä harkintaa koneen käytön aikana. Hetkellinen epätarkkaavaisuus voi johtaa vakaviin vammoihin.

d) Laite ei ole leikkikalu. Lapsia on valvottava, jotteivat he leikkisi laitteen kanssa.
e) Älä laita käsiä ja esineitä käynnissä olevan laitteen sisään!

2.4. Laitteen turvallinen käyttö

a) Älä käytä laitetta, jos ON/OFF-kytkin ei toimi kunnolla (ei kytke päälle eikä pois päältä). Laitteita, joita ei voida ohjata kytkimellä, ovat vaarallisia. Niitä ei saa käyttää ja ne pitää korjata.
b) Kun tuotetta ei käytetä, se tulee säilyttää paikassa, johon lapsilla ja sellaisilla henkilöillä ei ole pääsyä, jotka eivät tunne laitetta tai tätä käyttöohjetta. Laite on vaarallinen kokemattomien käyttäjien käsissä.
c) Pidä laite hyvässä teknisessä kunnossa. Tarkista ennen jokaista käyttökertaa yleisten vaurioiden tai liikkuvien osien vaurioiden varalta (osien rikkoutuminen voi vaikuttaa turvalliseen käyttöön). Jos laite on vaurioitunut, anna laite korjattavaksi ennen käyttöä.
d) Laite on pidettävä poissa lasten ulottuvilta.
e) Tuotteen korjauksen ja huollon saa suorittaa vain pätevä henkilö käyttäen ainoastaan alkuperäisvaraosia. Se varmistaa turvallisen käytön.
f) Tehtaalla asennettuja suojia tai ruuveja ei saa irrottaa, jotta laitteen toimivuus suunnitellulla tavalla on varmistettu.
g) Laitteen siirtäminen, asennon muuttaminen tai kiertäminen on kiellettyä sen ollessa toiminnassa.
h) Päälle kytkettyä laitetta ei saa jättää ilman valvontaa.
i) Laite on puhdistettava säännöllisesti, jottei epäpuhtauksia päästetä kerrostumaan pysyvästi.
j) Laite ei ole leikkikalu. Lapset eivät saa puhdistaa ja huoltaa laitetta ilman aikuisen valvontaa.
k) Älä käynnistä tyhjää laitetta.
l) Laitteen rakenteeseen puuttuminen sen parametrien tai rakenteen muuttamiseksi on kielletty.
m) Pidä tuote etäällä syttymis- ja lämmönlähteistä.

**HUOMIO! Siitä huolimatta, että laite on suunniteltu siten, että se olisi turvallinen, että siinä olisi riittävät suojat, ja käyttäjän lisäturvaelementtien käytöstä huolimatta, on edelleen olemassa pieni onnettomuus- tai loukkaantumisriski laitteen käytön aikana. Sitä käytettäessä on suositeltavaa noudattaa varovaisuutta ja tervettä harkintaa.**

3. Käyttösäännöt

Laite on tarkoitettu veden keittämiseen ja sitä voidaan käyttää kotiolosuhteissa tai vastaavissa kuten:

- työntekijöiden ruokailutilat myymälöissä, toimistoissa ja muissa työpaikoissa,
- hotellien, motellien ja muiden majoitusliikkeiden vierashuoneet,
- ruokailutilat jne.

Käyttäjällä on vastuu kaikista vahingoista, jotka aiheutuvat käyttötarkoituksen vastaisesta käytöstä.

3.1. Laitteen kuvaus

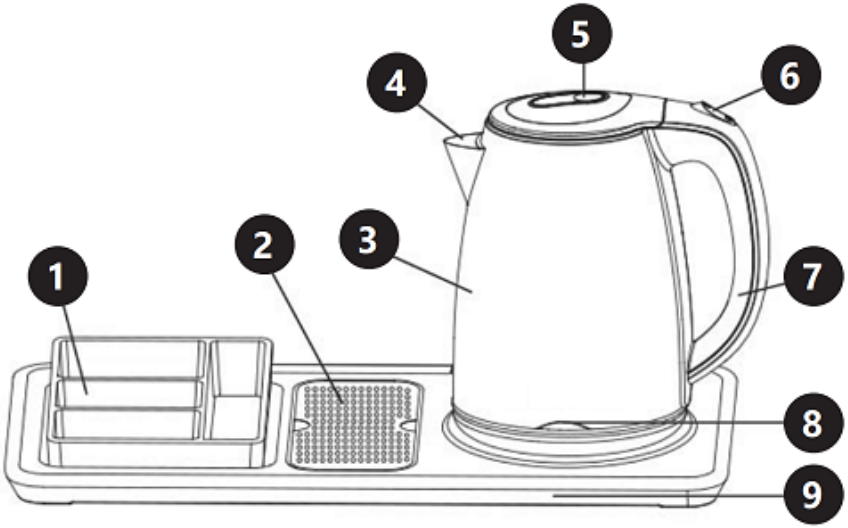

1. Irrotettava lokeroastia
2. Irrotettava suodatinverkko
3. Laitteen runko
4. Kaatonokka
5. Kansi
6. PÄÄLLE (I)/POIS (0) -painike
7. Kahva
8. Virransyötön merkkivalo (palaa, kun laite keittää vettä)
9. Tehonlähdealusta

3.2. Käyttöön valmistelu

Laitteen sijoittaminen

Käyttöympäristön lämpötila saa olla enintään 40 °C ja suhteellinen kosteus enintään 85 %. Laite on sijoittava siten, että se varmistaa hyvän ilmankierron. Laitteen jokaisesta seinästä pitää olla vähintään 10 cm vapaa tila. Laite on pidettävä etäällä kuumista pinnoista. Laitetta pitää aina käyttää tasaisella, vakaalla, puhtaalla,

tulenkestävällä ja kuivalla pinnalla sekä lasten ja henkilöiden ulottumattomissa, joiden psyykkiset, sensoriset ja henkiset toiminnot ovat rajoittuneita. Laite pitää sijoittaa niin, että virtapistoke on joka hetki käsien ulottuvilla. Pitää muistaa, että laitteen virransyöttö vastaa laitekilvessä annettuja tietoja!

Ennen ensimmäistä käyttöä on suositeltavaa puhdistaa laite keittämällä siinä kerran vettä ja kaatamalla vesi pois keittämisen jälkeen. Pinnat pitää pyyhkiä kostealla liinalla.
HUOMIO! Ei saa ylittää teknisten tietojen taulukossa annettua laitteen maksimitilavuutta.

3.3. Laitteen käyttö

1. Aseta laitteen alusta tasaiselle pinnalle.
2. Vedenkeittimen täyttämiseksi vedellä ota se alustalta ja avaa kansi, täytä vedenkeitin halutulla vesimäärällä ja sulje kansi sen jälkeen. Vaihtoehtoisesti vedenkeitin voidaan täyttää suppilon kautta.
3. Aseta vedenkeitin alustalle.
4. Liitä pistoke pistorasiaan. Aseta kytkin asentoon ”1”, kuumennuksen merkkivalo syttyy. Laite alkaa keittää vettä ja kiehumisen jälkeen kytkin palaa automaattisesti asennosta ”1” asentoon ”0”. Virta on mahdollista kytkeä pois päältä keittämisen aikana kytkimellä ”1/0”. Jos vettä on tarpeen keittää uudelleen, aseta kytkin asentoon ”1”.
5. Ota vedenkeitin tehonlähdealustalta ja kaada vettä vedenkeittimestä astiaan.
6. Laite keittää vettä uudelleen vasta, kun olet painanut ”1/0”-painiketta. Vedenkeitintä voidaan säilyttää alustalla, kun sitä ei käytetä.

3.4. Suoja kuivana keittämistä vastaan

Jos laite käynnistetään sattumalta ilman vettä, suojaus kytkee virransyötön automaattisesti pois päältä. Jos näin sattuu, odota, kunnes laite jäähtyy ja sitä voidaan käyttää uudelleen vasta jäähtymisen jälkeen.

3.5. Puhdistaminen ja huolto

a) Ennen jokaista puhdistusta, säätöä, varusteen vaihtoa ja myös silloin, kun laitetta ei käytetä, pistoke on irrotettava pistorasiasta ja laitteen on annettava jäähtyä täydellisesti.
b) Käytä pintojen puhdistamiseen vain puhdistusaineita, jotka eivät sisällä syövyttäviä aineita.

c) Laitteen puhdistamiseen saa käyttää vain mietoja pesuaineita, jotka on tarkoitettu elintarvikkeiden kanssa kosketuksiin joutuvien pintojen puhdistukseen.
d) Kuivaa kaikki osat jokaisen puhdistuksen jälkeen perusteellisesti, ennen kuin otat laitteen uudelleen käyttöön.
e) Laite on säilytettävä kuivassa ja viileässä paikassa suojassa kosteudelta ja suoralta auringonvalolta.
f) Laitteen ruiskuttaminen vedellä tai upottaminen veteen on kielletty.
g) Käytä puhdistamiseen pehmeää ja kosteaa puhdistusliinaa.
h) Puhdistamiseen ei saa käyttää teräviä ja/tai metalliesineitä (esim. terästharjaa tai metallilastaa), koska ne voivat vahingoittaa materiaalin pintaa, josta laite on valmistettu.
i) Älä puhdista laitetta happamilla aineilla, lääkinnällisillä aineilla, ohentimilla, polttoaineella, öljyillä tai muilla kemikaaleilla, sillä se voi vahingoittaa laitetta.
j) Laitetta ei saa pestä astianpesukoneessa.

KALKINPOISTON POISTAMINEN

Vesijohtoveden mineraalijäämät voivat muodostaa kalkkikerrostumia laitteen sisälle, mikä heikentää sen suorituskykyä. Vedenkeittimen kalkinpoisto pitää tehdä säännöllisesti. Kalkinpoisto voidaan tehdä alla olevien ohjeiden mukaan käyttämällä valkoista etikkaa.

1. Täytä vedenkeittimeen kolme lasillista valkoista etikkaa ja lisää sen jälkeen vettä siten, että se peittää kokonaan vedenkeittimen pohjan. Jätä liuos vedenkeittimeen yön yli.
2. Kaada seos pois, täytä vedenkeitin puhtaalla vedellä, keitä vesi ja kaada se pois. Toista muutaman kerran, kunnes etikan haju on poistunut. Kaikki läiskät vedenkeittimen sisällä voit poistaa hankaamalla kostealla liinalla.

KÄYTETTYJEN LAITTEIDEN HÄVITTÄMINEN.

Kun käyttöaika on päättynyt, tätä tuotetta ei saa hävittää tavallisen kotitalousjätteen mukana, vaan se pitää toimittaa kierrätystä varten sähkö- ja elektroniikkalaitteiden keräyspisteeseen. Siitä ilmoittaa tuotteessa, käyttöohjeessa tai pakkauksessa oleva symboli. Laitteessa käytetyt muovit voidaan käyttää uudelleen niiden merkintöjen mukaisesti. Uudelleenkäytön, materiaalien käytön tai käytettyjen laitteiden muun käyttömuodon ansiosta annat merkittävän panoksesi ympäristömme suojeluun.

Paikalliset hallintoviranomaiset antavat sinulle tietoa käytettyjen laitteiden asianmukaisesta hävityspisteestä.

Technische Gegevens

Beschrijving parameter	aarde parameter
Productnaam	HOTEL ELKEDEL
Model	RC-HKS02
Spanning [V~] / Frequentie [Hz]	220 - 240/50
Vermogen [W]	1500-1800
Inhoud [L]	1,2
Afmetingen (Breedte x Diepte x Hoogte) [mm]	450 x 225 x 230
Gewicht [kg]	2,2

1. Algemene beschrijving

De handleiding is bedoeld om te helpen bij een veilig en betrouwbaar gebruik. Het product is ontworpen en vervaardigd met behulp van de nieuwste technologieën en componenten in strikte overeenstemming met de technische indicaties en met inachtneming van de hoogste kwaliteitsnormen.

LÆS OG FORSTÅ DENNE BETJENINGSVEJLEDNING OMHYGGELIGT INDEN ARBEJDET PÅBEGYNDES.

Om een lange en betrouwbare levensduur van het apparaat te garanderen is het noodzakelijk zorg te dragen voor correcte bediening en onderhoud die overeen komen met de richtlijnen in deze handleiding. De technische gegevens en specificaties in deze handleiding zijn actueel. De fabrikant behoudt zich het recht voor om wijzigingen aan te brengen om de kwaliteit te verbeteren. Door technische ontwikkelingen en mogelijkheden voor lawaaibeperking te volgen, is het apparaat zo ontworpen en gebouwd dat het risico als gevolg van geluidsemissie tot het laagste niveau wordt beperkt.

Omschrijving van symbolen

CE	Product voldoet aan geldende veiligheidsnormen.
	Lees voor gebruik de gebruiksaanwijzing

	Recyclebaar product.
	LET OP! of WAARSCHUWING! of HERINNERING! beschrijft een situatie (algemeen waarschuwingssignaal).
	LET OP! Waarschuwing voor elektrische schokken!
	Let op! Het hete oppervlak kan voor verbranding (en) zorgen!
	Alleen voor gebruik binnen.

 **LET OP! De illustraties in deze handleiding dienen alleen ter referentie en kunnen op bepaalde details afwijken van het daadwerkelijke product.**

De oorspronkelijk gebruiksaanwijzing is opgesteld in het Duits. Alle uitgaven in andere talen zijn vertaald uit het Duits.

2. Veiligheid bij gebruik

LET OP! Lees alle veiligheidswaarschuwingen en alle instructies nauwkeurig. Het niet in acht nemen van de waarschuwingen en instructies kunnen stroomschokken, brand en/of zware lichamelijke verwondingen of de dood tot gevolg hebben.

De termen "eenheid" of "product" in de waarschuwingen en de beschrijving van de gebruiksaanwijzing verwijzen naar de HOTEL ELECTRIC TEA KETTLE TRAY.

2.1. Elektrische veiligheid

a) De stekker van het apparaat dient te passen op het stopcontact. Verander op geen enkele manier iets aan de stekker. Gebruik van de originele stekker op een passend stopcontact vermindert het risico op elektrische schokken.

b) Vermijd contact met geaarde elementen, zoals leidingen, radiatoren, kachels en koelkasten. Het risico op elektrische schokken neemt toe indien het lichaam geaard is en in contact staat met apparaat dat direct wordt blootgesteld aan regen, natte oppervlakken en een vochtige omgeving. Water dat het apparaat binnendringt, verhoogt het risico op schade en elektrische schokken.
c) Raak het apparaat niet aan met natte of vochtige handen.
d) Gebruik het snoer niet op een onbedoelde manier. Gebruik het nooit om het apparaat te dragen of om de stekker uit het stopcontact te trekken. Hou het snoer ver van warmtebronnen, scherpe hoeken of bewegende onderdelen. Beschadigde of verstrikte snoeren verhogen het risico op elektrische schokken.
e) Indien het gebruik van het apparaat in een vochtige omgeving onvermijdbaar is, gebruik dan een aardlekschakelaar (RCD). Het gebruik van een RCD verlaagt het risico op elektrische schokken.
f) Het apparaat mag niet gebruikt worden indien het netsnoer beschadigd is of tekenen van slijtage vertoont. Een beschadigd snoer dient te worden vervangen door een gekwalificeerde elektricien of een servicepunt van de fabrikant.
g) Om elektrische schokken te voorkomen mag de kabel, stekker of het hele apparaat niet worden ondergedompeld in water of andere vloeistof. Gebruik het apparaat niet op een nat oppervlak.
h) PAS OP – LEVENSGEVAAR! Dompel het apparaat tijdens de schoonmaak of gebruik nooit onder in water of andere vloeistoffen.

2.2. Veiligheid op de werkplek

a) Oprethold orden på arbejdspladsen og god belysning. Rommel of slechte verlichting kan leiden tot ongelukken. Anticipeer, hou in de gaten wat er gebeurt en gebruik tijdens de het gebruik van het gereedschap uw gezonde verstand.
b) Hvis du er i tvivl om apparatet fungerer korrekt, skal du kontakte producentens kundeservice.
c) Reparaties mogen alleen worden uitgevoerd door een servicepunt van de fabrikant. Zelfstandige reparaties zijn niet toegestaan!
d) Gebruik in geval van brand een poeder- of kooldioxide (CO_2) brandblusser (een die bestemd is voor gebruik op onder spanning staande elektrische apparaten) om de brand te blussen.
e) Bewaar de gebruiksaanwijzing voor latere referentie. Indien het apparaat wordt doorgegeven aan derden, dan dient de gebruiksaanwijzing te worden meegegeven.
f) Apparaat dient buiten bereik van kinderen en dieren te blijven.

2.3. Persoonlijke veiligheid

a) Gebruik van apparaat is niet toegestaan in geval van vermoeidheid of ziekte, of indien onder invloed van alcohol, drugs of medicijnen die de bediening bemoeilijken.
b) Apparaat is niet voor gebruik door mensen (inclusief kinderen) met verminderde psychische, sensorische en mentale functies, of zonder voldoende ervaring en/of kennis, tenzij ze onder toezicht staan van een persoon die verantwoordelijk is voor hun veiligheid of geïnstrueerd zijn door zulke personen over hoe het apparaat moet worden bediend.
c) Tijdens het gebruik van het apparaat dient alle voorzichtigheid in acht te worden genomen, op basis van gezond verstand. Een moment van onoplettendheid tijdens gebruik kan leiden tot ernstige lichamelijk verwondingen.
d) Het apparaat is geen speelgoed. Kinderen dienen onder toezicht te blijven zodat ze niet met apparaat gaan spelen.
e) Plaats geen handen of attributen aan de binnenkant van apparaat wanneer deze in bedrijf is!

2.4. Veilig gebruik van het apparaat

a) Brug ikke apparatet, hvis ON/OFF-kontakten ikke fungerer korrekt (den kan ikke tænde eller slukke apparatet). Apparaten die niet kunnen worden bediend met de schakelaar zijn onveilig, kunnen niet worden ingezet en moeten worden gerepareerd.
b) Ongebruikte apparaten moeten worden opgeslagen op een plaats die niet bereikbaar is voor kinderen en mensen die niet bekend zijn met apparaat of deze gebruiksaanwijzing. Deze apparaten zijn onveilig in de handen van onervaren gebruikers.
c) Houd het apparaat in goede technische staat. Controleer vóór elke handeling op algemene schade of schade aan bewegende onderdelen (breuk van onderdelen kan de veilige werking beïnvloeden). In het geval van beschadiging dient het product voor gebruik te worden gerepareerd.
d) Apparaat moet worden beschermd tegen kinderen.
e) Reparatie en onderhoud van het product dient te worden gedaan door gekwalificeerde mensen en alleen met originele reserveonderdelen. Dit verzekerd de veiligheid tijdens het gebruik.
f) Om de operationele integriteit van het apparaat zoals bedoeld te garanderen, mag u geen in de fabriek geïnstalleerde afdekkingen of schroeven verwijderen.
g) Het apparaat mag niet worden verplaatst of gedraaid terwijl deze in werking is.
h) Laat het apparaat niet zonder toezicht draaien.

i) Het apparaat dient regelmatig te worden gereinigd om blijvend vuil te voorkomen.
j) Het apparaat is geen speelgoed. Reiniging en onderhoud mogen niet worden uitgevoerd door kinderen zonder toezicht door een volwassene.
k) Apparaat niet inschakelen als deze leeg is.
l) Het is niet toegestaan om de wijzigingen aan de constructie van apparaat door te voeren met als doel om de werking of constructie te wijzigen.
m) Hou het apparaat buiten bereik van open vuur en warmtebronnen.

**LET OP! Ondanks dat het apparaat ontworpen met veiligheid als doel, over voldoende veiligheidsmaatregelen beschikt en ondanks de inzet van extra waarborgen voor de veiligheid van de gebruiker, blijft er toch een klein risico bestaan op ongevallen of letsel tijdens bediening van het apparaat. Voorzichtigheid en gebruik van gezond verstand tijdens gebruik wordt aanbevolen.**

3. Gebruiksvoorwaarden

Apparatet er designet til at koge vand og kan bruges i husholdningsforhold eller lignende forhold, såsom:

- personeelskantines in winkels, kantoren en andere werkplekken,
- gastenkamers in hotels, motels en andere accommodaties,
- eetkamers, enz.

Gebruiker is verantwoordelijk voor eventuele schade veroorzaakt door niet-beoogd gebruik.

3.1. Beschrijving van het apparaat

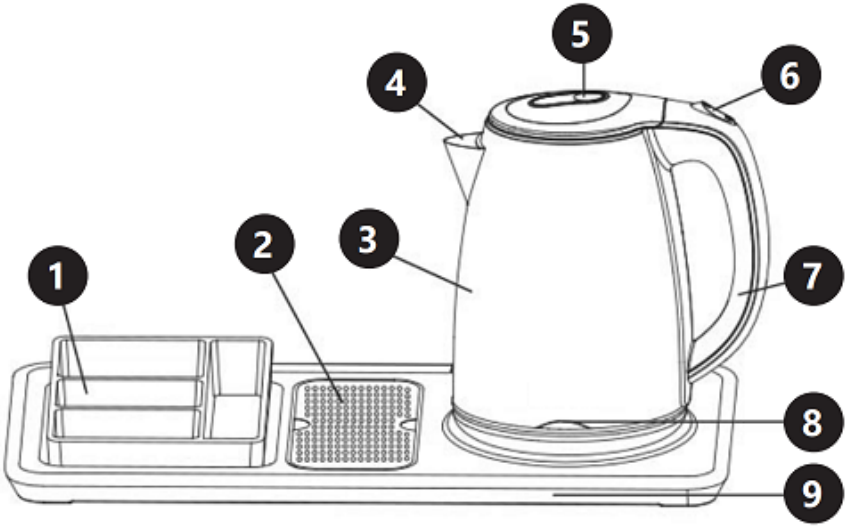

1. Aftagelig bakke
2. Aftageligt filternet
3. Krop
4. Tragt
5. Deksel
6. AAN (I)/UIT (0) knop
7. Handvat
8. Strømindikator (tænder, når apparatet varmer)
9. Strømbase

3.2. Klaarmaken voor gebruik

Apparatets placering

Omgivelsestemperaturen må ikke overstige 40°C, og luftfugtigheden må ikke overstige 85%. Apparatet skal placeres på en måde, der sikrer god luftcirkulation. Der skal opretholdes en afstand på mindst 10 cm fra apparatets væg. Apparaat dient uit de buurt van hete oppervlakken te worden gehouden. Het apparaat moet altijd worden gebruikt op een effen, stabiel, schoon, vuurvast en droog oppervlak en buiten het bereik van kinderen en mensen met verminderde mentale, sensorische en mentale functies. Het apparaat dient zo te worden geplaatst dat de stekker altijd bereikbaar is. Zorg ervoor dat de stroomvoorziening van het apparaat overeenkomt met de gegevens op het typeplaatje!

Før første brug anbefales det at rengøre enheden ved at koge vand i den én gang og derefter hælde den ud. Overfladen skal tørres af med en fugtig klud.
LET OP! Overskrid ikke den maksimale kapacitet for apparatet, der er angivet i tabellen med tekniske data.

3.3. Werken met het apparaat

1. Placer bunden af apparatet på en flad overflade.
2. For at fylde kedlen skal du fjerne den fra bunden og åbne låget, fylde kedlen med den ønskede mængde vand og derefter lukke låget. Alternativt kan kedlen fyldes gennem en tragt.
3. Placer kedlen på basen.
4. Tilslut stikket til stikkontakten. Sæt kontakten i "1"-positionen, varmekontrollampen tændes. Apparatet begynder at koge vand, og efter kogningen vender kontakten automatisk tilbage fra "1" til "0". Det er muligt at slukke for strømmen manuelt med "1/0" knappen under madlavning. Hvis du skal koge vandet igen, skal du indstille kontakten til "1".
5. Fjern kedlen fra strømbasen, og hæld derefter vandet fra kedlen i beholderen.
6. Apparatet koger ikke vand, før der igen trykkes på "1/0"-knappen. Elkedlen kan opbevares på basen, når den ikke er i brug.

3.4. Tørkogningsbeskyttelse

Hvis apparatet ved et uheld startes uden vand, vil beskyttelsen automatisk slukke for strømmen. Hvis dette sker, skal du vente på, at apparatet er kølet af, før den kan bruges igen, efter at den er kølet ned.

3.5. Reiniging en onderhoud

a) Inden hver rengøring, justering eller udskiftning af tilbehør, og også når apparatet ikke er i brug, skal du tage netstikket ud og lade apparatet køle helt af.
b) • Voor reiniging van het oppervlak mogen alleen niet-corrosieve middelen worden gebruikt.
c) Gebruik voor reiniging alleen milde reinigingsmiddelen bedoeld voor het schoonmaken van oppervlakken die in contact komen met levensmiddelen.
d) • Na elke reiniging moeten alle onderdelen grondig worden gedroogd voordat het gereedschap opnieuw wordt gebruikt.
e) • Bewaar het apparaat op een koele en droge plaats, beschermd tegen vocht en direct zonlicht.

f) Het is niet toegestaan het apparaat met een straal water te besproeien of het apparaat in water onder te dompelen.
g) Gebruik voor reinigen een zachte, vochtige doek.
h) Gebruik voor reinigen geen scherpe en/of metalen attributen (bijv. metalen borstels of metalen spatels) omdat dit de buitenkant van het materiaal kan beschadigen.
i) Gebruik voor reiniging geen zuurhoudende substanties, medische middelen, verdunners, brandstoffen, olie of andere chemische substanties die het product kunnen beschadigen.
j) Rengør ikke apparatet i en automatisk opvaskemaskine.

VERWIJDEREN VAN KALKAFSLAG

Mineralaflejringer i postevand kan danne kalk inde i apparatet, hvilket reducerer dets ydeevne. Kedlen skal afkalkes regelmæssigt. Afkalkningsprocessen kan udføres i henhold til instruktionerne nedenfor ved at bruge hvid eddike.

1. Fyld kedlen med tre glas hvid eddike og tilsæt derefter vandet, indtil det helt dækker bunden af kedlen. Lad opløsningen stå i elkedlen natten over.
2. Hæld derefter blandingen ud, fyld kedlen med rent vand, kog det og hæld vandet ud. Gentag flere gange, indtil duften af eddike forsvinder. Eventuelle pletter inde i elkedlen kan fjernes ved at tørre af med en fugtig klud.

VERWIJDERING VAN GEBRUIKTE APPARATEN.

Aan het einde van de levensduur mag dit product niet worden weggegooid met het normale huisvuil, maar moet het worden ingeleverd bij een inzamelpunt voor het recyclen van elektrische en elektronische apparaten. Dit wordt aangegeven door een symbool op het product, de handleiding of de verpakking. De materialen die in het apparaat worden gebruikt kunnen worden hergebruikt in overeenstemming met hun markering. Dankzij hergebruik, gebruik van materialen of andere vormen van gebruik van gebruikte apparaten levert u een belangrijke bijdrage aan de bescherming van ons milieu.

Uw lokale overheid zal u informatie verstrekken over het juiste inzamelpunt voor gebruikte apparaten.

Tekniske opplysninger

Beskrivelse av parameter	Parameterverdi
Produktnavn	ELEKTRISK VANNKOKER TIL ET HOTELL
Modell	RC-HKS02
Forsyningsspenning [V~] / Frekvens [Hz]	220 - 240/50
Nominell effekt [W]	1500-1800
Kapasitet [L]	1,2
Mål (bredde x dybde x høyde) [mm]	450 x 225 x 230
Vekt [kg]	2,2

1. Generell beskrivelse

Bruksanvisningen skal hjelpe med sikker og pålitelig bruk. Produktet er utformet og produsert i henhold til strenge tekniske indikasjoner, ved bruk av de nyeste teknologier og komponenter, og opprettholder de høyeste kvalitetsstandarder.

FØR DU BEGYNNER ARBEID, LES NØYE OG FORSTÅ DENNE BRUKSANVISNINGEN

For å sikre lang og pålitelig drift av utstyret, må du sørge for korrekt håndtering og vedlikehold i samsvar med retningslinjene i denne bruksanvisningen. Tekniske opplysninger og spesifikasjoner i denne håndboken er aktuelle. Produsenten forbeholder seg retten til å gjøre endringer knyttet til å økning av kvalitet. Tatt i betraktning teknisk fremgang og muligheten for å redusere støy, er utstyret designet og bygget på en slik måte at risikoen som følge av støyutslipp er begrenset til det laveste nivået.

Forklaring av symboler

CE	Produktet oppfyller kravene i relevante sikkerhetsstandarder.
	Bli nøye kjent med bruksanvisningen før du bruker utstyret.

	Resirkulerbart produkt.
	FORSIKTIG! eller ADVARSEL! eller PÅMINNELSE! som beskriver en situasjon (generelt varseltegn).
	OBS: Advarsel mot elektrisk støt!
	OBS!!! En varm overflate kan forårsake brannsår.
	Kun til innendørs bruk.

 **OBS: Illustrasjonene i denne bruksanvisningen er kun ment som referanse og kan avvike fra det faktiske produktet i enkelte detaljer.**

Den originale bruksanvisningen er den tyske versjonen av bruksanvisningen. De andre språkversjonene er oversettelser fra tysk.

2. Sikkerhet ved bruk

OBS!!! Les alle sikkerhetsinstruksjoner og alle bruksanvisninger. Hvis du ikke tar hensyn til advarslene og ikke følger instruksjonene, kan det føre til elektrisk støt, brann og/eller alvorlig personskade eller død.

Begrepet "enhet" eller "produkt" i advarslene og i beskrivelsen av instruksjonene refererer til HOTELLETS ELEKTRISKE TEKANNEKANNER.

2.1. Elektrisk sikkerhet

a) Støpselet må passe til stikkontakten. Ikke modifiser støpselet på noen måte. Originale støpsler og samsvarende stikkontakter vil redusere risikoen for elektrisk støt.

b) Unngå kontakt med jordede deler som rør, radiatorer, komfyrer og kjøleskap. Det er økt risiko for elektrisk støt hvis kroppen din er jordet og kommer i

kontakt med utstyr som er direkte utsatt for regn, våte overflater og arbeid i fuktige omgivelser. Vann som trenger inn i utstyret øker risikoen for skade på utstyret og elektrisk støt.

c) Ikke ta på utstyret med våte eller fuktige hender.
d) Ikke bruk ledningen på feil måte. Aldri bruk strømledningen til å bære utstyret eller til å trekke støpselet ut av stikkontakten. Hold strømledningen unna varme, olje, skarpe kanter eller bevegelige deler. Skadede eller sammenfiltrede ledninger øker risikoen for elektrisk støt.
e) Hvis bruk av utstyret i et fuktig miljø ikke kan unngås, må det brukes en jordfeilbryter (RCD). Bruken av RCD reduserer faren for elektrisk støt.
f) Det er forbudt å bruke utstyret hvis strømledningen er skadet eller viser synlige tegn på slitasje. En skadet strømledning bør skiftes ut av en kvalifisert elektriker eller produsentens service
g) For å unngå elektrisk støt, ikke dypp ledningen, støpselet eller utstyret i vann eller annen væske. Ikke bruk utstyret på våte overflater.
h) ADVARSEL – LIVSFARE! Ved rengjøring eller bruk av utstyret, må det aldri dyppes i vann eller andre væsker.

2.2. Sikkerhet på arbeidsplassen

a) Oppretthold orden på arbeidsplassen og sørg for god belysning. Uorden og dårlig belysning kan føre til ulykker. Du skal være fremsynt, passe på deg selv og bruke sunn fornuft når du bruker utstyret.
b) Ta kontakt med produsentens service, hvis du er i tvil om produktet fungerer som det skal.
c) Utstyret kan bare repareres av produsentens service. Ikke utfør reparasjoner på egen hånd!
d) Ved brann skal du bruke et brannslukningsapparat med pulver eller karbondioksid (CO2) (beregnet for bruk på strømførende elektrisk utstyr) for å slukke brannen.
e) Behold bruksanvisningen for fremtidig referanse. Hvis utstyret overføres til tredjepersoner, skal bruksanvisningen leveres sammen med utstyret.
f) Hold utstyret unna barn og dyr.

2.3. Personlig sikkerhet

a) Det er forbudt å bruke utstyret i tilfelle tretthet, sykdom, påvirkning av alkohol, narkotika eller medisiner som i vesentlig grad begrenser evnen til å håndtere utstyret.
b) Utstyret skal ikke brukes av personer (inkludert barn) med reduserte psykiske, sensoriske og mentale funksjoner eller uten tilstrekkelig erfaring og/eller kunnskap, med mindre de er under oppsyn av en person som er ansvarlig for deres sikkerhet eller har mottatt instruksjoner om bruken av utstyret.

c) Vær forsiktig og bruk sunn fornuft når du bruker utstyret. Et øyeblikks uoppmerksomhet kan føre til alvorlig personskade.
d) Utstyret er ikke et leketøy. Barn skal overvåkes for å sikre at de ikke leker med utstyret.
e) Ikke stikk hender eller gjenstander inn i utstyret når det er i gang!

2.4. Sikker bruk av utstyret

a) Ikke bruk utstyret hvis ON/OFF-bryteren ikke fungerer som den skal (utstyret slås ikke av og på). Utstyret som ikke kan kontrolleres med bryteren er farlige, kan ikke være i drift og må repareres.
b) Når utstyret ikke er i bruk, skal det oppbevares utilgjengelig for barn og personer som ikke er kjent med utstyret eller denne bruksanvisningen. Utstyret er farlig i hendene på uerfarne brukere.
c) Hold utstyret i god teknisk stand. Kontroller før hver bruk for generell skade eller skade på bevegelige deler (brudd på deler kan påvirke sikker drift). Hvis produktet er skadet, få det reparert før du bruker det igjen.
d) Utstyret skal være utilgjengelig for barn.
e) Reparasjon og vedlikehold av produktet skal utføres av kvalifiserte personer ved hjelp av originale reservedeler. Dette vil garantere sikker bruk.
f) For å sikre utstyrets designede driftsintegritet, må du ikke fjerne fabrikkinstallerte deksler eller skru løs skruer.
g) Det er forbudt å skyve, flytte eller rotere utstyret mens det er i drift.
h) Ikke la utstyret være i drift uten tilsyn.
i) Rengjør utstyret regelmessig for å forhindre permanent tilsmussing.
j) Utstyret er ikke et leketøy. Rengjøring og vedlikehold kan ikke utføres av barn uten tilsyn av en voksen person.
k) Det skal ikke slås på utstyret hvis det er tomt.
l) Det er forbudt å modifisere konstruksjonen av utstyret for å endre dets parametere eller oppbygning.
m) Hold utstyret borte fra ild og varmekilder.

OBS: Til tross for at utstyret er utformet for å være sikker, har tilstrekkelige beskyttelsesmidler og ekstra brukersikkerhetselementer, er det fortsatt en liten risiko for ulykke eller skade mens du bruker utstyret. Det anbefales å utvise forsiktighet og sunn fornuft når du bruker det.

3. Reglene for bruk

Utstyret er utformet for å koke vann og kan brukes i husholdninger eller på lignende steder, for eksempel:

- ansattes lunsjrom i butikker, kontorer og andre arbeidsplasser,

- gjesterom på hoteller, moteller og andre overnattingssteder,
- spisesaler osv.

Brukeren har ansvar for eventuelle skader som skyldes ikke-tiltenkt bruk.

3.1. Beskrivelse av utstyret

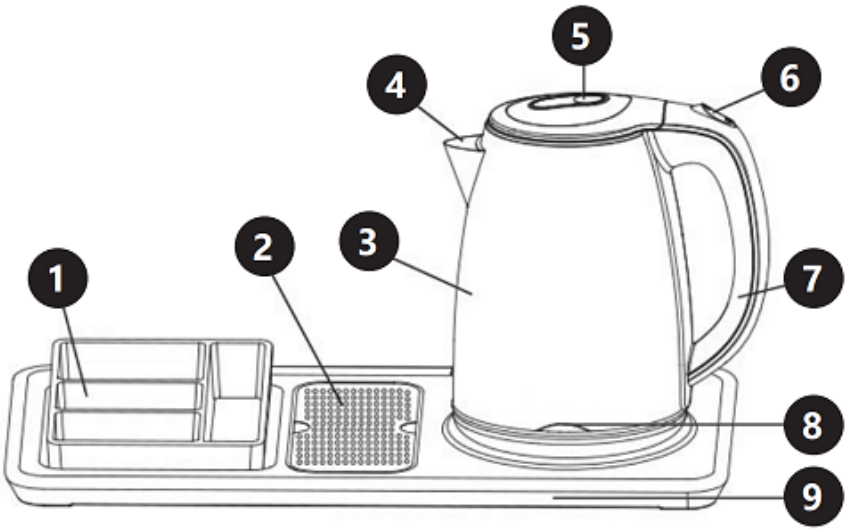

1. Avtagbart brett
2. Avtagbart filternett
3. Kanne
4. Trakt
5. Lokk
6. PÅ (I)/AV (0)-knapp
7. Håndtak
8. Indikatorlampe for strømforsyning (når den er tent, varmer utstyret opp)
9. Bunn

3.2. Forberedelse til bruk

Plassering av utstyret

Omgivelsestemperaturen må ikke overstige 40 °C og den relative luftfuktigheten bør ikke overstige 85 %. Plasser utstyret på en måte som sikrer god luftsirkulasjon. Det må opprettholdes en minimumsavstand på 10 cm fra hver vegg av utstyret. Utstyret skal holdes borte fra alle varme overflater. Utstyret skal alltid brukes på et jevnt, stabilt, rent, brannsikkert og tørt underlag, utilgjengelig for barn og personer med reduserte psykiske, sensoriske og mentale evner. Utstyret skal plasseres på en måte

som muliggjør adgang til støpselet til enhver tid. Pass på at utstyrets strømforsyning er i samsvar med dataene på typeskiltet!

Før første gangs bruk, er det anbefalt å rengjøre utstyret ved å fylle kjelen med vann, koke det opp og helle ut vannet. Tørk av overflaten med en fuktig klut.
OBS: Ikke overskrid utstyrets maksimale kapasiteten som er angitt i tabellen med tekniske data.

3.3. Betjening av utstyret

1. Plasser sokkelen på en jevn overflate.
2. For å fylle vann på vannkokeren, løft kjelen fra sokkelen og åpne lokket, fyll kjelen med ønsket mengde vann og lukk lokket. Eventuelt kan du fylle på vann gjennom helletuten.
3. Plasser kjelen på sokkelen.
4. Koble støpselet til en stikkontakt. Sett bryteren i posisjon "1", indikatorlampen for oppvarming vil tennes. Enheten vil begynne å koke vann, og etter koking vil bryteren automatisk gå tilbake fra "1" til "0". Det er mulig å slå av utstyret manuelt med "1/0"-bryteren under koking. Hvis du trenger å koke vann igjen, sett bryteren til posisjon "1".
5. Løft kjelen fra sokkelen, og deretter hell vannet fra kjelen inn i et kar.
6. Utstyret vil koke vann igjen bare når du trykker på "1/0"-bryteren igjen. Vannkokeren kan oppbevares på sokkelen når den ikke er i bruk.

3.4. Beskyttelse mot tørrkoking

Hvis enheten slås på tilfeldig uten vann, vil beskyttelsen automatisk slå av strømforsyningen. Hvis dette skjer, vent til utstyret er avkjølt før du bruker det igjen.

3.5. Rengjøring og vedlikehold

a) Før hver rengjøring, justering og bytting av tilbehør, og også når utstyret ikke er i bruk, trekk ut støpselet og la utstyret kjøle seg ned.
b) • Rengjør overflatene bare med midler som ikke inneholder etsende stoffer.
c) Bruk kun milde rengjøringsmidler beregnet for rengjøring av overflater som kommer i kontakt med mat.
d) • Etter rengjøring må alle delene tørkes grundig før du bruker utstyret igjen.
e) • Oppbevar utstyret på et kjølig og tørt sted, beskyttet mot fuktighet og direkte sollys.
f) Det er forbudt å sprøyte utstyret med en vannstråle eller dyppe utstyret i vann.
g) Bruk en myk, fuktig klut til rengjøring.

h) Til rengjøring skal ikke brukes skarpe gjenstander og/eller gjenstander laget av metall (f.eks. En stålbørste eller metallspade), fordi de kan skade overflaten på materialet som utstyret er laget av.
i) Ikke rengjør utstyret med sure stoffer, medisinske midler, tynnere, drivstoff, oljer eller andre kjemikalier, fordi de kan skade utstyret.
j) Ikke vask utstyret i en automatisk oppvaskmaskin.

FJERNING AV KALK

Mineralavleiringer i vann kan danne kalkbelegg inne i utstyret, noe som reduserer dets ytelse. Vannkokeren skal avkalkes regelmessig. Avkalkingsprosessen kan utføres i henhold til instruksjonene nedenfor ved hjelp av hvit eddik.

1. Fyll kjelen med tre glass hvit eddik og tilsett deretter vannet til det dekker hele bunnen av kjelen. La løsningen stå i kjelen over natten.
2. Deretter hell ut blandingen, fyll vannkokeren på med rent vann, kok det opp og hell ut vannet. Gjenta flere ganger til eddiklukten forsvinner. Eventuelle flekker inne i vannkokeren kan fjernes ved å tørke den av med en fuktig klut.

AVHENDING AV BRUKT UTSTYR.

Ved slutten av utstyrets levetid må dette produktet ikke kastes sammen med vanlig husholdningsavfall, men det skal leveres til et deponi som resirkulerer elektrisk og elektronisk utstyr. Dette indikeres av symbolet på produktet, bruksanvisningen eller emballasjen. Materialene som brukes i utstyret kan gjenbrukes i samsvar med deres merking. Takket være gjenbruk, bruk av materialer eller andre former for bruk av brukt utstyr, bidrar du betydelig til beskyttelse av miljøet vårt.

Din lokale administrasjon vil gi deg informasjon om riktig avhendingssted for brukte enheter.

Tekniska data

Parameterbeskrivning	Parametervärde
Produktnamn	VATTENKOKARE FÖR HOTELLBRUK
Modell	RC-HKS02
Matningsspänning [V~] / Frekvens [Hz]	220 - 240/50
Märkeffekt [W]	1500-1800
Volym [L]	1,2
Mått (Bredd x Djup x Höjd) [mm]	450 x 225 x 230
Vikt [kg]	2,2

1. Allmän beskrivning

Denna bruksanvisning är avsedd att hjälpa till med säker och tillförlitlig användning. Produkten är konstruerad och tillverkad strikt enligt tekniska anvisningar, med hjälp av den senaste tekniken och de senaste komponenterna och enligt de högsta kvalitetsstandarderna.

LÄS NOGA IGENOM OCH FÖRSTÅ DENNA BRUKSANVISNING INNAN ARBETET PÅBÖRJAS.

För att säkerställa en lång livslängd och tillförlitlig drift av utrustningen ska du se till att den används på rätt sätt och underhålls enligt anvisningarna i bruksanvisningen. Tekniska data och specifikationer som anges i bruksanvisningen är aktuella. Tillverkaren förbehåller sig rätten att göra ändringar i samband med en kvalitetsökning. Med beaktande av tekniska framsteg och möjligheten att begränsa buller har utrustningen designats och byggts så att risken för bulleremission minskas till lägsta möjliga nivå.

Förklaring av symbolerna

CE	Produkten uppfyller kraven i de tillämpliga säkerhetsstandarderna.
	Läs bruksanvisningen före användning.

	Återvinningsbar produkt.
	VARNING! eller PÅMINNELSE! som beskriver en situation (allmän varningsskylt).
	OBS! Varning för elektrisk stöt!
	OBS! Heta ytor kan orsaka brännskador!
	Endast för inomhusbruk.

 **OBS! Illustrationerna i denna bruksanvisning är endast avsedda som referens och kan i vissa detaljer skilja sig från produktens verkliga utseende.**

Den ursprungliga språkversionen av denna bruksanvisning är den tyska versionen. De andra språkversionerna är översättningar från tyska.

2. Säkerhet vid användning

OBS! Läs alla säkerhetsvarningar och alla instruktioner. Underlåtenhet att följa varningarna och instruktionerna kan leda till elektriska stötar, brand och/eller allvarlig personskada eller dödsfall.

Termen "enhet" eller "produkt" i varningarna och i beskrivningen av instruktionerna hänvisar till HOTELLETS ELEKTRISKA TEVASKBRICKA.

2.1. Elsäkerhet

a) Utrustningens stickpropp måste passa i vägguttaget. Modifiera aldrig stickproppen på något sätt. Original-stickproppar och passande vägguttag minskar risken för elektrisk stöt.

b) Undvik att vidröra jordade element som rör, värmeelement, spisar och kylskåp. Det innebär ökad risk för elektrisk stöt om din kropp är jordad och

kommer i kontakt med utrustning som utsätts för direkt regn, våta ytor och arbete i fuktig miljö. Om vatten tränger in i utrustningen ökar risken för skador och elektriska stötar.

c) Rör inte vid utrustningen med våta eller fuktiga händer.

d) Använd inte sladden på ett felaktigt sätt. Använd aldrig sladden för att bära utrustningen eller dra ut stickproppen ur vägguttaget. Håll sladden borta från värme, olja, skarpa kanter eller rörliga delar. Skadade eller tilltrasslade sladdar ökar risken för elektrisk stöt.

e) Om det inte går att undvika att arbeta med apparaten i fuktig miljö ska du använda en jordfelsbrytare (RCD). Användning av en jordfelsbrytare (JFB) minskar risken för elektriska stötar.

f) Utrustningen får inte användas om nätsladden är skadad eller visar synliga tecken på slitage. En skadad nätsladd ska bytas ut av behörig elektriker eller tillverkarens serviceavdelning.

g) Sänk inte ner kabeln, stickproppen eller själva utrustningen i vatten eller annan vätska för att undvika elektriska stötar. Använd inte utrustningen på våta ytor.

h) OBS – LIVSFARA! Vid rengöring eller användning av utrustningen, sänk aldrig ner den i vatten eller andra vätskor.

2.2. Säkerhet på arbetsplatsen

a) Håll arbetsplatsen i god ordning och väl upplyst. Oordning eller bristfällig belysning på arbetsplatsen kan leda till olyckor. Var försiktig och uppmärksam på vad du gör och använd sunt förnuft när du använder utrustningen.

b) Kontakta tillverkarens servicepersonal om du är osäker på om apparaten fungerar som den ska.

c) Endast tillverkarens servicepersonal får reparera utrustningen. Försök inte reparera produkten själv!

d) Vid brand, använd en pulver- eller kolsyresläckare (CO_2) (en brandsläckare som är avsedd att användas på spänningssatta elektriska apparater) för att släcka branden.

e) Spara bruksanvisningen för framtida bruk. Om utrustningen skulle överlämnas till tredje part så måste bruksanvisningen också överlämnas.

f) Håll utrustningen borta från barn och husdjur.

2.3. Personlig säkerhet

a) Använd inte utrustningen om du är trött, sjuk eller påverkad av alkohol, droger eller läkemedel som avsevärt begränsar din förmåga att använda utrustningen.

b) Denna utrustning är inte avsedd att användas av personer (inklusive barn) med nedsatt psykisk, sensorisk eller mental förmåga, eller brist på erfarenhet och/eller kunskap, såvida de inte har fått tillsyn eller instruktioner om användning av utrustningen av en person som ansvarar för deras säkerhet.

c) Var uppmärksam och använd sunt förnuft när du använder apparaten. En stund av ouppmärksamhet under arbetet kan leda till allvarliga personskador.
d) Utrustningen är ingen leksak. Barn ska övervakas för att säkerställa att de inte leker med utrustningen.
e) Stick inte in händerna eller föremål i utrustningen när den är i drift!

2.4. Säker användning av utrustningen

a) Använd inte utrustningen om ON/OFF-brytaren inte fungerar som den ska (den slås inte på och av). Apparater som inte kan styras med strömbrytaren är farliga, får inte fungera och måste repareras.
b) Förvara utrustningen som inte används utom räckhåll för barn och personer som inte känner till utrustningen eller inte har läst denna bruksanvisning. Apparater kan vara farliga om de används av oerfarna personer.
c) Håll utrustningen i gott skick. Kontrollera före varje användning för allmänna skador eller skador på rörliga delar (brott i delar kan påverka säker drift). Vid skada, se till att få enheten reparerad innan du använder den.
d) Utrustningen ska förvaras utom räckhåll för barn.
e) Låt endast kvalificerad personal reparera och underhålla produkten, och tillåt endast att originalreservdelar används. Detta säkerställer en säker användning av utrustningen.
f) För att garantera den driftsintegritet som har designats för utrustningen ska fabriksmonterade skydd eller skruvar inte tas bort.
g) Flytta, omplacera eller vänd inte på utrustningen när den är i drift.
h) Lämna inte utrustningen utan uppsikt när den är påslagen.
i) Rengör utrustningen regelbundet för att förhindra tuffa smutsavlagringar.
j) Utrustningen är ingen leksak. Rengöring och underhåll får inte utföras av barn utan uppsikt av någon vuxen.
k) Maskinen får inte startas tom.
l) Gör aldrig några ingrepp i utrustningens konstruktion för att ändra dess parametrar eller konstruktion.
m) Håll utrustningen borta från eld- och värmekällor.

OBS! Trots att utrustningen är konstruerad för att vara säker och ha lämpliga skydd och trots användningen av ytterligare delar som ska skydda användaren finns det fortfarande en liten risk för olycka eller skada när du arbetar med utrustningen. Det rekommenderas att du är försiktig och använder sunt förnuft när du använder utrustningen.

3. Principer för användning

Apparaten är avsedd för att koka vatten och kan användas i hemmiljön eller liknande miljöer, såsom:

- anställdas lunchrum i butiker, kontor och andra arbetsplatser,
- gästrum på hotell, motell och andra boenden,
- matsalar etc.

Användaren ansvarar för eventuella skador som orsakats genom icke avsedd användning.

3.1. Beskrivning av utrustningen

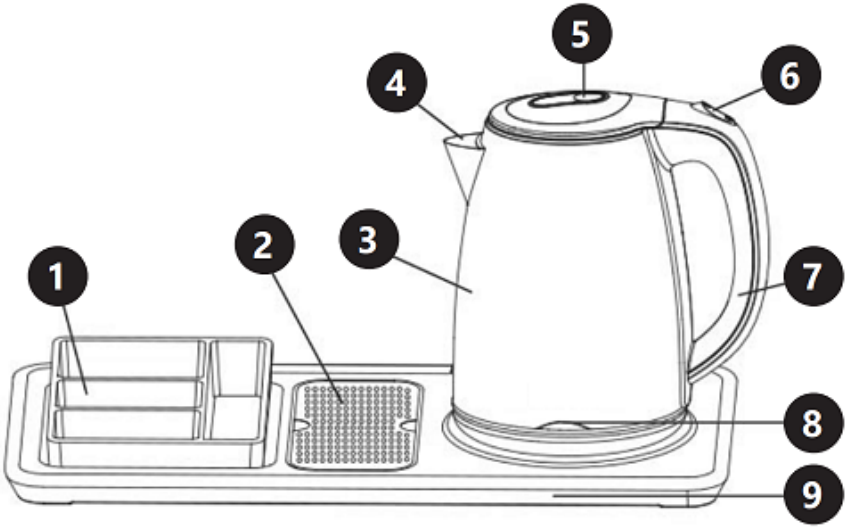

1. Avtagbar bricka
2. Avtagbart filternät
3. Kropp
4. Pip
5. Lock
6. PÅ (I)/AV (0)-knapp
7. Handtag
8. Strömindikator (lyser när apparaten värms upp)
9. Strömplatta

3.2. Förberedelser inför arbetet

PLACERING AV APPARATEN

Omgivningens temperatur får inte överstiga 40°C och den relativa luftfuktigheten får inte överstiga 85%. Utrustningen ska placeras så att god luftcirkulation säkerställs. Ett minsta avstånd på 10 cm till utrustningens alla väggar måste upprätthållas. Håll utrustningen borta från heta ytor. Utrustningen ska alltid användas på en jämn, stabil, ren, brandsäker och torr yta och utom räckhåll för barn och personer med nedsatta psykiska, sensoriska och mentala funktioner. Placera utrustningen så att stickproppen enkelt kan nås när som helst. Se till att strömförsörjningen till utrustningen överensstämmer med uppgifterna på typskylten!

Det rekommenderas att du rengör apparaten genom att koka upp vatten i den en gång och sedan hälla ut det innan du använder apparaten första gången. Torka av ytan med en fuktig trasa.
OBS! Överskrid inte apparatens maxvolym som anges i tabellen med tekniska data.

3.3. Arbete med utrustningen

1. Placera apparatens ställ på en jämn yta.
2. För att fylla på vattenkokaren, ta bort den från strömplattan och öppna locket, fyll sedan på önskad mängd vatten och stäng locket. Du kan även fylla på vattenkokaren genom pipen.
3. Placera vattenkokaren på strömplattan.
4. Sätt i stickproppen i vägguttaget. Ställ brytaren i läge "1", värmeindikatorn tänds. Apparaten börjar värma vattnet och när det har kokat upp återgår brytaren automatiskt från "1" till "0". Det är möjligt att stänga av strömmen manuellt med brytaren "1/0” under uppvärmningen. Om du behöver koka vattnet igen, ställ brytaren i läge "1".
5. Ta bort vattenkokaren från strömplattan och häll sedan vattnet från vattenkokaren i kärlet.
6. Apparaten kommer att koka vattnet igen först när du trycker på knappen "1/0" igen. Vattenkokaren kan förvaras på strömplattan när den inte används.

3.4. Torrkokningsskydd

Om du oavsiktligt skulle låta apparaten vara igång utan vatten, stänger torrkokningsskyddet av strömmen automatiskt. Om detta skulle inträffa måste du vänta tills vattenkokaren har svalnat och först då kan du använda apparaten igen.

3.5. Rengöring och underhåll

a) Dra alltid ur stickproppen och låt utrustningen svalna helt före varje rengöring, justering, tillbehörsbyte och även när utrustningen inte används.

b) Använd endast icke-frätande rengöringsprodukter för att rengöra ytorna.
c) Endast milda rengöringsmedel avsedda för rengöring av ytor som kommer i kontakt med livsmedel får användas för att rengöra produkten.
d) Efter varje rengöring ska alla delar vara ordentligt torra innan maskinen används igen.
e) Förvara utrustningen på en torr och sval plats som är skyddad mot fukt och direkt solljus.
f) Spruta inte utrustningen med en vattenstråle och sänk inte ned den i vatten.
g) Använd en mjuk, fuktig trasa för rengöring.
h) Använd inga vassa föremål och/eller metallföremål (t.ex. trådborste eller metallspatel) för rengöring eftersom de kan skada ytan på materialet som utrustningen är gjort av.
i) Rengör inte apparaten med sura ämnen, rengöringsmedel för medicinska ändamål, spädningsmedel, bränsle, oljor eller andra kemikalier, eftersom det kan skada apparaten.
j) Diska inte apparaten i diskmaskin.

TA BORT KALK

Mineralavlagringar från kranvatten kan samlas inuti apparaten och göra den mindre effektiv. Vattenkokaren behöver avkalkas med jämna mellanrum. Avkalkningsprocessen kan utföras enligt instruktionerna nedan genom att använda ättika.

1. Fyll vattenkokaren med tre glas ättika och tillsätt sedan vatten så att det helt täcker vattenkokarens botten. Lämna lösningen i vattenkokaren över natten.
2. Häll sedan ut blandningen i vattenkokaren, fyll på rent vatten, koka upp vattnet och häll ut det. Upprepa flera gånger tills ättikslukten har försvunnit. Eventuella fläckar inuti vattenkokaren kan tas bort genom att gnugga med en fuktig trasa.

BORTSKAFFANDE AV BEGAGNAD UTRUSTNING

Vid slutet av utrustningens livslängd får produkten inte slängas tillsammans med vanligt hushållsavfall, utan den ska lämnas till en insamlingsplats för återvinning av elektriska och elektroniska apparater. Detta anges med symbolen som finns på produkten, bruksanvisningen eller förpackningen. Plastmaterialen som används i utrustningen kan återanvändas enligt deras märkning. Tack vare återanvändning, återvinning av material eller andra former av användning av begagnade apparater bidrar du betydligt till att skydda miljön.

Din lokala myndighet kommer att ge dig information om lämplig återvinningspunkt för använda enheter.

Dados técnicos

Descrição do parâmetro	Valor do parâmetro
Nome do produto	CHALEIRA ELÉTRICA DE HOTEL
Modelo	RC-HKS02
Tensão de alimentação [V~] / Frequência [Hz]	220 - 240/50
Potência nominal [W]	1500-1800
Capacidade [L]	1,2
Dimensões (Largura x Profundidade x Altura) [mm]	450 x 225 x 230
Peso [kg]	2,2

1. Descrição geral

As instruções servem para ter uma utilização segura e de confiança. Este produto foi projetado e elaborado estritamente de acordo com indicações técnicas, usando as tecnologias e componentes mais recentes, mantendo os mais elevados padrões de qualidade.

ANTES DE USAR, É NECESSÁRIO LER COM ATENÇÃO E COMPREENDER AS PRESENTES INSTRUÇÕES.

Para garantir um funcionamento prolongado e sem falhas do aparelho, é necessário respeitar a sua devida utilização e manutenção, de acordo com as indicações contidas nestas instruções. Os dados técnicos e as especificações contidos nestas instruções de utilização são atuais. O produtor reserva-se o direito de efetuar alterações relacionadas com a melhoria da qualidade. Considerando a evolução da técnica e as possibilidades de limitação do ruído, o aparelho foi projetado e construído de modo a limitar o risco da emissão de ruído ao nível mais baixo.

Explicação dos símbolos

CE	Este produto cumpre os requisitos das normas de segurança adequadas.

	Antes de usar é necessário ler as instruções.
	Produto reciclável.
	CUIDADO! ou AVISO! ou LEMBRETE! descrevendo uma situação (sinal de aviso geral).
	CUIDADO! Aviso contra choque elétrico!
	Atenção! A superfície quente pode provocar queimaduras.
	Para usar apenas no interior de uma divisão.

 **CUIDADO! As ilustrações deste manual de instruções servem apenas de referência e podem diferir do produto real em alguns pormenores.**

As instruções originais são a versão alemã das instruções. As versões nas restantes línguas consistem em traduções da língua alemã.

2. Segurança da utilização

ATENÇÃO! Ler todos os avisos de segurança e todas as instruções. O incumprimento das precauções e instruções pode provocar choque elétrico, incêndio e/ou lesões corporais graves ou morte.

O termo "unidade" ou "produto" nos avisos e na descrição das instruções refere-se à BANDEJA PARA CHALEIRA ELÉTRICA DE HOTEL.

2.1. Segurança elétrica

a) A ficha do dispositivo tem de combinar com a tomada. Não alterar a ficha de nenhum modo. A ficha original e uma tomada que combine reduzem o risco de choque elétrico.
b) Evitar tocar em elementos com ligação à terra, como tubos, aquecedores, fornos e frigorífico. Existe o risco aumentado de choque elétrico quando o corpo está ligado à terra e toca no dispositivo exposto à ação direta de chuva, superfície molhada e funcionamento num ambiente húmido. A entrada de água no dispositivo aumenta o risco de danos e choque elétrico.
c) Não é permitido tocar no dispositivo com as mãos molhadas ou húmidas.
d) Não se pode usar o fio de forma incorreta. Nunca o usar para transportar o dispositivo ou para puxar a ficha da tomada. Manter o fio longe de fontes de calor, óleo, ponta afiadas ou peças móveis. Os fios danificados ou entrelaçados aumentam o risco de choque elétrico.
e) Caso não seja possível evitar a utilização do dispositivo num ambiente húmido, é necessário usar um disjuntor diferencial (DR). A utilização de um DR reduz o risco de choque elétrico.
f) É proibida a utilização do dispositivo quando o cabo de alimentação estiver danificado ou com sinais evidentes de estar gasto. O cabo de alimentação danificado deve ser substituído por um eletricista qualificado ou pela assistência técnica do produto.
g) Para evitar choques elétricos, não se pode mergulhar o cabo, a ficha nem o próprio dispositivo em água ou outro líquido. Não se pode usar o dispositivo em superfícies molhadas.
h) ATENÇÃO - PERIGO DE VIDA! Durante a limpeza ou utilização do dispositivo não é permitido mergulhá-lo em água ou noutros líquidos.

2.2. Segurança no local de trabalho

a) Manter o local de trabalho em ordem e bem iluminado. A desordem ou má iluminação podem provocar acidentes. É necessário prever, observar o que se faz e manter o bom senso durante a utilização do dispositivo.
b) Em caso de dúvidas sobre se o dispositivo está a funcionar corretamente, é necessário contactar a assistência técnica do produtor.
c) A reparação do produto apenas pode ser feita pela assistência técnica do produtor. Não é permitido efetuar reparações sozinho!
d) Em caso de incêndio, utilize um extintor de pó ou de dióxido de carbono (CO2) (um extintor destinado a ser utilizado em aparelhos elétricos sob tensão) para o apagar.
e) Manter as instruções de utilização com vista à posterior utilização. No caso do dispositivo ser entregue a terceiros, é necessário entregar com este as instruções de utilização.

f) Manter o dispositivo longe de crianças e animais.

2.3. Segurança pessoal

a) Não é permitida a utilização do dispositivo quando estiver cansado, doente, sob a influência do álcool, estupefacientes ou medicamentos que limitem em grau significativo a capacidade de utilizar o dispositivo.
b) O dispositivo não se destina a ser usado por pessoas (incluindo crianças) com funções psíquicas, sensoriais e mentais limitadas ou sem a experiência e/ou conhecimentos adequados, a menos que sejam supervisionadas por uma pessoa responsável pela sua segurança ou tenham recebido desta indicações sobre como usar o dispositivo.
c) Deve ter-se cuidado e usar o bom senso durante o trabalho com o dispositivo. Um momento de distração durante o trabalho pode provocar lesões corporais graves.
d) O dispositivo não é um brinquedo. As crianças devem ser vigiadas para não brincarem com o dispositivo.
e) Não colocar mãos ou objetos no interior do dispositivo em funcionamento!

2.4. Utilização segura do dispositivo

a) Não se deve usar o dispositivo quando o interruptor ON/OFF não funcionar devidamente (não liga e não desliga). Os dispositivos que não podem ser controlados pelo interruptor são perigosos, não podem funcionar e têm de ser reparados.
b) Os dispositivos não usados devem ser guardados num local longe das crianças e de pessoas que não conheçam o dispositivo ou estas instruções de utilização. Os dispositivos são perigosos nas mãos de utilizadores sem experiência.
c) Manter o dispositivo em bom estado técnico. Verifique antes de cada operação se há danos gerais ou danos às peças móveis (a quebra de peças pode afetar a operação segura). No caso de haver danos, entregue o dispositivo para ser reparado antes de o usar.
d) O dispositivo deve ser protegido das crianças.
e) A reparação e manutenção do produto deve ser efetuada por pessoas qualificadas, usando apenas peças sobresselentes originais. Isto garante uma utilização segura.
f) Para garantir a integridade funcional projetada do dispositivo, não se deve eliminar a cobertura instalada em fábrica, nem desaparafusar os parafusos.
g) É proibido deslizar, mudar de sítio e girar o dispositivo durante o funcionamento.
h) Não se deve deixar o dispositivo ligado sem supervisão.
i) É necessário limpar regularmente o dispositivo para que não haja depósitos permanentes de sujidade.

j) O dispositivo não é um brinquedo. A limpeza e manutenção não podem ser efetuadas por crianças sem a supervisão de uma pessoa adulta.
k) Não ligue uma unidade vazia.
l) É proibido mexer na construção do dispositivo para alterar os seus parâmetros ou construção.
m) Manter o dispositivo longe de fontes de fogo e calor.

**CUIDADO! Apesar do dispositivo ter sido projetado para ser seguro, possuir os meios de proteção adequados e apesar da utilização de elementos adicionais de proteção do utilizador, continua a existir o pequeno risco de acidente ou de lesões durante o funcionamento do dispositivo. Recomenda-se que mantenha o cuidado e sensatez durante a sua utilização.**

3. Normas de utilização

O dispositivo destina-se a ferver água e pode ser usado em condições domésticas ou semelhantes, tais como:

- Refeitórios de funcionários em lojas, escritórios e outros locais de trabalho,
- quartos de hóspedes em hotéis, motéis e outras acomodações,
- salas de jantar, etc.

A responsabilidade por todos os danos que ocorrerem como consequência da utilização não adequada é do utilizador.

3.1. Descrição do dispositivo

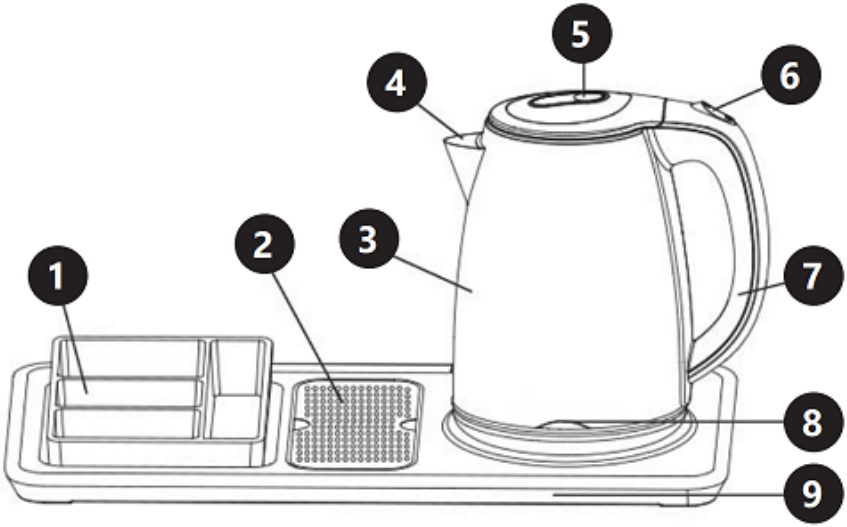

1. Tabuleiro removível
2. Rede de filtragem removível
3. Corpo
4. Bico
5. Tampa
6. Botão LIGAR (I)/DESLIGAR (0
7. Pega
8. Luz indicadora de alimentação (acende-se quando o dispositivo estiver a aquecer)
9. Base de alimentação

3.2. Preparação para usar

Colocação do dispositivo

A temperatura ambiente não deve exceder 40°C e a humidade relativa não deve exceder 85%. O dispositivo deve ser colocado de modo a garantir uma boa circulação do ar. É necessário manter uma distância mínima de 10 cm de cada parede do dispositivo. O dispositivo deve ser mantido longe de todas as superfícies quentes. O dispositivo deve ser sempre usado numa superfície lisa, estável, limpa, à prova de fogo e seca, fora do alcance das crianças e de pessoas com funções psíquicas, sensoriais e mentais limitadas. O dispositivo deve ser colocado de modo a, em qualquer momento, ser possível aceder à ficha elétrica. É necessário lembrar-se de que a alimentação elétrica do dispositivo deve corresponder aos dados indicados na placa de classificação!

Antes da primeira utilização recomenda-se que limpe o dispositivo fervendo uma vez água neste e em seguida deitando-a fora. A superfície deve ser limpa com um pano húmido.
CUIDADO! Não ultrapassar a capacidade máxima do dispositivo indicada na tabela com os dados técnicos.

3.3. Funcionamento do dispositivo

1. Colocar a base do dispositivo numa superfície lisa.
2. Para encher a chaleira, retire-a da base e abra a tampa. Encher a chaleira com a quantidade de água desejada e fechar a tampa. Como alternativa, pode encher-se a chaleira pelo bico.
3. Colocar a chaleira na base.
4. Ligar a ficha à tomada elétrica. Colocar o botão na posição "1", a luz indicadora de aquecimento acende-se. O dispositivo começa a aquecer a água e, quando ferver, o botão volta automaticamente da posição "1" à "0". É possível desligar manualmente a alimentação com o botão "1/0" durante o aquecimento. Se for preciso voltar a ferver a água, é necessário colocar o botão na posição "1".
5. Remover a chaleira da base de alimentação e deitar a água da chaleira para o recipiente.
6. O dispositivo volta a ferver água apenas quando se voltar a carregar no botão "1/0". Quando não está a ser usada, a chaleira pode ser guardada na base.

3.4. Proteção contra aquecimento a seco

Caso o dispositivo seja acidentalmente ligado sem água, a proteção desliga automaticamente a alimentação. Caso isso aconteça, é necessário aguardar até o dispositivo arrefecer e só depois de frio pode ser novamente usado.

3.5. Limpeza e manutenção

a) Antes de cada limpeza, regulação, substituição de peças e também quando o dispositivo não estiver a ser usado, é necessário retirar a ficha da rede e arrefecer totalmente o dispositivo.
b) • Para limpar a superfície é necessário aplicar apenas produtos que não contenham substâncias abrasivas.
c) Para limpar o dispositivo usar apenas produtos de limpeza suaves destinados à limpeza de superfícies que contactem com alimentos.
d) • Depois de cada limpeza de todos os elementos, é necessário secá-los bem antes do dispositivo ser novamente usado.

e) • O dispositivo deve ser guardado num local seco e fresco, protegido de humidade e de radiação solar direta.
f) É proibido salpicar o dispositivo com um fluxo de água ou mergulhá-lo em água.
g) Utilizar um pano macio e húmido para a limpeza.
h) Não é permitido usar para limpeza objetos afiados e/ou metálicos (por ex., escovas de arame ou pás metálicas), pois podem danificar a superfície do material de que é feito o dispositivo.
i) Não limpar o dispositivo com uma substância ácida, produtos médicos, diluentes, combustíveis, óleos ou outras substâncias químicas. Isto pode provocar danos no dispositivo.
j) Não lavar o dispositivo em máquinas de lavar loiça.

REMOÇÃO DE CALCÁRIO

Os depósitos minerais da água canalizada podem provocar o aparecimento de calcário no interior do dispositivo, o que reduz a eficácia do seu funcionamento. É necessário remover regularmente o calcário. O processo de remoção de calcário pode ser efetuado de acordo com as seguintes instruções, usando vinagre branco.

1. Encher a chaleira com três copos de vinagre branco e adicionar água até o fundo da chaleira estar totalmente coberto. Deixar a solução na chaleira elétrica durante a noite.
2. Depois deitar fora a mistura, encher a chaleira de água limpa, ferver e deitar fora a água. Repetir várias vezes até desaparecer o cheiro a vinagre. Todas as manchas do interior da chaleira podem ser eliminadas com um pano húmido.

ELIMINAÇÃO DE DISPOSITIVOS USADOS

No fim do período de utilização, não é permitido eliminar o presente produto com o lixo doméstico normal, mas entregá-lo num ponto de recolha e reciclagem de dispositivos elétricos e eletrónicos. Isto é informado pelo símbolo existente no produto, nas instruções de utilização ou na embalagem. As matérias usadas no dispositivo podem ser reaproveitados de acordo com a sua função. Graças ao reaproveitamento dos materiais ou outras formas de reutilização de dispositivos usados, estará a ter uma contribuição essencial para a proteção do meio ambiente.

A administração local fornecerá informações sobre o ponto de descarte apropriado para unidades usadas.

Technické údaje

Popis parametra	Hodnota parametra
Názov produktu	HOTELOVÁ ELEKTRICKÁ KANVICA NA ČAJ
Model	RC-HKS02
Napájacie napätie [V~] / Frekvencia [Hz]	220 - 240/50
Menovitý výkon [W]	1500-1800
Objem [l]	1,2
Rozmery (šírka x hĺbka x výška) [mm]	450 x 225 x 230
Hmotnosť [kg]	2,2

1. Všeobecný popis

Tento návod na obsluhu má pomôcť pri bezpečnom a spoľahlivom používaní. Produkt je navrhnutý a vyrobený presne podľa technických špecifikácií s použitím najnovších technológií a komponentov a pri dodržaní najvyšších štandardov kvality.

PRED POKRAČOVANÍM SI POZORNE PREČÍTAJTE A POCHOPTE TENTO NÁVOD.

Aby ste zabezpečili dlhú a spoľahlivú prevádzku jednotky, uistite sa, že ju obsluhujete a udržiavate v súlade s pokynmi v tomto návode na obsluhu. Technické údaje a špecifikácie uvedené v tomto návode na obsluhu sú aktuálne. Výrobca si vyhradzuje právo na zmeny za účelom zlepšenia kvality. Vzhľadom na technický pokrok a možnosť zníženia hluku je jednotka navrhnutá a skonštruovaná tak, aby sa riziká vyplývajúce z emisií hluku znížili na najnižšiu možnú úroveň.

Legenda

CE	Výrobok spĺňa príslušné bezpečnostné normy.
	Pred použitím si prečítajte návod na obsluhu.

	Výrobok sa musí recyklovať.
	POZOR! alebo VAROVANIE! alebo PRIPOMÍNKA! opisujúce situáciu (všeobecné výstražné znamenie).
	UPOZORNENIE! Varovanie pred úrazom elektrickým prúdom!
	Pozor! Horúci povrch môže spôsobiť popáleniny!
	Používajte iba v interiéri.

 **UPOZORNENIE! Obrázky v tomto návode na obsluhu slúžia len ako referencia a niektorými detailmi sa môžu líšiť od skutočného výrobku.**

Originálny návod na obsluhu je v nemeckej jazykovej verzii. Ostatné jazykové verzie sú preklady z nemčiny.

2. Bezpečnosť pri používaní

POZOR! Prečítajte si všetky bezpečnostné upozornenia a všetky pokyny. Nedodržanie varovaní a pokynov môže mať za následok úraz elektrickým prúdom, požiar a/alebo ťažké zranenie osôb alebo smrť.

Pojem „jednotka“ alebo „výrobok“ v upozorneniach a v popise pokynov sa vzťahuje na HOTELOVÚ ELEKTRICKÚ KANVICU NA ČAJ.

2.1. Elektrická bezpečnosť

a) Zástrčka tejto jednotky musí pasovať do zásuvky. Zástrčku nijako neupravujte. Používanie originálnych zástrčiek a kompatibilných zásuviek znižuje riziko úrazu elektrickým prúdom.

b) Nedotýkajte sa uzemnených prvkov, ako sú potrubia, ohrievače, kotly a chladničky. Existuje zvýšené riziko úrazu elektrickým prúdom, ak je vaše telo

uzemnené a dotkne sa jednotky vystavenej priamemu dažďu, mokrej dlažbe a prevádzke vo vlhkom prostredí. Ak sa do jednotky dostane voda, existuje zvýšené riziko poškodenia jednotky a úrazu elektrickým prúdom.

c) Nedotýkajte sa jednotky mokrými alebo vlhkými rukami.
d) Kábel používajte len na určené účely. Nikdy ho nepoužívajte na prenášanie jednotky ani na vyťahovanie zástrčky zo zásuvky. Uchovávajte kábel mimo zdrojov tepla, oleja, ostrých hrán alebo pohyblivých častí. Poškodené alebo zamotané káble zvyšujú riziko úrazu elektrickým prúdom.
e) Ak sa nemôžete vyhnúť používaniu jednotky vo vlhkom prostredí, použite prúdový chránič (RCD). Použitie prúdového chrániča znižuje riziko úrazu elektrickým prúdom.
f) Nepoužívajte jednotku, ak je napájací kábel poškodený alebo vykazuje známky opotrebovania. Poškodený napájací kábel by mal vymeniť kvalifikovaný elektrikár alebo servisné stredisko výrobcu.
g) Aby ste predišli úrazu elektrickým prúdom, neponárajte kábel, zástrčku ani samotný prístroj do vody ani inej kvapaliny. Nepoužívajte prístroj na mokrých povrchoch.
h) POZOR - NEBEZPEČENSTVO OHROZENIA ŽIVOTA! Pri čistení alebo používaní prístroja ho nikdy neponárajte do vody ani iných kvapalín.

2.2. Bezpečnosť na pracovisku

a) Udržujte pracovný priestor upratený a dobre osvetlený. Neporiadok alebo slabé osvetlenie môže viesť k nehodám. Buďte predvídaví, sledujte, čo robíte, a pri používaní zariadenia používajte zdravý rozum.
b) Ak máte akékoľvek pochybnosti o tom, či zariadenie funguje správne alebo či je poškodené, kontaktujte servisné oddelenie výrobcu.
c) Zariadenie môže opraviť iba servisné oddelenie výrobcu. Nevykonávajte opravy sami!
d) V prípade požiaru použite na uhasenie práškový hasiaci prístroj alebo hasiaci prístroj s oxidom uhličitým (CO2)(určený na hasenie elektrických zariadení pod napätím).
e) Túto používateľskú príručku si ponechajte k dispozícii pre budúce použitie. Ak sa zariadenie má odovzdať tretej strane, spolu s zariadením musí byť odovzdaný aj návod na obsluhu.
f) Uchovávajte zariadenie mimo dosahu detí a zvierat.

2.3. Osobná bezpečnosť

a) Neobsluhujte toto zariadenie, ak ste unavení, chorí alebo pod vplyvom alkoholu, drog alebo liekov, ktoré by mohli zhoršiť vašu schopnosť obsluhovať zariadenie.

b) Zariadenie nie je určené na používanie osobami (vrátane detí) so zníženými duševnými, zmyslovými alebo intelektuálnymi funkciami alebo osobami, ktoré nemajú skúsenosti a/alebo vedomosti, pokiaľ nie sú pod dohľadom alebo neboli poučené osobou zodpovednou za ich bezpečnosť o tom, ako zariadenie obsluhovať.
c) Pri obsluhe tohto zariadenia buďte opatrní a používajte zdravý rozum. Chvíľková nepozornosť počas prevádzky môže viesť k vážnemu zraneniu osôb.
d) Zariadenie nie je hračka. Deti by mali byť pod dohľadom, aby sa s jednotkou nehrali.
e) Nevkladajte ruky ani žiadne predmety do bežiacej jednotky!

2.4. Bezpečné používanie jednotky

a) Nepoužívajte jednotku, ak hlavný vypínač nefunguje správne (nezapína sa a nevypína sa). Zariadenia, ktoré sa nedajú zapnúť a vypnúť pomocou vypínača "ON/OFF", sú nebezpečné, nemali by sa prevádzkovať a je potrebné ich opraviť.
b) Nepoužívané zariadenia uchovávajte mimo dosahu detí a mimo dosahu kohokoľvek, kto nie je s jednotkou alebo týmto návodom na obsluhu oboznámený. Tieto jednotky sú nebezpečné v rukách neskúsených používateľov.
c) Udržujte jednotku v dobrom prevádzkovom stave. Pred každou prevádzkou skontrolujte, či nedošlo k všeobecnému poškodeniu alebo poškodeniu pohyblivých častí (zlomenie častí môže ovplyvniť bezpečnú prevádzku). Ak je jednotka poškodená, pred použitím ju nechajte opraviť.
d) Uchovávajte jednotku mimo dosahu detí.
e) Opravu alebo údržbu zariadenia by mali vykonávať kvalifikované osoby a používať pri nej iba originálne náhradné diely. Tým sa zaistí bezpečné používanie.
f) Aby ste zabezpečili navrhnutú prevádzkovú integritu jednotky, neodstraňujte kryty nainštalované z výroby ani neuvoľňujte skrutky.
g) Počas prevádzky jednotku nepresúvajte, neposúvajte ani neotáčajte.
h) Nenechávajte jednotku zapnutú bez dozoru.
i) Jednotku pravidelne čistite, aby ste predišli trvalému hromadeniu nečistôt.
j) Jednotka nie je hračka. Čistenie a údržbu nesmú vykonávať deti bez dozoru dospelej osoby.
k) Nespúšťajte prázdnu jednotku.
l) Nemanipulujte s jednotkou tak, aby ste zmenili jej výkon alebo dizajn.
m) Zariadenie uchovávajte mimo dosahu zdrojov ohňa a tepla.

UPOZORNENIE! Hoci bol produkt navrhnutý tak, aby bol bezpečný, s primeranými ochrannými opatreniami a napriek dodatočným bezpečnostným prvkom poskytovaným používateľovi, stále existuje mierne riziko nehody alebo

zranenia pri manipulácii s jednotkou. Pri používaní tohto produktu sa odporúča postupovať opatrne a riadiť sa zdravým rozumom.

3. Pravidlá používania

Jednotka je určená na varenie vody a môže sa používať v domácich alebo podobných podmienkach, ako napríklad:

- jedálne pre zamestnancov v obchodoch, kanceláriách a iných pracoviskách,
- hosťovské izby v hoteloch, moteloch a iných ubytovacích zariadeniach,
- jedálne atď.

Používateľ je zodpovedný za akékoľvek škody spôsobené neúmyselným používaním zariadenia.

3.1. Popis jednotky

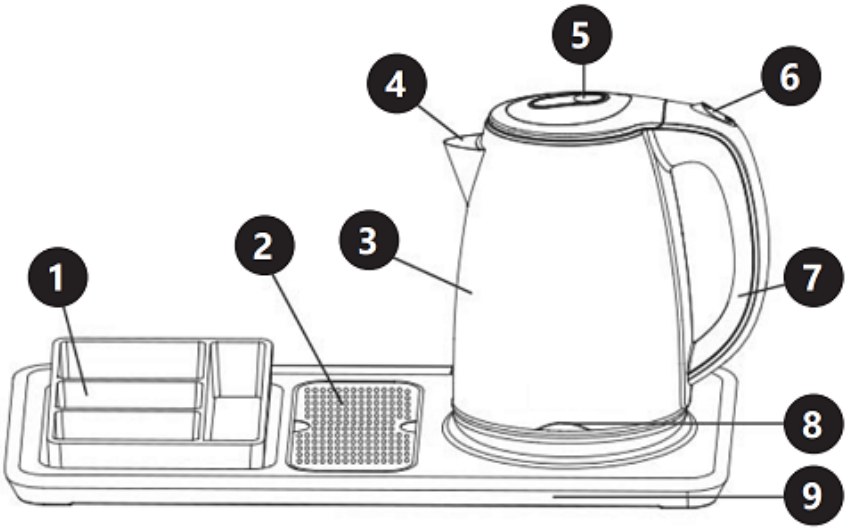

1. Odnímateľný zásobník
2. Odnímateľné filtračné sito
3. Telo
4. Lievik
5. Obal
6. Tlačidlo ZAP (I)/VYP (0)
7. Rukoväť
8. Kontrolka napájania (rozsvieti sa, keď sa zariadenie zahrieva)
9. Základňa napájacieho zdroja

3.2. Príprava na použitie

UMIESTNENIE JEDNOTKY

Teplota prostredia nesmie byť vyššia ako 40 °C a relatívna vlhkosť by mala byť nižšia ako 85 %. Zabezpečte dobré vetranie miestnosti, v ktorej sa zariadenie používa. Medzi každou stranou zariadenia a stenou alebo inými predmetmi by mala byť vzdialenosť aspoň 10 cm. Zariadenie udržiavajte mimo horúcich povrchov. Jednotku vždy prevádzkujte na rovnom, stabilnom, čistom, ohňovzdornom a suchom povrchu a mimo dosahu detí a osôb s poruchami duševných, zmyslových a intelektuálnych funkcií. Zariadenie umiestnite tak, aby ste mali vždy prístup k zástrčke. Napájací kábel pripojený k zariadeniu musí byť riadne uzemnený a musí zodpovedať technickým údajom na štítku výrobku.

Pred prvým použitím sa odporúča vyčistiť jednotku prevarením vody a jej následným vyliatím. Povrch by sa mal utrieť vlhkou handričkou.
UPOZORNENIE! Neprekračujte maximálnu kapacitu spotrebiča uvedenú v tabuľke s technickými údajmi.

3.3. Práca s jednotkou

1. Základňu spotrebiča umiestnite na rovný povrch.
2. Ak chcete kanvicu naplniť, vyberte ju zo základne a otvorte veko, naplňte kanvicu požadovaným množstvom vody a potom zatvorte veko. Prípadne môžete kanvicu naplniť cez lievik.
3. Položte kanvicu na čaj na základňu.
4. Zapojte zástrčku do elektrickej zásuvky. Otočte prepínač do polohy „1“, rozsvieti sa kontrolka ohrevu. Spotrebič začne variť vodu a po zovretí sa prepínač automaticky vráti z polohy „1“ do polohy „0“. Počas varenia je možné manuálne vypnúť napájanie pomocou prepínača „1/0“. Ak potrebujete vodu znova zovrieť, prepnite prepínač do polohy „1“.
5. Vyberte kanvicu na čaj z podstavca a potom nalejte vodu z kanvice na čaj do nádoby.
6. Spotrebič znova nezohreje vodu, kým sa znova nestlačí tlačidlo „1/0“. Kanvicu na čaj je možné uskladniť na podstavci, keď sa nepoužíva.

3.4. Ochrana proti zovretiu nasucho

Ak sa spotrebič náhodne spustí bez vody, ochrana automaticky vypne napájanie. V takom prípade počkajte, kým spotrebič vychladne, a až po vychladnutí ho môžete znova použiť.

3.5. Čistenie a údržba

a) Pred každým čistením, nastavovaním a výmenou príslušenstva alebo v prípade, že sa zariadenie nepoužíva, odpojte sieťovú zástrčku a nechajte zariadenie úplne vychladnúť.
b) Na čistenie povrchov používajte len nekorozívne čistiace prostriedky.
c) Na umývanie zariadenia používajte len jemné čistiace prostriedky vhodné pre potraviny.
d) Po každom čistení by sa mali všetky časti pred ďalším použitím zariadenia dobre vysušiť.
e) Zariadenie skladujte na suchom a chladnom mieste bez prístupu vlhkosti a priameho slnečného žiarenia.
f) Zariadenie nestriekajte prúdom vody ani ho neponárajte do vody.
g) Na čistenie používajte mäkkú a vlhkú handričku.
h) Na čistenie nepoužívajte ostré a/alebo kovové predmety (napr. drôtenú kefu alebo kovovú špachtľu), pretože by mohli poškodiť povrch materiálu, z ktorého je spotrebič vyrobený.
i) Nečistite zariadenie kyslými látkami, liekmi, riedidlom, palivom, olejom alebo inými chemikáliami, pretože by to mohlo spôsobiť poškodenie zariadenia.
j) Neumývajte zariadenie v automatickej umývačke riadu.

ODSTRAŇOVANIE VODNÉHO KAMEŇA

Minerálne usadeniny vo vode z vodovodu môžu vo vnútri spotrebiča vytvárať vodný kameň, čo znižuje jeho výkon. Pravidelne odvápňujte kanvicu na čaj. Proces odvápňovania je možné vykonať podľa nasledujúcich pokynov s použitím bieleho vínneho octu.

1. Naplňte kanvicu na čaj tromi šálkami bieleho octu a potom pridajte vodu tak, aby úplne pokryla dno kanvice. Nechajte roztok pôsobiť v elektrickej kanvici na čaj cez noc.
2. Potom zmes vylejte, naplňte kanvicu na čaj čistou vodou, priveďte ju do varu a vylejte. Opakujte niekoľkokrát, kým zápach octu nezmizne. Akékoľvek škvrny vo vnútri kanvice na čaj je možné odstrániť utretím vlhkou handričkou.

LIKVIDÁCIA POUŽITÝCH ZARIADENIA.

Toto zariadenie nevyhadzujte do komunálneho odpadu. Odovzdajte ho na recyklačnom a zbernom mieste elektrických zariadení. Toto je označené symbolom na výrobku, v návode na obsluhu alebo na obale. Materiály použité v tomto zariadení sú recyklovateľné podľa ich označenia. Opätovným použitím, recykláciou alebo inou likvidáciou použitých zariadení významne prispejete k ochrane nášho životného prostredia.

Miestny úrad vám poskytne informácie o vhodnom mieste na likvidáciu použitých zariadení.

Технически данни

Описание на параметъра	Стойност на параметъра
Име на продукта	ХОТЕЛСКА ЕЛЕКТРИЧЕСКА КАНА ЗА ЧАЙ
Модел	RC-HKS02
Захранващо напрежение [V~] / Честота [Hz]	220 - 240/50
Номинална мощност [W].	1500-1800
Вместимост [л]	1,2
Размери (Ширина x Дълбочина x Височина) [мм]	450 x 225 x 230
Тегло [кг]	2,2

1. Общо описание

Ръководството за употреба е предназначено да помогне за безопасна и надеждна употреба. Продуктът е проектиран и произведен стриктно в съответствие с техническите спецификации, използвайки най-новите технологии и компоненти и поддържайки най-високите стандарти за качество.

ВНИМАТЕЛНО ПРОЧЕТЕТЕ И РАЗБЕРЕТЕ ТОВА РЪКОВОДСТВО, ПРЕДИ ДА ПРОДЪЛЖИТЕ.

За да осигурите дълга и надеждна работа на устройството, уверете се, че го използвате и поддържате правилно в съответствие с указанията в това ръководство за употреба. Техническите данни и спецификации, съдържащи се в това ръководство за употреба, са актуални. Производителят си запазва правото да прави промени с цел подобряване на качеството. Вземайки предвид техническия прогрес и възможността за намаляване на шума, устройството е проектирано и изградено по такъв начин, че рисковете, произтичащи от шумовите емисии, да бъдат сведени до възможно най-ниското ниво.

Обяснение на символите

CE	Продуктът отговаря на приложимите стандарти за безопасност.

	Моля, прочетете инструкциите преди употреба.
	Рециклируем продукт.
	ВНИМАНИЕ! или ПРЕДУПРЕЖДЕНИЕ! или НАПОМНЯНЕ!, описващо ситуация (общ предупредителен знак).
	ВНИМАНИЕ! Предупреждение за токов удар!
	Внимание! Горещата повърхност може да причини изгаряния!
	Само за употреба на закрито.

 **ВНИМАНИЕ! Илюстрациите в това ръководство за употреба са само за справка и може да се различават от действителния продукт в някои детайли.**

Оригиналното ръководство за употреба е на немски език. Други езикови версии са преводи от немски.

2. Безопасност при употреба

ВНИМАНИЕ! Прочетете всички предупреждения за безопасност и всички инструкции. Неспазването на предупрежденията и инструкциите може да доведе до токов удар, пожар и/или тежки наранявания или смърт.

Терминът "устройство" или "продукт" в предупрежденията и в описанието на инструкциите се отнася до ХОТЕЛСКАТА ЕЛЕКТРИЧЕСКА КАНА ЗА ЧАЙ.

2.1. Електрическа безопасност

a) Щепселът на този уред трябва да пасва в контакта. Не модифицирайте щепсела по никакъв начин. Оригиналните щепсели и съответстващите контакти намаляват риска от токов удар.
b) Избягвайте да докосвате заземени части, като тръби, отоплителни уреди, фурни и хладилници. Съществува повишен риск от токов удар, ако тялото ви е заземено и докосне уреда, изложен на директен дъжд, мокра настилка и работа във влажна среда. Ако в уреда попадне вода, съществува повишен риск от повреда на уреда и токов удар.
c) Не докосвайте уреда с мокри или влажни ръце.
d) Не използвайте кабела по непредвиден начин. Никога не го използвайте за носене на уреда или за издърпване на щепсела от контакта. Дръжте кабела далеч от източници на топлина, масло, остри ръбове или движещи се части. Повредените или заплетени кабели увеличават риска от токов удар.
e) Ако не можете да избегнете използването на устройството във влажна среда, използвайте дефектнотокова защита (RCD). Използването на RCD намалява риска от токов удар.
f) Не използвайте устройството, ако захранващият кабел е повреден или показва признаци на износване. Повреденият захранващ кабел трябва да бъде сменен от квалифициран електротехник или от сервизния отдел на производителя.
g) За да избегнете токов удар, не потапяйте кабела, щепсела или самото устройство във вода или друга течност. Не използвайте устройството върху мокри повърхности.
h) ВНИМАНИЕ - ОПАСНОСТ ЗА ЖИВОТА! Когато почиствате или използвате устройството, никога не го потапяйте във вода или други течности.

2.2. Безопасност на работното място

a) Поддържайте работното място подредено и добре осветено. Безпорядъкът или лошото осветление могат да доведат до злополуки. Бъдете далновидни, наблюдавайте какво правите и използвайте здравия разум, когато използвате устройството.
b) Ако имате съмнения относно правилното функциониране на устройството или е повредено, свържете се със сервизния отдел на производителя.
c) Само сервизният отдел на производителя може да ремонтира устройството. Не извършвайте ремонти сами!
d) В случай на открит пламък или пожар, използвайте само пожарогасители със сух прах или сняг (CO2), за да гасите оборудването под напрежение.

e) Запазете тези инструкции за употреба за бъдещи справки. Ако уредът ще бъде предаден на трета страна, инструкциите за експлоатация също трябва да бъдат предадени заедно с уреда.
f) Дръжте уреда далеч от деца и животни.

2.3. Лична безопасност

a) Не работете с този уред, ако сте уморени, болни или под влиянието на алкохол, наркотици или лекарства, които биха могли да нарушат способността ви да работите с него.
b) Уредът не е предназначен за употреба от лица (включително деца) с намалени умствени, сензорни или интелектуални функции или от лица без опит и/или знания, освен ако не са под наблюдение или не са инструктирани от лице, отговорно за тяхната безопасност, как да работят с уреда.
c) Бъдете внимателни и разумни, когато работите с този уред. Момент на невнимание по време на работа може да доведе до сериозни наранявания.
d) Уредът не е играчка. Децата трябва да бъдат наблюдавани, за да се гарантира, че не си играят с уреда.
e) Не поставяйте ръцете си или каквито и да било предмети в работещия уред!

2.4. Безопасна употреба на уреда

a) Не използвайте уреда, ако превключвателят ВКЛ./ИЗКЛ. не работи правилно (не се включва и изключва). Уредите, които не могат да се управляват от превключвателя, са опасни, не могат да работят и трябва да бъдат ремонтирани.
b) Дръжте неизползваното оборудване далеч от деца и от лица, които не са запознати с уреда или с това ръководство за употреба. Тези уреди са опасни в ръцете на неопитни потребители.
c) Поддържайте уреда в добро работно състояние. Преди всяка операция проверявайте за общи повреди или повреди по движещите се части (счупването на части може да повлияе на безопасната работа). Ако уредът е повреден, занесете го в ремонт преди употреба.
d) Дръжте уреда далеч от деца.
e) Ремонтите и поддръжката трябва да се извършват от квалифициран персонал, използващ само оригинални резервни части. Това ще гарантира безопасността на употреба.
f) За да осигурите проектираната работна цялост на устройството, не отстранявайте фабрично монтираните капаци и не разхлабвайте винтовете.

g) Не местете, изместваите и не завъртайте устройството, докато работи.
h) Не оставяйте уреда включен без надзор.
i) Почиствайте уреда редовно, за да предотвратите трайно натрупване на замърсявания.
j) Уредът не е играчка. Почистването и поддръжката не трябва да се извършват от деца без надзор от възрастен.
k) Не стартирайте празен агрегат.
l) Не променяйте устройството, за да го настройвате или да го изработвате.
m) Дръжте уреда далеч от източници на огън и топлина.

**ВНИМАНИЕ! Въпреки че продуктът е проектиран да бъде безопасен, с адекватни предпазни мерки и въпреки допълнителните функции за безопасност, предоставени на потребителя, все още съществува малък риск от злополука или нараняване при работа с устройството. Препоръчително е да бъдете внимателни и да използвате здравия разум, когато използвате този продукт.**

3. Правила за употреба

Уредът е предназначен за кипване на вода и може да се използва в битови или подобни условия, като например:

- столови за служители в магазини, офиси и други работни места,
- стаи за гости в хотели, мотели и други места за настаняване,
- трапезарии и др.

Потребителят е отговорен за всякакви щети, причинени от неправилна употреба.

3.1. Описание на устройството

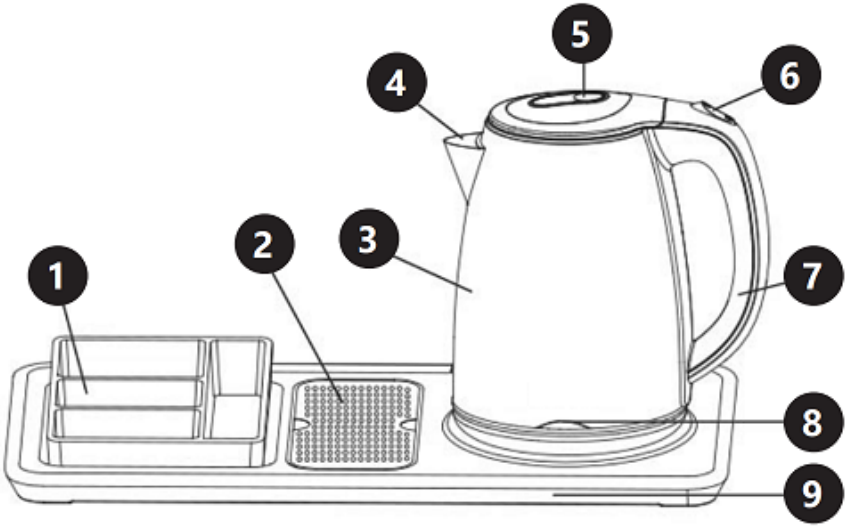

1. Подвижна тава
2. Свалящ се филтърен екран
3. Тяло
4. Фуния
5. Корица
6. Бутон ВКЛ. (I)/ИЗКЛ. (0)
7. Дръжка
8. Индикатор за захранване (светва, когато устройството се нагрява)
9. Основа за захранване

3.2. Подготовка за операция

ПОЗИЦИОНИРАНЕ НА УРЕДА

Температурата на околната среда не трябва да надвишава 40°C, а влажността на въздуха не трябва да надвишава 85%. Поставете уреда по начин, който осигурява добра циркулация на въздуха. Поддържайте минимално разстояние от 10 см от всяка стена на уреда. Дръжте уреда далеч от горещи повърхности. Винаги работете с уреда върху равна, стабилна, чиста, огнеупорна и суха повърхност и далеч от деца и лица с нарушени умствени, сензорни и интелектуални функции. Поставете уреда така, че щепселът на захранващия кабел да е достъпен по всяко време. Уверете се, че захранването на уреда съответства на посоченото на идентификационната табелка!

Преди първа употреба се препоръчва почистване на уреда чрез еднократно преваряване на вода в него и след това изливане. Повърхността трябва да се избърше с влажна кърпа.
ВНИМАНИЕ! Не превишавайте максималния капацитет на уреда, посочен в таблицата с технически данни.

3.3. Работа с уреда

1. Поставете основата на уреда върху равна повърхност.
2. За да напълните чайника, извадете го от основата и отворете капака, напълнете чайника с желаното количество вода, след което затворете капака. Като алтернатива можете да напълните чайника през фуния.
3. Поставете чайника върху основата.
4. Включете щепсела в контакта. Завъртете превключвателя в позиция "1", индикаторът за топлина ще светне. Уредът ще започне да кипва вода и след кипване, превключвателят автоматично ще се върне от позиция "1" в "0". Възможно е ръчно да изключите захранването с помощта на превключвателя "1/0" по време на готвене. Ако е необходимо да кипнете водата отново, преместете превключвателя в позиция "1".
5. Извадете чайника от основата, след което изсипете водата от чайника в съд.
6. Уредът няма да кипне вода отново, докато бутонът "1/0" не бъде натиснат отново. Чайникът може да се съхранява на основата, когато не се използва.

3.4. Защита срещу сухо кипване

Ако уредът случайно се включи без вода, защитата автоматично ще изключи захранването. Ако това се случи, изчакайте уредът да се охлади и едва след като се охлади, можете да го използвате отново.

3.5. Почистване и поддръжка

a) Изключете щепсела от контакта и оставете уреда да се охлади напълно, преди да почиствате, регулирате или сменяте аксесоари и когато уредът не се използва.
b) Използвайте само некорозивни почистващи препарати за почистване на повърхностите.
c) За почистване на уреда могат да се използват само меки препарати, предназначени за почистване на повърхности, които са в контакт с храна.
d) След всяко почистване всички части трябва да се подсушат добре, преди уредът да се използва отново.

e) Съхранявайте уреда на сухо и хладно място, защитено от влага и пряка слънчева светлина.
f) Не пръскайте уреда с водна струя и не го потапяйте във вода.
g) Използвайте мека, влажна кърпа за почистване.
h) Не използвайте остри и/или метални предмети (напр. телена четка или метална шпатула) за почистване, тъй като те могат да повредят повърхността на материала, от който е направен уредът.
i) Не почиствайте уреда с киселинни вещества, медицински продукти, разредител, гориво, масло или други химикали, тъй като това може да причини повреда на уреда.
j) Не мийте машината в автоматична съдомиялна машина.

ПРЕМАХВАНЕ НА ВАРОВИК

Минералните отлагания във водата от чешмата могат да създадат варовик вътре в уреда, което намалява неговата производителност. Редовно отстранявайте котления камък от чайника. Процесът на отстраняване на котления камък може да се извърши съгласно следните инструкции, като се използва бял винен оцет.

1. Напълнете чайника с три чаши бял оцет и след това добавете вода, така че да покрие напълно дъното на чайника. Оставете разтвора в електрическата кана за една нощ.
2. След това изсипете сместа, напълнете чайника с чиста вода, сварете и излейте водата. Повторете няколко пъти, докато миризмата на оцет изчезне. Всички петна вътре в чайника могат да бъдат премахнати чрез избърсване с влажна кърпа.

ИЗХВЪРЛЯНЕ НА ИЗПОЛЗВАНИ УРЕДИ.

В края на полезния си живот този продукт не трябва да се изхвърля с обикновените битови отпадъци, а трябва да се предаде в пункт за събиране на електрическо и електронно оборудване. Това е обозначено със символа върху продукта, инструкциите за експлоатация или опаковката. Материалите, използвани в този уред, са рециклируеми съгласно тяхната маркировка. Вие ще допринесете значително за опазването на околната среда, като използвате повторно, рециклирате или изхвърляте използвани уреди.

Вашата местна администрация ще ви предостави информация за подходящия пункт за изхвърляне на използвани уреди.

Τεχνικά δεδομένα

Περιγραφή παραμέτρου	Τιμή παραμέτρου
Όνομα προϊόντος	ΔΙΣΚΟΣ ΗΛΕΚΤΡΙΚΗΣ ΤΣΑΓΙΕΡΑΣ ΞΕΝΟΔΟΧΕΙΟΥ
Μοντέλο	RC-HKS02
Τάση τροφοδοσίας [V~] / Συχνότητα [Hz]	220 - 240/50
Ονομαστική ισχύς [W].	1500-1800
Χωρητικότητα [l]	1,2
Διαστάσεις (Πλάτος x Βάθος x Ύψος) [mm]	450 x 225 x 230
Βάρος [kg]	2,2

1. Γενική περιγραφή

Το εγχειρίδιο οδηγιών έχει σκοπό να βοηθήσει στην ασφαλή και αξιόπιστη χρήση. Το προϊόν έχει σχεδιαστεί και κατασκευαστεί αυστηρά σύμφωνα με τις τεχνικές προδιαγραφές, χρησιμοποιώντας την τελευταία τεχνολογία και εξαρτήματα και διατηρώντας τα υψηλότερα πρότυπα ποιότητας.

ΔΙΑΒΑΣΤΕ ΠΡΟΣΕΚΤΙΚΑ ΚΑΙ ΚΑΤΑΝΟΗΣΤΕ ΑΥΤΟ ΤΟ ΕΓΧΕΙΡΙΔΙΟ ΠΡΙΝ ΣΥΝΕΧΙΣΕΤΕ.

Για να διασφαλίσετε τη μακρά και αξιόπιστη λειτουργία της μονάδας, βεβαιωθείτε ότι τη χρησιμοποιείτε και τη συντηρείτε σωστά σύμφωνα με τις οδηγίες σε αυτό το εγχειρίδιο οδηγιών. Τα τεχνικά δεδομένα και οι προδιαγραφές που περιέχονται σε αυτό το εγχειρίδιο οδηγιών είναι ενημερωμένα. Ο κατασκευαστής διατηρεί το δικαίωμα να κάνει αλλαγές προκειμένου να βελτιώσει την ποιότητα. Λαμβάνοντας υπόψη την τεχνική πρόοδο και τη δυνατότητα μείωσης του θορύβου, η μονάδα έχει σχεδιαστεί και κατασκευαστεί με τέτοιο τρόπο ώστε οι κίνδυνοι που προκύπτουν από τις εκπομπές θορύβου να μειώνονται στο χαμηλότερο δυνατό επίπεδο.

Επεξήγηση συμβόλων

CE	Το προϊόν συμμορφώνεται με τα ισχύοντα πρότυπα ασφαλείας.

	Διαβάστε τις οδηγίες πριν από τη χρήση.
	Ανακυκλώσιμο προϊόν.
	ΠΡΟΣΟΧΗ! ή ΠΡΟΕΙΔΟΠΟΙΗΣΗ! ή ΥΠΕΝΘΥΜΙΣΗ! περιγραφή μιας κατάστασης (γενικό προειδοποιητικό σύμβολο).
	ΠΡΟΣΟΧΗ! Προειδοποίηση για ηλεκτροπληξία!
	Προσοχή! Η θερμή επιφάνεια μπορεί να προκαλέσει εγκαύματα!
	Μόνο για χρήση σε εσωτερικούς χώρους.

 **ΠΡΟΣΟΧΗ! Οι εικόνες σε αυτό το εγχειρίδιο οδηγιών είναι μόνο για αναφορά και ενδέχεται να διαφέρουν από το πραγματικό προϊόν σε ορισμένες λεπτομέρειες.**

Το πρωτότυπο εγχειρίδιο οδηγιών είναι στη γερμανική έκδοση. Οι άλλες γλωσσικές εκδόσεις είναι μεταφράσεις από τα γερμανικά.

2. Ασφάλεια χρήσης

ΠΡΟΣΟΧΗ! Διαβάστε όλες τις προειδοποιήσεις ασφαλείας και όλες τις οδηγίες. Η μη τήρηση των προειδοποιήσεων και των οδηγιών μπορεί να προκαλέσει ηλεκτροπληξία, πυρκαγιά ή/και σοβαρό τραυματισμό ή θάνατο.

Ο όρος "μονάδα" ή "προϊόν" στις προειδοποιήσεις και στην περιγραφή των οδηγιών αναφέρεται στον ΔΙΣΚΟ ΗΛΕΚΤΡΙΚΟΥ ΒΡΑΣΤΗΡΑ ΤΣΑΓΙΟΥ ΞΕΝΟΔΟΧΕΙΟΥ.

2.1. Ηλεκτρική ασφάλεια

a) Το φις αυτής της μονάδας πρέπει να ταιριάζει στην πρίζα. Μην τροποποιείτε το φις με κανέναν τρόπο. Τα αυθεντικά φις και οι αντίστοιχες πρίζες μειώνουν τον κίνδυνο ηλεκτροπληξίας.
b) Αποφύγετε να αγγίζετε γειωμένα μέρη, όπως σωλήνες, θερμάστρες, φούρνους και ψυγεία. Υπάρχει αυξημένος κίνδυνος ηλεκτροπληξίας εάν το σώμα σας είναι γειωμένο και αγγίξει τη μονάδα που είναι εκτεθειμένη σε άμεση βροχή, υγρό οδόστρωμα και λειτουργία σε υγρό περιβάλλον. Εάν εισέλθει νερό στη μονάδα, υπάρχει αυξημένος κίνδυνος ζημιάς στη μονάδα και ηλεκτροπληξίας.
c) Μην αγγίζετε τη μονάδα με βρεγμένα ή υγρά χέρια.
d) Μην χρησιμοποιείτε το καλώδιο με ακούσιο τρόπο. Μην το χρησιμοποιείτε ποτέ για να μεταφέρετε τη μονάδα ή για να τραβάτε το φις από την πρίζα. Κρατήστε το καλώδιο μακριά από πηγές θερμότητας, λάδι, αιχμηρές άκρες ή κινούμενα μέρη. Τα κατεστραμμένα ή μπερδεμένα καλώδια αυξάνουν τον κίνδυνο ηλεκτροπληξίας.
e) Εάν δεν μπορείτε να αποφύγετε τη χρήση της μονάδας σε υγρό περιβάλλον, χρησιμοποιήστε μια μονάδα διαρροής ρεύματος (RCD). Η χρήση μιας RCD μειώνει τον κίνδυνο ηλεκτροπληξίας.
f) Μην χρησιμοποιείτε τη μονάδα εάν το καλώδιο τροφοδοσίας είναι κατεστραμμένο ή παρουσιάζει σημάδια φθοράς. Ένα κατεστραμμένο καλώδιο τροφοδοσίας πρέπει να αντικατασταθεί από έναν εξειδικευμένο ηλεκτρολόγο ή από το τμήμα σέρβις του κατασκευαστή.
g) Για να αποφύγετε ηλεκτροπληξία, μην βυθίζετε το καλώδιο, το φις ή την ίδια τη μονάδα σε νερό ή άλλο υγρό. Μην χρησιμοποιείτε τη μονάδα σε βρεγμένες επιφάνειες.
h) ΠΡΟΣΟΧΗ - ΚΙΝΔΥΝΟΣ ΓΙΑ ΤΗ ΖΩΗ! Κατά τον καθαρισμό ή τη χρήση της μονάδας, μην την βυθίζετε ποτέ σε νερό ή άλλα υγρά.

2.2. Ασφάλεια στον χώρο εργασίας

a) Διατηρείτε τον χώρο εργασίας τακτοποιημένο και καλά φωτισμένο. Η ακαταστασία ή ο κακός φωτισμός μπορεί να οδηγήσει σε ατυχήματα. Να είστε προνοητικοί, να προσέχετε τι κάνετε και να χρησιμοποιείτε την κοινή λογική κατά τη χρήση της μονάδας.
b) Εάν έχετε αμφιβολίες σχετικά με το εάν η μονάδα λειτουργεί σωστά ή εάν είναι κατεστραμμένη, επικοινωνήστε με το τμήμα σέρβις του κατασκευαστή.
c) Μόνο το τμήμα σέρβις του κατασκευαστή μπορεί να επισκευάσει τη μονάδα. Μην πραγματοποιείτε μόνοι σας επισκευές!
d) Σε περίπτωση γυμνής φλόγας ή πυρκαγιάς, χρησιμοποιείτε μόνο πυροσβεστήρες ξηρής σκόνης ή χιονιού (CO2) για την κατάσβεση του ενεργού εξοπλισμού.

e) Φυλάξτε αυτές τις οδηγίες χρήσης για μελλοντική αναφορά. Εάν η μονάδα πρόκειται να παραδοθεί σε τρίτους, οι οδηγίες λειτουργίας πρέπει επίσης να παραδοθούν μαζί με τη μονάδα.
f) Κρατήστε τη μονάδα μακριά από παιδιά και ζώα.

2.3. Προσωπική ασφάλεια

a) Μην χρησιμοποιείτε αυτήν τη μονάδα εάν είστε κουρασμένοι, άρρωστοι ή υπό την επήρεια αλκοόλ, ναρκωτικών ή φαρμάκων που θα μπορούσαν να επηρεάσουν την ικανότητά σας να χειρίζεστε τη μονάδα.
b) Η μονάδα δεν προορίζεται για χρήση από άτομα (συμπεριλαμβανομένων παιδιών) με μειωμένες νοητικές, αισθητηριακές ή διανοητικές λειτουργίες ή από άτομα που δεν έχουν εμπειρία ή/και γνώσεις, εκτός εάν επιβλέπονται ή έχουν λάβει οδηγίες από άτομο υπεύθυνο για την ασφάλειά τους σχετικά με τον τρόπο χειρισμού της μονάδας.
c) Να είστε προσεκτικοί και να χρησιμοποιείτε την κοινή λογική κατά τη λειτουργία αυτής της μονάδας. Μια στιγμή απροσεξίας κατά τη λειτουργία μπορεί να οδηγήσει σε σοβαρό τραυματισμό.
d) Η μονάδα δεν είναι παιχνίδι. Τα παιδιά πρέπει να παρακολουθούνται για να διασφαλιστεί ότι δεν παίζουν με τη μονάδα.
e) Μην τοποθετείτε τα χέρια σας ή οποιαδήποτε αντικείμενα μέσα στη μονάδα που λειτουργεί!

2.4. Ασφαλής χρήση της μονάδας

a) Μην χρησιμοποιείτε τη μονάδα εάν ο διακόπτης ON/OFF δεν λειτουργεί σωστά (δεν ενεργοποιείται και απενεργοποιείται). Οι μονάδες που δεν μπορούν να ελεγχθούν από τον διακόπτη είναι επικίνδυνες, δεν μπορούν να λειτουργήσουν και πρέπει να επισκευαστούν.
b) Κρατήστε τον αχρησιμοποίητο εξοπλισμό μακριά από παιδιά και μακριά από άτομα που δεν είναι εξοικειωμένα με τη μονάδα ή με αυτό το εγχειρίδιο οδηγιών. Αυτές οι μονάδες είναι επικίνδυνες στα χέρια άπειρων χρηστών.
c) Διατηρήστε τη μονάδα σε καλή λειτουργική κατάσταση. Ελέγξτε πριν από κάθε λειτουργία για γενικές ζημιές ή ζημιές σε κινούμενα μέρη (το σπάσιμο των εξαρτημάτων μπορεί να επηρεάσει την ασφαλή λειτουργία). Σε περίπτωση ζημιάς, φροντίστε να επισκευάσετε τη μονάδα πριν από τη χρήση.
d) Κρατήστε τη μονάδα μακριά από παιδιά.
e) Οι επισκευές και η συντήρηση πρέπει να εκτελούνται από εξειδικευμένο προσωπικό που χρησιμοποιεί μόνο γνήσια ανταλλακτικά. Αυτό θα διασφαλίσει την ασφάλεια χρήσης.
f) Για να διασφαλίσετε την σχεδιασμένη λειτουργική ακεραιότητα της μονάδας, μην αφαιρείτε τα εργοστασιακά τοποθετημένα καλύμματα ή μην χαλαρώνετε τις βίδες.

g) Μην μετακινείτε, μετατοπίζετε ή περιστρέφετε τη μονάδα ενώ βρίσκεται σε λειτουργία.
h) Μην αφήνετε τη μονάδα ενεργοποιημένη χωρίς επίβλεψη.
i) Καθαρίζετε τη μονάδα τακτικά για να αποτρέψετε τη μόνιμη συσσώρευση βρωμιάς.
j) Η μονάδα δεν είναι παιχνίδι. Ο καθαρισμός και η συντήρηση δεν πρέπει να εκτελούνται από παιδιά χωρίς την επίβλεψη ενηλίκου.
k) Μην θέτετε σε λειτουργία μια άδεια μονάδα.
l) Μην παραβιάζετε τη μονάδα για να τροποποιήσετε την απόδοση ή τον σχεδιασμό της.
m) Κρατήστε τη μονάδα μακριά από πηγές φωτιάς και θερμότητας.

ΠΡΟΣΟΧΗ! Παρόλο που το προϊόν έχει σχεδιαστεί για να είναι ασφαλές, με επαρκείς προστατευτικές διατάξεις και παρά τα πρόσθετα χαρακτηριστικά ασφαλείας που παρέχονται στον χρήστη, εξακολουθεί να υπάρχει ένας μικρός κίνδυνος ατυχήματος ή τραυματισμού κατά τον χειρισμό της μονάδας. Συνιστάται να είστε προσεκτικοί και να χρησιμοποιείτε την κοινή λογική κατά τη χρήση αυτού του προϊόντος.

3. Κανόνες χρήσης

Η μονάδα έχει σχεδιαστεί για να βράζει νερό και μπορεί να χρησιμοποιηθεί σε οικιακές ή παρόμοιες συνθήκες, όπως:

- τραπεζαρίες εργαζομένων σε καταστήματα, γραφεία και άλλους χώρους εργασίας,
- δωμάτια επισκεπτών σε ξενοδοχεία, μοτέλ και άλλα καταλύματα,
- τραπεζαρίες κ.λπ.

Ο χρήστης είναι υπεύθυνος για οποιαδήποτε ζημιά προκύψει από κακή χρήση.

3.1. Περιγραφή της μονάδας

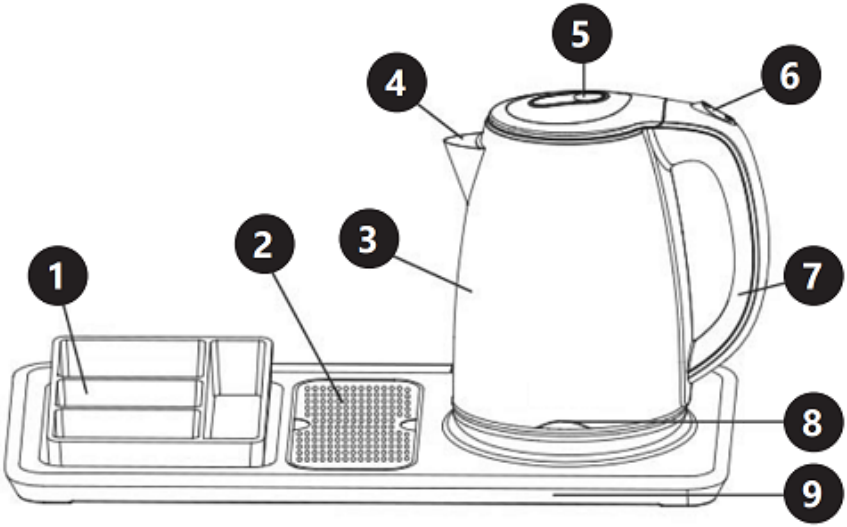

1. Αφαιρούμενος δίσκος
2. Αφαιρούμενο φίλτρο
3. Σώμα
4. Χωνί
5. Κάλυμμα
6. Κουμπί ON (I)/OFF (0
7. Λαβή
8. Ενδεικτική λυχνία λειτουργίας (ανάβει όταν θερμαίνεται η μονάδα)
9. Βάση τροφοδοσίας

3.2. Προετοιμασία για λειτουργία

ΤΟΠΟΘΕΤΗΣΗ ΤΗΣ ΜΟΝΑΔΑΣ

Η θερμοκρασία περιβάλλοντος δεν πρέπει να υπερβαίνει τους 40°C και η υγρασία περιβάλλοντος δεν πρέπει να υπερβαίνει το 85%. Τοποθετήστε τη μονάδα με τρόπο που να εξασφαλίζει καλή κυκλοφορία αέρα. Διατηρείτε ελάχιστη απόσταση 10 cm από οποιοδήποτε τοίχωμα της μονάδας. Κρατήστε τη μονάδα μακριά από θερμές επιφάνειες. Να λειτουργείτε πάντα τη μονάδα σε επίπεδη, σταθερή, καθαρή, πυράντοχη και στεγνή επιφάνεια, μακριά από παιδιά και άτομα με μειωμένες νοητικές, αισθητηριακές και διανοητικές λειτουργίες. Τοποθετήστε τη μονάδα με τέτοιο τρόπο ώστε το φις να είναι προσβάσιμο ανά πάσα στιγμή. Βεβαιωθείτε ότι η παροχή ρεύματος της μονάδας αντιστοιχεί σε αυτήν που αναφέρεται στην πινακίδα αναγνώρισης!

Πριν από την πρώτη χρήση, συνιστάται ο καθαρισμός της μονάδας βράζοντας νερό μία φορά και στη συνέχεια το χύνοντας. Η επιφάνεια πρέπει να σκουπιστεί με ένα υγρό πανί.
ΠΡΟΣΟΧΗ! Μην υπερβαίνετε τη μέγιστη χωρητικότητα της συσκευής που αναφέρεται στον πίνακα τεχνικών δεδομένων.

3.3. Εργασία με τη μονάδα

1. Τοποθετήστε τη βάση της συσκευής σε επίπεδη επιφάνεια.
2. Για να γεμίσετε το βραστήρα, αφαιρέστε το από τη βάση και ανοίξτε το καπάκι, γεμίστε το βραστήρα με την επιθυμητή ποσότητα νερού και, στη συνέχεια, κλείστε το καπάκι. Εναλλακτικά, μπορείτε να γεμίσετε το βραστήρα μέσω ενός χωνιού.
3. Τοποθετήστε το βραστήρα τσαγιού στη βάση.
4. Συνδέστε το φις στην πρίζα. Γυρίστε τον διακόπτη στη θέση "1", η λυχνία θέρμανσης θα ανάψει. Η συσκευή θα αρχίσει να βράζει νερό και μετά το βράσιμο, ο διακόπτης θα επιστρέψει αυτόματα από τη θέση "1" στο "0". Είναι δυνατό να απενεργοποιήσετε χειροκίνητα την παροχή ρεύματος χρησιμοποιώντας τον διακόπτη "1/0" κατά τη διάρκεια του μαγειρέματος. Εάν χρειαστεί να βράσετε ξανά το νερό, μετακινήστε τον διακόπτη στη θέση "1".
5. Αφαιρέστε το βραστήρα τσαγιού από τη βάση και, στη συνέχεια, ρίξτε το νερό από τον βραστήρα τσαγιού σε ένα δοχείο.
6. Η συσκευή δεν θα βράσει ξανά νερό μέχρι να πατήσετε ξανά το κουμπί "1/0". Το βραστήρα τσαγιού μπορεί να αποθηκευτεί στη βάση όταν δεν χρησιμοποιείται.

3.4. Προστασία από ξηρό βρασμό

Εάν η μονάδα ξεκινήσει κατά λάθος χωρίς νερό, η προστασία θα απενεργοποιήσει αυτόματα την παροχή ρεύματος. Εάν συμβεί αυτό, περιμένετε να κρυώσει η μονάδα και μόνο αφού κρυώσει μπορεί να χρησιμοποιηθεί ξανά.

3.5. Καθαρισμός και συντήρηση

a) Τραβήξτε το φις από την πρίζα και αφήστε τη μονάδα να κρυώσει εντελώς πριν καθαρίσετε, ρυθμίσετε ή αντικαταστήσετε αξεσουάρ και όταν η μονάδα δεν χρησιμοποιείται.
b) Χρησιμοποιήστε μόνο μη διαβρωτικά καθαριστικά για τον καθαρισμό των επιφανειών.
c) Μόνο ήπια απορρυπαντικά σχεδιασμένα για τον καθαρισμό επιφανειών που έρχονται σε επαφή με τρόφιμα μπορούν να χρησιμοποιηθούν για τον καθαρισμό της μονάδας.

d) Μετά από κάθε καθαρισμό, όλα τα μέρη πρέπει να στεγνώνουν καλά πριν από την επαναχρησιμοποίηση της μονάδας.
e) Αποθηκεύστε τη μονάδα σε ξηρό και δροσερό μέρος, προστατευμένο από την υγρασία και το άμεσο ηλιακό φως.
f) Μην ψεκάζετε τη μονάδα με τρεχούμενο νερό ή τη βυθίζετε σε νερό.
g) Χρησιμοποιήστε ένα μαλακό, υγρό πανί για τον καθαρισμό.
h) Μην χρησιμοποιείτε αιχμηρά ή/και μεταλλικά αντικείμενα (π.χ. συρμάτινη βούρτσα ή μεταλλική σπάτουλα) για τον καθαρισμό, καθώς αυτά μπορεί να προκαλέσουν ζημιά στην επιφάνεια του υλικού από το οποίο είναι κατασκευασμένη η μονάδα.
i) Μην καθαρίζετε τη μονάδα με όξινες ουσίες, ιατρικά προϊόντα, αραιωτικό, καύσιμο, λάδι ή άλλες χημικές ουσίες, καθώς αυτό μπορεί να προκαλέσει ζημιά στη μονάδα.
j) Μην πλένετε το πλυντήριο σε αυτόματο πλυντήριο πιάτων.

ΑΦΑΙΡΕΣΗ ΑΛΑΤΩΝ

Τα ορυκτά άλατα στο νερό της βρύσης μπορούν να δημιουργήσουν άλατα στο εσωτερικό της συσκευής, γεγονός που μειώνει την απόδοσή της. Αφαλατώνετε τακτικά το βραστήρα τσαγιού. Η διαδικασία αφαλάτωσης μπορεί να πραγματοποιηθεί σύμφωνα με τις ακόλουθες οδηγίες, χρησιμοποιώντας ξίδι από λευκό κρασί.

1. Γεμίστε το βραστήρα τσαγιού με τρία φλιτζάνια λευκό ξίδι και στη συνέχεια προσθέστε νερό για να καλύψετε πλήρως τον πάτο του βραστήρα τσαγιού. Αφήστε το διάλυμα στο ηλεκτρικό βραστήρα τσαγιού όλη τη νύχτα.
2. Στη συνέχεια, ρίξτε το μείγμα, γεμίστε το βραστήρα τσαγιού με καθαρό νερό, βράστε και ρίξτε το νερό. Επαναλάβετε αρκετές φορές μέχρι να εξαφανιστεί η μυρωδιά του ξιδιού. Οποιοιδήποτε λεκέδες στο εσωτερικό του βραστήρα τσαγιού μπορούν να αφαιρεθούν σκουπίζοντας με ένα υγρό πανί.

ΑΠΟΡΡΙΨΗ ΧΡΗΣΙΜΟΠΟΙΗΜΕΝΩΝ ΜΟΝΑΔΩΝ.

Στο τέλος της ωφέλιμης ζωής του, το προϊόν αυτό δεν πρέπει να απορρίπτεται με τα συνηθισμένα οικιακά απορρίμματα, αλλά πρέπει να παραδίδεται σε σημείο συλλογής για την ανακύκλωση ηλεκτρικού και ηλεκτρονικού εξοπλισμού. Αυτό υποδεικνύεται από το σύμβολο στο προϊόν, στις οδηγίες λειτουργίας ή στη συσκευασία. Τα υλικά που χρησιμοποιούνται σε αυτήν τη μονάδα είναι ανακυκλώσιμα σύμφωνα με τη σήμανσή τους. Θα συμβάλλετε σημαντικά στην προστασία του περιβάλλοντός μας με την επαναχρησιμοποίηση, την ανακύκλωση ή την απόρριψη των χρησιμοποιημένων μονάδων.

Η τοπική σας αυτοδιοίκηση θα σας παράσχει πληροφορίες σχετικά με το κατάλληλο σημείο απόρριψης των χρησιμοποιημένων μονάδων.

Tehnički podaci

Opis parametra	Vrijednost parametra
Naziv proizvoda	HOTELSKI ELEKTRIČNI KUHALO ZA ČAJ
Model	RC-HKS02
Napon napajanja [V~] / Frekvencija [Hz]	220 - 240/50
Nazivna snaga [W].	1500-1800
Kapacitet [l]	1,2
Dimenzije (Širina x Dubina x Visina) [mm]	450 x 225 x 230
Težina [kg]	2,2

1. Opći opis

Upute za uporabu namijenjene su sigurnoj i pouzdanoj upotrebi. Proizvod je dizajniran i proizveden strogo u skladu s tehničkim specifikacijama korištenjem najnovije tehnologije i komponenti te održavanjem najviših standarda kvalitete.

PAŽLJIVO PROČITAJTE I RAZUMIJEVAJTE OVAJ PRIRUČNIK PRIJE UPORABE.

Kako biste osigurali dugotrajan i pouzdan rad uređaja, provjerite da li ga pravilno koristite i održavate u skladu sa smjernicama u ovom priručniku za uporabu. Tehnički podaci i specifikacije sadržani u ovom priručniku za uporabu su ažurni. Proizvođač zadržava pravo na promjene radi poboljšanja kvalitete. Uzimajući u obzir tehnički napredak i mogućnost smanjenja buke, uređaj je projektiran i izrađen na način da se rizici koji proizlaze iz emisija buke svedu na najnižu moguću razinu.

Objašnjenje simbola

CE	Proizvod je u skladu s važećim sigurnosnim standardima.
	Molimo pročitajte upute prije upotrebe.
	Proizvod se može reciklirati.

	OPREZ! ili UPOZORENJE! ili PODSJETNIK! opisuje situaciju (opći znak upozorenja).
	OPREZ! Upozorenje na strujni udar!
	Oprez! Vruća površina može uzrokovati opekline!
	Samo za unutarnju upotrebu.

 **OPREZ! Ilustracije u ovom priručniku s uputama služe samo kao referenca i mogu se u nekim detaljima razlikovati od stvarnog proizvoda.**

Izvorni priručnik s uputama je na njemačkom jeziku. Verzije na drugim jezicima su prijevodi s njemačkog.

2. Sigurnost upotrebe

OPREZ! Pročitajte sva sigurnosna upozorenja i sve upute. Nepoštivanje upozorenja i uputa može uzrokovati strujni udar, požar i/ili teške tjelesne ozljede ili smrt.

Izraz "jedinica" ili "proizvod" u upozorenjima i u opisu uputa odnosi se na POSUDU ZA HOTELSKI ELEKTRIČNI ČAJNIK.

2.1. Električna sigurnost

a) Utikač ovog uređaja mora odgovarati utičnici. Ni na koji način ne modificirajte utikač. Originalni utikači i odgovarajuće utičnice smanjuju rizik od strujnog udara.

b) Izbjegavajte dodirivanje uzemljenih dijelova, kao što su cijevi, grijači, pećnice i hladnjaci. Postoji povećani rizik od strujnog udara ako je vaše tijelo uzemljeno i dodiruje uređaj izložen izravnoj kiši, mokrom kolniku i radu u vlažnom okruženju. Ako voda uđe u uređaj, postoji povećani rizik od oštećenja uređaja i strujnog udara.

c) Ne dodirujte uređaj mokrim ili vlažnim rukama.
d) Ne koristite kabel na nenamjeran način. Nikada ga ne koristite za nošenje uređaja ili za izvlačenje utikača iz utičnice. Držite kabel dalje od izvora topline, ulja, oštrih rubova ili pokretnih dijelova. Oštećeni ili zapetljani kabeli povećavaju rizik od strujnog udara.
e) Ako ne možete izbjeći korištenje uređaja u vlažnom okruženju, koristite zaštitni prekidač struje (RCD). Korištenje RCD-a smanjuje rizik od strujnog udara.
f) Nemojte koristiti uređaj ako je kabel za napajanje oštećen ili pokazuje znakove istrošenosti. Oštećeni kabel za napajanje treba zamijeniti kvalificirani električar ili servisni odjel proizvođača.
g) Kako biste izbjegli strujni udar, nemojte uranjati kabel, utikač ili sam uređaj u vodu ili drugu tekućinu. Nemojte koristiti uređaj na mokrim površinama.
h) OPREZ - OPASNOST PO ŽIVOT! Prilikom čišćenja ili korištenja uređaja nikada ga nemojte uranjati u vodu ili druge tekućine.

2.2. Sigurnost na radnom mjestu

a) Radno područje održavajte urednim i dobro osvijetljenim. Nered ili slaba rasvjeta mogu dovesti do nesreća. Budite predvidljivi, pazite što radite i koristite zdrav razum prilikom korištenja uređaja.
b) Ako imate bilo kakvih nedoumica u vezi s tim radi li uređaj ispravno ili je li oštećen, obratite se servisnom odjelu proizvođača.
c) Samo servisni odjel proizvođača može popraviti uređaj. Nemojte sami izvoditi popravke!
d) U slučaju otvorenog plamena ili požara, za gašenje opreme pod naponom koristite samo aparate za gašenje požara sa suhim prahom ili snijegom (CO2).
e) Sačuvajte ove upute za uporabu za buduću upotrebu. Ako se uređaj daje trećoj osobi, upute za uporabu također se moraju predati zajedno s uređajem.
f) Uređaj držite izvan dohvata djece i životinja.

2.3. Osobna sigurnost

a) Ne rukujte ovim uređajem ako ste umorni, bolesni ili pod utjecajem alkohola, droga ili lijekova koji bi mogli umanjiti vašu sposobnost rukovanja uređajem.
b) Uređaj nije namijenjen osobama (uključujući djecu) sa smanjenim mentalnim, senzornim ili intelektualnim funkcijama ili osobama koje nemaju iskustva i/ili znanja, osim ako nisu pod nadzorom ili ih nije uputila osoba odgovorna za njihovu sigurnost o tome kako rukovati uređajem.
c) Budite oprezni i razumni prilikom rukovanja ovim uređajem. Trenutak nepažnje tijekom rada može uzrokovati ozbiljne tjelesne ozljede.
d) Uređaj nije igračka. Djecu treba nadzirati kako bi se osiguralo da se ne igraju s uređajem.
e) Ne stavljajte ruke ili bilo kakve predmete u uključeni uređaj!

2.4. Sigurna uporaba uređaja

a) Ne koristite uređaj ako prekidač UKLJUČENO/ISKLJUČENO ne radi ispravno (ne uključuje se i ne isključuje). Uređaji kojima se ne može upravljati prekidačem nisu sigurni, ne mogu raditi i moraju se popraviti.
b) Nekorištenu opremu držite izvan dohvata djece i izvan dohvata bilo koga tko nije upoznat s uređajem ili ovim uputama za uporabu. Ovi uređaji su opasni u rukama neiskusnih korisnika.
c) Održavajte uređaj u dobrom radnom stanju. Prije svake upotrebe provjerite ima li općih oštećenja ili oštećenja pokretnih dijelova (lom dijelova može utjecati na siguran rad). Ako je oštećen, popravite uređaj prije upotrebe.
d) Držite uređaj izvan dohvata djece.
e) Popravke i održavanje treba obavljati kvalificirano osoblje koristeći samo originalne rezervne dijelove. To će osigurati sigurnost upotrebe.
f) Kako biste osigurali predviđenu operativnu ispravnost uređaja, nemojte uklanjati tvornički ugrađene poklopce niti otpuštati vijke.
g) Nemojte pomicati, pomicati ili rotirati uređaj tijekom rada.
h) Ne ostavljajte uređaj uključen bez nadzora.
i) Redovito čistite uređaj kako biste spriječili trajno nakupljanje prljavštine.
j) Uređaj nije igračka. Čišćenje i održavanje ne smiju obavljati djeca bez nadzora odrasle osobe.
k) Ne pokrećite praznu jedinicu.
l) Ne dirajte uređaj kako biste promijenili njegove performanse ili dizajn.
m) Držite uređaj dalje od izvora vatre i topline.

OPREZ! Iako je proizvod dizajniran da bude siguran, s odgovarajućim zaštitnim mjerama i unatoč dodatnim sigurnosnim značajkama koje su pružene korisniku, ipak postoji mali rizik od nezgode ili ozljede pri rukovanju uređajem. Preporučuje se oprez i zdrav razum pri korištenju ovog proizvoda.

3. Pravila uporabe

Uređaj je namijenjen za kuhanje vode i može se koristiti u kućanstvu ili sličnim uvjetima kao što su:

- blagovaonice za zaposlenike u trgovinama, uredima i drugim radnim mjestima,
- sobe za goste u hotelima, motelima i drugim smještajnim objektima,
- blagovaonice itd.

Korisnik je odgovoran za svaku štetu nastalu zbog nepravilne uporabe.

3.1. Opis uređaja

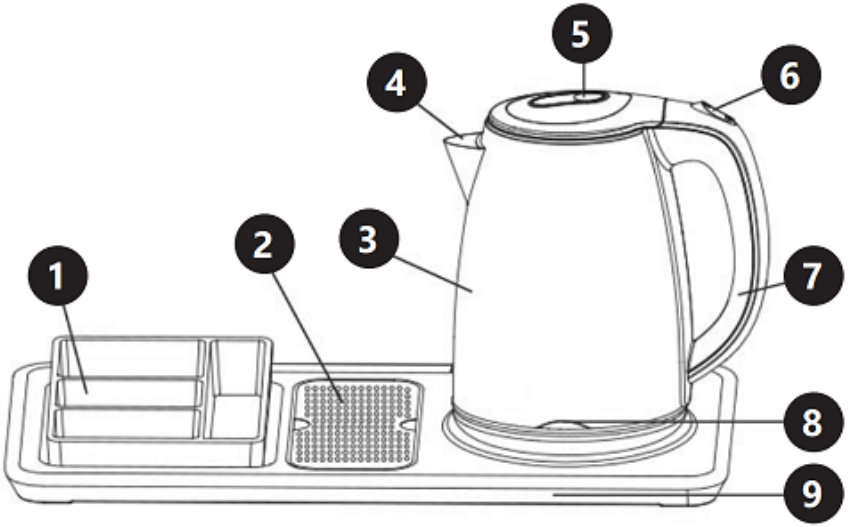

1. Uklonjiva ladica
2. Uklonjiva mrežica filtera
3. Tijelo
4. Lijevak
5. Poklopac
6. Tipka UKLJUČENO (I)/ISKLJUČENO (0
7. Ručka
8. Indikatorska lampica napajanja (svijetli kada se uređaj zagrijava)
9. Podnožje napajanja

3.2. Priprema za rad

POSTAVLJANJE UREĐAJA

Temperatura okoline ne smije prelaziti 40°C, a vlažnost zraka ne smije prelaziti 85%. Uređaj postavite na mjesto koje osigurava dobru cirkulaciju zraka. Održavajte minimalni razmak od 10 cm od bilo kojeg zida uređaja. Držite uređaj podalje od vrućih površina. Uređaj uvijek koristite na ravnoj, stabilnoj, čistoj, vatrootpornoj i suhoj površini te izvan dohvata djece i osoba s oštećenim mentalnim, senzornim i intelektualnim funkcijama. Uređaj postavite tako da je utikač dostupan u svakom trenutku. Provjerite odgovara li napajanje uređaja onome navedenom na identifikacijskoj pločici!

Prije prve upotrebe preporučuje se čišćenje uređaja jednim prokuhavanjem vode u njemu, a zatim izlijevanje. Površinu treba obrisati vlažnom krpom.

OPREZ! Ne prekoračujte maksimalni kapacitet uređaja naveden u tablici tehničkih podataka.

3.3. Rad s uređajem

1. Postavite bazu uređaja na ravnu površinu.
2. Za punjenje čajnika, uklonite ga s baze i otvorite poklopac, napunite čajnik željenom količinom vode, a zatim zatvorite poklopac. Alternativno, čajnik možete napuniti kroz lijevak.
3. Stavite čajnik na bazu.
4. Spojite utikač u utičnicu. Okrenite prekidač u položaj "1", lampica grijanja će se upaliti. Uređaj će početi kuhati vodu, a nakon vrenja, prekidač će se automatski vratiti iz položaja "1" u "0". Moguće je ručno isključiti napajanje pomoću prekidača "1/0" tijekom kuhanja. Ako trebate ponovno prokuhati vodu, pomaknite prekidač u položaj "1".
5. Izvadite kuhalo za čaj s podnožja, a zatim ulijte vodu iz kuhala za čaj u posudu.
6. Uređaj neće ponovno kuhati vodu dok se ponovno ne pritisne gumb "1/0". Kuhalo za čaj može se pohraniti na podnožje kada se ne koristi.

3.4. Zaštita od suhog vrenja

Ako se uređaj slučajno pokrene bez vode, zaštita će automatski isključiti napajanje. Ako se to dogodi, pričekajte da se uređaj ohladi i tek nakon što se ohladi, možete ga ponovno koristiti.

3.5. Čišćenje i održavanje

a) Izvucite utikač iz struje i pustite da se uređaj potpuno ohladi prije čišćenja, podešavanja ili zamjene pribora i kada se uređaj ne koristi.
b) Za čišćenje površina koristite samo nekorozivna sredstva za čišćenje.
c) Za čišćenje uređaja smiju se koristiti samo blagi deterdženti namijenjeni čišćenju površina koje dolaze u kontakt s hranom.
d) Nakon svakog čišćenja, sve dijelove treba dobro osušiti prije ponovne upotrebe uređaja.
e) Uređaj čuvajte na suhom i hladnom mjestu, zaštićenom od vlage i izravne sunčeve svjetlosti.
f) Ne prskajte uređaj mlazom vode niti ga uranjajte u vodu.
g) Za čišćenje koristite meku, vlažnu krpu.
h) Ne koristite oštre i/ili metalne predmete (npr. žičanu četku ili metalnu lopaticu) za čišćenje, jer oni mogu oštetiti površinu materijala od kojeg je uređaj izrađen.
i) Ne čistite uređaj kiselim tvarima, medicinskim proizvodima, razrjeđivačem, gorivom, uljem ili drugim kemikalijama jer to može oštetiti uređaj.

j) Ne perite uređaj u automatskoj perilici posuđa.

UKLANJANJE KAMENCA

Mineralne naslage u vodi iz slavine mogu stvoriti kamenac unutar uređaja, što smanjuje njegove performanse. Redovito uklanjajte kamenac iz kuhala za čaj. Postupak uklanjanja kamenca može se provesti prema sljedećim uputama, koristeći bijeli vinski ocat.

1. Napunite kuhalo za čaj s tri šalice bijelog octa, a zatim dodajte vodu tako da potpuno prekrije dno kuhala za čaj. Ostavite otopinu u električnom kuhalu za čaj preko noći.
2. Zatim izlijte smjesu, napunite kuhalo za čaj čistom vodom, prokuhajte i izlijte vodu. Ponovite nekoliko puta dok miris octa ne nestane. Sve mrlje unutar kuhala za čaj mogu se ukloniti brisanjem vlažnom krpom.

ZBRINJAVANJE KORIŠTENIH JEDINICA.

Na kraju svog vijeka trajanja, ovaj proizvod ne smije se odlagati s uobičajenim kućnim otpadom, već ga treba odnijeti na sabirno mjesto za recikliranje električne i elektroničke opreme. To je označeno simbolom na proizvodu, uputama za uporabu ili pakiranju. Materijali korišteni u ovom uređaju mogu se reciklirati u skladu s njihovom oznakom. Ponovnom upotrebom, recikliranjem ili na drugi način zbrinjavanjem rabljenih uređaja dat ćete važan doprinos zaštiti našeg okoliša.

Vaša lokalna uprava pružit će vam informacije o odgovarajućem mjestu za zbrinjavanje rabljenih uređaja.

Techniniai duomenys

Parametro aprašymas	Parametro vertė
Produkto pavadinimas	VIEŠBUČIO ELEKTRINIS ARBATINIS PADĖKLAS
Modelis	RC-HKS02
Maitinimo įtampa [V~] / Dažnis [Hz]	220–240/50
Nominali galia [W].	1500–1800
Talpa [l]	1,2
Matmenys (plotis x gylis x aukštis) [mm]	450 x 225 x 230
Svoris [kg]	2,2

1. Bendras aprašymas

Naudojimo instrukcija skirta padėti saugiai ir patikimai naudoti. Gaminys suprojektuotas ir pagamintas griežtai laikantis techninių specifikacijų, naudojant naujausias technologijas ir komponentus bei išlaikant aukščiausius kokybės standartus.

PRIEŠ TĘSKITE ATIDŽIAI PERSKAITYKITE IR SUPRATĘ ŠĮ VADOVĄ.

Kad įrenginys ilgai ir patikimai veiktų, būtinai jį tinkamai eksploatuokite ir prižiūrėkite pagal šiame naudojimo vadove pateiktas gaires. Šiame naudojimo vadove pateikti techniniai duomenys ir specifikacijos yra naujausios. Gamintojas pasilieka teisę atlikti pakeitimus, kad pagerintų kokybę. Atsižvelgiant į techninę pažangą ir galimybę sumažinti triukšmą, įrenginys suprojektuotas ir pagamintas taip, kad triukšmo skleidžiamo triukšmo rizika būtų sumažinta iki žemiausio įmanomo lygio.

Simbolių paaiškinimas

CE	Gaminys atitinka taikomus saugos standartus.
	Prieš naudojimą perskaitykite instrukcijas.

	Perdirbamas gaminys.
	ATSARGIAI! arba ĮSPĖJIMAS! arba PRIMINIMAS! Apibūdina situaciją (bendrasis įspėjamasis ženklas).
	ATSARGIAI! Įspėjimas apie elektros smūgį!
	Atsargiai! Karštas paviršius gali nudeginti!
	Tik naudoti patalpose.

ATSARGIAI! Šioje naudojimo instrukcijoje pateiktos iliustracijos yra tik informacinio pobūdžio ir kai kuriomis detalėmis gali skirtis nuo tikrojo gaminio. Originali naudojimo instrukcija yra vokiečių kalba. Kitomis kalbomis pateiktos versijos yra vertimai iš vokiečių kalbos.

2. Naudojimo sauga

ATSARGIAI! Perskaitykite visus saugos įspėjimus ir visas instrukcijas. Nesilaikant įspėjimų ir instrukcijų, gali kilti elektros smūgis, gaisras ir (arba) sunkūs kūno sužalojimai ar mirtis.

Terminas „įrenginys“ arba „gaminys“ įspėjimuose ir instrukcijų aprašyme reiškia VIEŠBUČIO ELEKTRINĮ ARBATINĖS PADĖKLĄ.

2.1. Elektros sauga

a) Šio įrenginio kištukas turi tilpti į lizdą. Jokiu būdu nemodifikuokite kištuko. Originalūs kištukai ir atitinkami lizdai sumažina elektros smūgio riziką.
b) Venkite liesti įžemintų dalių, tokių kaip vamzdžiai, šildytuvai, orkaitės ir šaldytuvai. Padidėja elektros smūgio rizika, jei jūsų kūnas yra įžemintas ir liečia įrenginį, veikiamą tiesioginio lietaus, šlapios dangos ir veikiančio drėgnoje

aplinkoje. Jei į įrenginį pateks vandens, padidės įrenginio pažeidimo ir elektros smūgio rizika.

c) Nelieskite įrenginio šlapiomis ar drėgnomis rankomis.
d) Nenaudokite laido ne pagal paskirtį. Niekada nenaudokite jo įrenginiui nešti arba kištukui ištraukti iš lizdo. Laidą laikykite atokiau nuo šilumos šaltinių, alyvos, aštrių briaunų ar judančių dalių. Pažeisti ar susipynę laidai padidina elektros smūgio riziką.
e) Jei negalite išvengti įrenginio naudojimo drėgnoje aplinkoje, naudokite liekamosios srovės apsaugos įtaisą (RCD). RCD naudojimas sumažina elektros smūgio riziką.
f) Nenaudokite įrenginio, jei maitinimo laidas yra pažeistas arba yra susidėvėjimo požymių. Pažeistą maitinimo laidą turi pakeisti kvalifikuotas elektrikas arba gamintojo techninės priežiūros skyrius.
g) Kad išvengtumėte elektros smūgio, nemerkite laido, kištuko ar paties įrenginio į vandenį ar kitą skystį. Nenaudokite įrenginio ant šlapių paviršių.
h) ATSARGIAI – PAVOJUS GYVYBEI! Valydami ar naudodami įrenginį, niekada nemerkite jo į vandenį ar kitus skysčius.

2.2. Sauga darbo vietoje

a) Darbo vieta turi būti tvarkinga ir gerai apšviesta. Netvarka arba prastas apšvietimas gali sukelti nelaimingus atsitikimus. Būkite įžvalgūs, stebėkite, ką darote, ir naudodami įrenginį vadovaukitės sveiku protu.
b) Jei abejojate, ar įrenginys veikia tinkamai, arba jei jis pažeistas, kreipkitės į gamintojo techninės priežiūros skyrių.
c) Įrenginį gali remontuoti tik gamintojo techninės priežiūros skyrius. Neatlikite remonto patys!
d) Atviros liepsnos ar gaisro atveju, įtampai gesinti naudokite tik sausų miltelių arba sniego (CO_2) gesintuvus.
e) Išsaugokite šias naudojimo instrukcijas ateičiai. Jei įrenginys bus perduotas trečiajai šaliai, kartu su įrenginiu reikia perduoti ir naudojimo instrukcijas.
f) Laikykite įrenginį atokiau nuo vaikų ir gyvūnų.

2.3. Asmeninis saugumas

a) Nenaudokite šio įrenginio, jei esate pavargę, sergate arba esate apsvaigę nuo alkoholio, narkotikų ar vaistų, kurie gali pakenkti jūsų gebėjimui jį valdyti.
b) Įrenginys nėra skirtas naudoti asmenims (įskaitant vaikus) su ribotomis protinėmis, jutimo ar intelekto funkcijomis arba asmenims, neturintiems patirties ir (arba) žinių, nebent juos prižiūri už jų saugumą atsakingas asmuo arba jie buvo instruktuoti, kaip valdyti įrenginį.
c) Naudodami šį įrenginį, būkite atsargūs ir vadovaukitės sveiku protu. Akimirksniu neatidumas naudojimo metu gali sukelti rimtus kūno sužalojimus.

d) Įrenginys nėra žaislas. Vaikus reikia stebėti, kad jie nežaistų su įrenginiu.
e) Nekiškite rankų ar jokių daiktų į veikiantį įrenginį!

2.4. Saugus įrenginio naudojimas

a) Nenaudokite įrenginio, jei įjungimo/išjungimo jungiklis neveikia tinkamai (neįsijungia ir neišsijungia). Įrenginiai, kurių negalima valdyti jungikliu, yra nesaugūs, negali veikti ir turi būti remontuojami.
b) Nenaudojamą įrangą laikykite vaikams nepasiekiamoje vietoje ir nepasiekiamoje vietoje visiems, kurie nėra susipažinę su įrenginiu ar šia naudojimo instrukcija. Šie įrenginiai yra pavojingi nepatyrusių naudotojų rankose.
c) Laikykite įrenginį geros darbinės būklės. Prieš kiekvieną naudojimą patikrinkite, ar nėra bendrų pažeidimų arba judančių dalių pažeidimų (dalių lūžis gali turėti įtakos saugiam naudojimui). Jei pažeista, prieš naudojimą sutaisykite įrenginį.
d) Laikykite įrenginį vaikams nepasiekiamoje vietoje.
e) Remontą ir techninę priežiūrą turėtų atlikti kvalifikuoti specialistai, naudodami tik originalias atsargines dalis. Tai užtikrins naudojimo saugumą.
f) Kad užtikrintumėte įrenginio suprojektuotą veikimo vientisumą, nenuimkite gamykloje sumontuotų dangčių ir neatsukite varžtų.
g) Nejudinkite, neperkelkite ir nesukite įrenginio, kai jis veikia.
h) Nepalikite įjungto įrenginio be priežiūros.
i) Reguliariai valykite įrenginį, kad išvengtumėte nuolatinių nešvarumų kaupimosi.
j) Šis įrenginys nėra žaislas. Vaikai negali atlikti valymo ir priežiūros be suaugusiųjų priežiūros.
k) Nepaleiskite tuščio įrenginio.
l) Nebandykite bandyti pakeisti įrenginio veikimo ar konstrukcijos.
m) Laikykite įrenginį atokiau nuo ugnies ir šilumos šaltinių.

ATSARGIAI! Nors gaminys buvo sukurtas taip, kad būtų saugus, su tinkamomis apsaugos priemonėmis ir nepaisant papildomų naudotojui skirtų saugos funkcijų, naudojant įrenginį vis tiek išlieka nedidelė nelaimingo atsitikimo ar sužalojimo rizika. Naudojant šį produktą, rekomenduojama būti atsargiems ir vadovautis sveiku protu.

3. Naudojimo taisyklės

Įrenginys skirtas vandeniui virinti ir gali būti naudojamas buitinėse ar panašiose sąlygose, tokiose kaip:

- darbuotojų valgyklos parduotuvėse, biuruose ir kitose darbo vietose,

- svečių kambariai viešbučiuose, moteliuose ir kitose apgyvendinimo įstaigose,
- valgomieji ir kt.

Vartotojas yra atsakingas už bet kokią žalą, atsiradusią dėl netinkamo naudojimo.

3.1. Įrenginio aprašymas

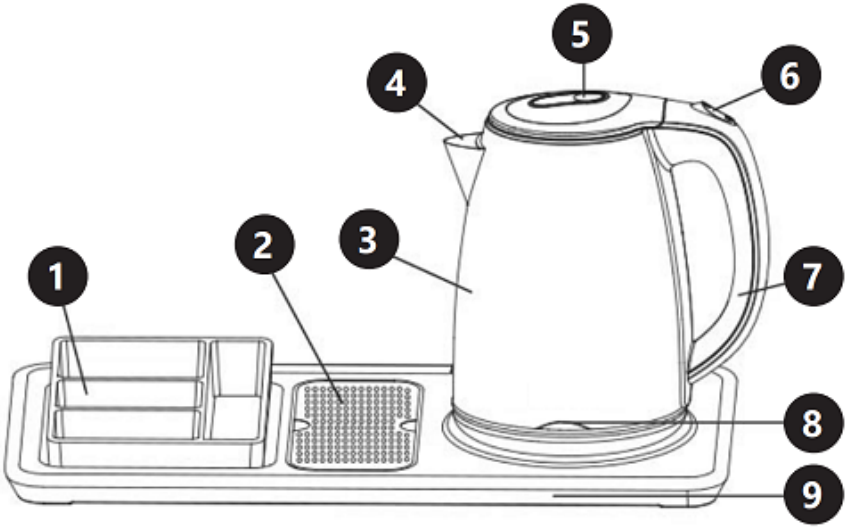

1. Nuimamas dėklas
2. Nuimamas filtro tinklelis
3. Kūnas
4. Piltuvėlis
5. Viršelis
6. ĮJUNGIMO (I) / IŠJUNGIMO (0) mygtukas
7. Rankena
8. Maitinimo indikatoriaus lemputė (užsideda, kai prietaisas įkaista)
9. Maitinimo šaltinio bazė

3.2. Pasiruošimas operacijai

ĮRENGINIO PADĖTIS

Aplinkos temperatūra neturi viršyti 40 °C, o aplinkos drėgmė neturi viršyti 85 %. Įrenginį pastatykite taip, kad būtų užtikrinta gera oro cirkuliacija. Palaikykite bent 10 cm atstumą nuo bet kurios įrenginio sienos. Laikykite įrenginį atokiau nuo karštų paviršių. Visada naudokite įrenginį ant lygaus, stabilaus, švaraus, ugniai atsparaus ir sauso paviršiaus, vaikams ir asmenims, turintiems sutrikusią protinę, sensorinę ir intelektinę funkciją, nepasiekiamoje vietoje. Įrenginį pastatykite taip, kad maitinimo

kištukas būtų pasiekiamas bet kuriuo metu. Įsitikinkite, kad įrenginio maitinimo įtampa atitinka nurodytą ant identifikavimo plokštelės!

Prieš pirmą kartą naudojant, rekomenduojama įrenginį išvalyti vieną kartą užvirinant vandenį, o po to išpilant. Paviršių reikia nuvalyti drėgnu skudurėliu.
ATSARGIAI! Neviršykite maksimalaus prietaiso galingumo, nurodyto techninių duomenų lentelėje.

3.3. Darbas su įrenginiu

1. Padėkite prietaiso pagrindą ant lygaus paviršiaus.
2. Norėdami pripildyti arbatinuką, nuimkite jį nuo pagrindo ir atidarykite dangtelį, pripildykite arbatinuką norimu vandens kiekiu, tada uždarykite dangtelį. Arba galite pripildyti arbatinuką per piltuvėlį.
3. Padėkite arbatinuką ant pagrindo.
4. Prijunkite kištuką prie elektros lizdo. Pasukite jungiklį į padėtį „1“, užsidegs kaitinimo lemputė. Prietaisas pradės virti vandenį, o užvirus, jungiklis automatiškai grįš iš padėties „1“ į „0“. Virimo metu maitinimą galima išjungti rankiniu būdu naudojant jungiklį „1/0“. Jei reikia vėl užvirinti vandenį, perjunkite jungiklį į padėtį „1“.
5. Nuimkite arbatinuką nuo maitinimo pagrindo, tada supilkite vandenį iš arbatinuko į indą.
6. Prietaisas vėl neužvirs vandens, kol dar kartą nebus paspaustas mygtukas „1/0“. Nenaudojamą arbatinuką galima laikyti ant pagrindo.

3.4. Apsauga nuo sauso užvirimo

Jei prietaisas netyčia įjungiamas be vandens, apsauga automatiškai išjungs maitinimą. Tokiu atveju palaukite, kol prietaisas atvės, ir tik jam atvėsus, vėl galėsite jį naudoti.

3.5. Valymas ir priežiūra

a) Prieš valydami, reguliuodami ar keisdami priedus, taip pat kai prietaisas nenaudojamas, ištraukite maitinimo kištuką ir leiskite prietaisui visiškai atvėsti.
b) Paviršiams valyti naudokite tik nekorozines valymo priemones.
c) Įrenginiui valyti galima naudoti tik švelnius ploviklius, skirtus paviršiams, besiliečiantiems su maistu, valyti.
d) Po kiekvieno valymo visas dalis reikia gerai išdžiovinti prieš vėl naudojant įrenginį.
e) Įrenginį laikykite sausoje ir vėsioje vietoje, apsaugotoje nuo drėgmės ir tiesioginių saulės spindulių.
f) Nepurkškite įrenginio vandens srove ir nemerkite jo į vandenį.
g) Valymui naudokite minkštą, drėgną šluostę.

h) Valymui nenaudokite aštrių ir (arba) metalinių daiktų (pvz., vielinio šepečio ar metalinės mentelės), nes jie gali pažeisti medžiagos, iš kurios pagamintas prietaisas, paviršių.
i) Nevalykite prietaiso rūgštinėmis medžiagomis, medicininiais produktais, skiedikliais, degalais, alyva ar kitomis cheminėmis medžiagomis, nes tai gali pažeisti prietaisą.
j) Neplaukite prietaiso automatinėje indaplovėje.

KALKIŲ ŠALINIMAS

Mineralinės nuosėdos vandenyje iš čiaupo gali sukelti kalkių nuosėdas prietaiso viduje, o tai sumažina jo veikimą. Reguliariai nukalkinkite arbatinuką. Nukalkinimo procesą galima atlikti pagal toliau pateiktas instrukcijas, naudojant baltojo vyno actą.

1. Į arbatinuką įpilkite tris puodelius baltojo acto, o tada įpilkite vandens, kad actas visiškai apsemtų arbatinuko dugną. Palikite tirpalą elektriniame arbatinuke per naktį.
2. Tada supilkite mišinį, pripildykite arbatinuką švariu vandeniu, užvirinkite ir išpilkite vandenį. Kartokite kelis kartus, kol acto kvapas išnyks. Bet kokias dėmes arbatinuko viduje galima pašalinti nuvalant drėgnu skudurėliu.

PANAUDOTŲ ĮRENGINIŲ ŠALINIMAS.

Pasibaigus šio gaminio naudojimo laikui, jo negalima išmesti su įprastomis buitinėmis atliekomis, o reikia pristatyti į elektros ir elektroninės įrangos perdirbimo surinkimo punktą. Tai nurodo ant gaminio, naudojimo instrukcijose arba pakuotėje esantis simbolis. Šiame įrenginyje panaudotos medžiagos yra perdirbamos pagal jų ženklinimą. Pakartotinai naudodami, perdirbdami arba kitaip utilizuodami panaudotus įrenginius, svariai prisidėsite prie aplinkos apsaugos.

Informacijos apie tinkamą panaudotų įrenginių utilizavimo punktą suteiks jūsų vietos valdžios institucijos.

Date tehnice

Descrierea parametrilor	Valoare parametru
Denumire produs	TAVĂ ELECTRICĂ PENTRU FIERBĂTOR DE CEAI, HOTEL
Model	RC-HKS02
Tensiune de alimentare [V~] / Frecvență [Hz]	220 - 240/50
Putere nominală [W].	1500-1800
Capacitate [l]	1,2
Dimensiuni (Lățime x Adâncime x Înălțime) [mm]	450 x 225 x 230
Greutate [kg]	2,2

1. Descriere generală

Manualul de instrucțiuni este destinat să ajute la utilizarea sigură și fiabilă. Produsul este proiectat și fabricat strict conform specificațiilor tehnice, utilizând cea mai recentă tehnologie și componente și menținând cele mai înalte standarde de calitate.

CITIȚI ȘI ÎNȚELEGEȚI CU ATENȚIE ACEST MANUAL ÎNAINTE DE A CONTINUA.

Pentru a asigura funcționarea îndelungată și fiabilă a unității, asigurați-vă că o utilizați și o întrețineți corespunzător, în conformitate cu instrucțiunile din acest manual de instrucțiuni. Datele tehnice și specificațiile conținute în acest manual de instrucțiuni sunt actualizate. Producătorul își rezervă dreptul de a efectua modificări pentru a îmbunătăți calitatea. Luând în considerare progresul tehnic și posibilitatea reducerii zgomotului, unitatea este proiectată și construită astfel încât riscurile rezultate din emisiile de zgomot să fie reduse la cel mai scăzut nivel posibil.

Explicația simbolurilor

CE	Produsul respectă standardele de siguranță aplicabile.

	Vă rugăm să citiți instrucțiunile înainte de utilizare.
	Produs reciclabil.
	ATENȚIE! sau AVERTISMENT! sau ATENȚIE! care descrie o situație (semn de avertizare general).
	ATENȚIE! Avertisment de electrocutare!
	Atenție! Suprafața fierbinte poate provoca arsuri!
	Doar pentru uz în interior.

 **ATENȚIE! Ilustrațiile din acest manual de instrucțiuni sunt doar cu titlu de referință și pot diferi de produsul real în anumite detalii.**

Manualul de instrucțiuni original este în versiunea în limba germană. Alte versiuni lingvistice sunt traduceri din limba germană.

2. Siguranța utilizării

ATENȚIE! Citiți toate avertismentele de siguranță și toate instrucțiunile. Nerespectarea avertismentelor și instrucțiunilor poate duce la electrocutare, incendiu și/sau vătămări corporale grave sau deces.

Termenul „aparat” sau „produs” din avertismente și din descrierea instrucțiunilor se referă la TAVĂ PENTRU FIERBĂTOR ELECTRIC DE HOTEL.

2.1. Siguranță electrică

a) Ștecherul acestei unități trebuie să se potrivească în priză. Nu modificați ștecherul în niciun fel. Ștergătoarele originale și prizele corespunzătoare reduc riscul de electrocutare.
b) Evitați atingerea pieselor împământate, cum ar fi țevile, încălzitoarele, cuptoarele și frigiderele. Există un risc crescut de electrocutare dacă corpul dumneavoastră este împământat și atinge unitatea expusă la ploaie directă, pavaj ud și funcționare într-un mediu umed. Dacă apa pătrunde în unitate, există un risc crescut de deteriorare a unității și de electrocutare.
c) Nu atingeți unitatea cu mâinile ude sau umede.
d) Nu utilizați cablul în mod neintenționat. Nu îl folosiți niciodată pentru a transporta unitatea sau pentru a scoate ștecherul din priză. Țineți cablul departe de surse de căldură, ulei, muchii ascuțite sau piese mobile. Cablurile deteriorate sau încâlcite cresc riscul de electrocutare.
e) Dacă nu puteți evita utilizarea unității într-un mediu umed, utilizați o unitate de curent rezidual (RCD). Utilizarea unui RCD reduce riscul de electrocutare.
f) Nu utilizați unitatea dacă cablul de alimentare este deteriorat sau prezintă semne de uzură. Un cablu de alimentare deteriorat trebuie înlocuit de un electrician calificat sau de departamentul de service al producătorului.
g) Pentru a evita electrocutarea, nu scufundați cablul, ștecherul sau unitatea în apă sau în alte lichide. Nu utilizați unitatea pe suprafețe umede.
h) ATENȚIE - PERICOL DE MOARTE! Când curățați sau utilizați unitatea, nu o scufundați niciodată în apă sau în alte lichide.

2.2. Siguranța la locul de muncă

a) Păstrați zona de lucru ordonată și bine iluminată. Dezordinea sau iluminarea slabă pot duce la accidente. Fiți previzivi, fiți atenți la ceea ce faceți și dați dovadă de bun simț atunci când utilizați unitatea.
b) Dacă aveți îndoieli cu privire la funcționarea corectă a unității sau dacă este deteriorată, contactați departamentul de service al producătorului.
c) Doar departamentul de service al producătorului poate repara unitatea. Nu efectuați singur reparațiile!
d) În caz de flăcări deschise sau incendiu, utilizați numai stingătoare cu pulbere uscată sau zăpadă (CO2) pentru a stinge echipamentele sub tensiune.
e) Păstrați aceste instrucțiuni de utilizare pentru referințe ulterioare. Dacă unitatea urmează să fie transmisă unei terțe părți, instrucțiunile de utilizare trebuie predate împreună cu unitatea.
f) Nu lăsați unitatea la îndemâna copiilor și a animalelor.

2.3. Siguranța personală

a) Nu utilizați această unitate dacă sunteți obosit, bolnav sau sub influența alcoolului, drogurilor sau medicamentelor care v-ar putea afecta capacitatea de a utiliza unitatea.
b) Unitatea nu este destinată utilizării de către persoane (inclusiv copii) cu funcții mentale, senzoriale sau intelectuale reduse sau de către persoane care nu au experiență și/sau cunoștințe, cu excepția cazului în care sunt supravegheate sau au fost instruite de o persoană responsabilă pentru siguranța lor cu privire la modul de operare a unității.
c) Fiți precauți și dați dovadă de bun simț atunci când utilizați această unitate. Un moment de neatenție în timpul funcționării poate duce la vătămări corporale grave.
d) Unitatea nu este o jucărie. Copiii trebuie supravegheați pentru a se asigura că nu se joacă cu unitatea.
e) Nu introduceți mâinile sau alte obiecte în interiorul unității în funcțiune!

2.4. Utilizarea în siguranță a unității

a) Nu utilizați unitatea dacă comutatorul PORNIT/OPRIT nu funcționează corect (nu pornește și nu oprește). Unitățile care nu pot fi controlate de comutator sunt nesigure, nu pot funcționa și trebuie reparate.
b) A nu se lăsa la îndemâna copiilor și a persoanelor care nu sunt familiarizate cu unitatea sau cu acest manual de instrucțiuni. Aceste unități sunt periculoase în mâinile utilizatorilor fără experiență.
c) Păstrați unitatea în stare bună de funcționare. Verificați înainte de fiecare operațiune pentru a vedea dacă există deteriorări generale sau deteriorări ale pieselor mobile (ruperea pieselor poate afecta funcționarea în siguranță). Dacă este deteriorat, reparați unitatea înainte de utilizare.
d) A nu se lăsa la îndemâna copiilor.
e) Reparațiile și întreținerea trebuie efectuate de către personal calificat, utilizând doar piese de schimb originale. Acest lucru va asigura siguranța utilizării.
f) Pentru a asigura integritatea funcțională proiectată a unității, nu îndepărtați capacele instalate din fabrică și nu slăbiți șuruburile.
g) Nu mișcați, deplasați și nu rotiți unitatea în timpul funcționării.
h) Nu lăsați unitatea pornită nesupravegheată.
i) Curățați unitatea în mod regulat pentru a preveni acumularea permanentă de murdărie.
j) Aparatul nu este o jucărie. Curățarea și întreținerea nu trebuie efectuate de către copii fără supravegherea unui adult.
k) Nu porniți o unitate goală.
l) Nu modificați unitatea pentru a-i modifica performanța sau designul.

m) Țineți unitatea departe de surse de foc și căldură.

ATENȚIE! Deși produsul a fost conceput pentru a fi sigur, cu măsuri de siguranță adecvate și în ciuda caracteristicilor suplimentare de siguranță oferite utilizatorului, există totuși un risc mic de accident sau vătămare corporală la manipularea unității. Se recomandă prudență și bun simț atunci când utilizați acest produs.

3. Reguli de utilizare

Unitatea este concepută pentru a fierbe apa și poate fi utilizată în condiții casnice sau similare, cum ar fi:

- cantinele angajaților din magazine, birouri și alte locuri de muncă,
- camere de oaspeți în hoteluri, moteluri și alte tipuri de cazare,
- săli de mese etc.

Utilizatorul este responsabil pentru orice daune rezultate din utilizarea necorespunzătoare.

3.1. Descrierea unității

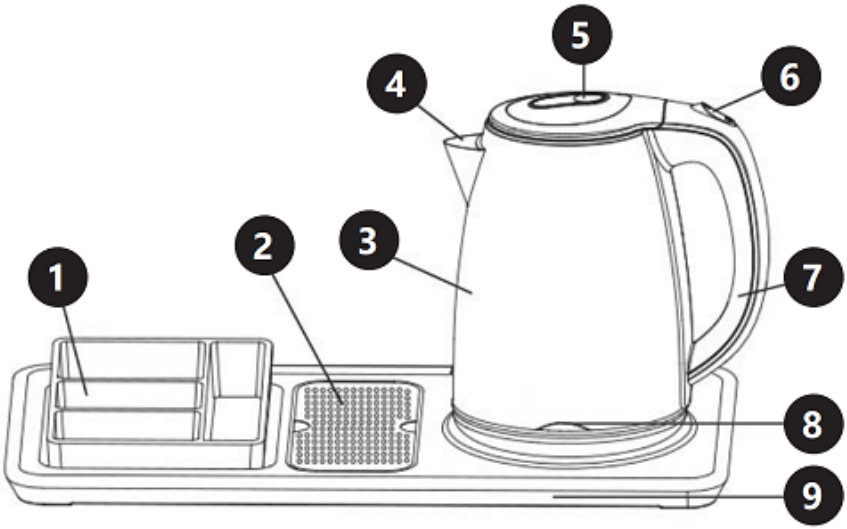

1. Tavă detașabilă
2. Ecran de filtrare detașabil
3. Corp
4. Pâlnie
5. Acoperi

6. Buton PORNIT (I)/OPRIT (0)
7. Mâner
8. Indicator luminos de alimentare (se aprinde când unitatea se încălzește)
9. Bază de alimentare

3.2. Pregătirea pentru operație

POZIȚIONAREA UNITĂȚII

Temperatura ambiantă nu trebuie să depășească 40°C, iar umiditatea ambiantă nu trebuie să depășească 85%. Amplasați unitatea într-un mod care asigură o bună circulație a aerului. Păstrați o distanță minimă de 10 cm față de orice perete al unității. Țineți unitatea departe de orice suprafețe fierbinți. Utilizați întotdeauna unitatea pe o suprafață plană, stabilă, curată, ignifugă și uscată, departe de copii și persoane cu funcții mintale, senzoriale și intelectuale deficiente. Amplasați unitatea astfel încât ștecherul de rețea să fie accesibil în orice moment. Asigurați-vă că alimentarea cu energie a unității corespunde cu cea specificată pe plăcuța de identificare!

Înainte de prima utilizare, se recomandă curățarea unității prin fierberea apei o dată și apoi turnarea acesteia. Suprafața trebuie ștersă cu o cârpă umedă.
ATENŢIE! Nu depășiți capacitatea maximă a aparatului indicată în tabelul cu date tehnice.

3.3. Lucrul cu unitatea

1. Așezați baza aparatului pe o suprafață plană.
2. Pentru a umple fierbătorul de ceai, scoateți-l de la bază și deschideți capacul, umpleți fierbătorul de ceai cu cantitatea dorită de apă, apoi închideți capacul. Alternativ, puteți umple fierbătorul de ceai printr-o pâlnie.
3. Așezați fierbătorul de ceai pe bază.
4. Conectați ștecherul la priză. Rotiți comutatorul în poziția „1”, indicatorul luminos de încălzire se va aprinde. Aparatul va începe să fiarbă apa, iar după fierbere, comutatorul va reveni automat din poziția „1” în „0”. Este posibil să opriți manual alimentarea cu energie electrică folosind comutatorul „1/0” în timpul gătitului. Dacă trebuie să fierbeți din nou apa, mutați comutatorul în poziția „1”.
5. Scoateți fierbătorul de pe baza de alimentare, apoi turnați apa din fierbător într-un vas.
6. Aparatul nu va mai fierbe apa până când nu se apasă din nou butonul „1/0”. Fierbătorul poate fi depozitat pe bază atunci când nu este utilizat.

3.4. Protecție împotriva fierberii uscate

Dacă unitatea este pornită accidental fără apă, protecția va opri automat alimentarea cu energie electrică. Dacă se întâmplă acest lucru, așteptați ca unitatea să se răcească și numai după ce s-a răcit poate fi utilizată din nou.

3.5. Curățare și întreținere

a) Scoateți ștecherul de la rețea și lăsați unitatea să se răcească complet înainte de a curăța, regla sau înlocui accesoriile și atunci când unitatea nu este utilizată.
b) Folosiți numai agenți de curățare necorozivi pentru curățarea suprafețelor.
c) Pentru curățarea unității se pot folosi doar detergenți blânzi, concepuți pentru curățarea suprafețelor care intră în contact cu alimentele.
d) După fiecare curățare, toate componentele trebuie uscate bine înainte de a utiliza din nou unitatea.
e) Depozitați unitatea într-un loc uscat și răcoros, ferit de umiditate și de lumina directă a soarelui.
f) Nu pulverizați unitatea cu jet de apă și nu o scufundați în apă.
g) Folosiți o cârpă moale și umedă pentru curățare.
h) Nu utilizați obiecte ascuțite și/sau metalice (de exemplu, o perie de sârmă sau o spatulă metalică) pentru curățare, deoarece acestea pot deteriora suprafața materialului din care este fabricată unitatea.
i) Nu curățați unitatea cu substanțe acide, produse medicale, diluant, combustibil, ulei sau alte substanțe chimice, deoarece acestea pot deteriora unitatea.
j) Nu spălați mașina în mașina de spălat vase automată.

ÎNDEPĂRTAREA CALCARULUI

Depunerile minerale din apa de la robinet pot crea calcar în interiorul aparatului, ceea ce îi reduce performanța. Detartrați fierbătorul de ceai în mod regulat. Procesul de detartrare poate fi efectuat conform instrucțiunilor următoare, folosind oțet de vin alb.

1. Umpleți fierbătorul de ceai cu trei căni de oțet alb și apoi adăugați apă pentru a acoperi complet fundul fierbătorului de ceai. Lăsați soluția în fierbătorul electric de ceai peste noapte.
2. Apoi turnați amestecul, umpleți fierbătorul de ceai cu apă curată, fierbeți și turnați apa. Repetați de mai multe ori până când mirosul de oțet dispare. Orice pete din interiorul fierbătorului de ceai pot fi îndepărtate prin ștergerea cu o cârpă umedă.

ELIMINAREA UNITĂȚILOR UTILIZATE.

La sfârșitul duratei sale de viață utilă, acest produs nu trebuie eliminat împreună cu deșeurile menajere normale, ci trebuie dus la un punct de colectare pentru

reciclarea echipamentelor electrice și electronice. Acest lucru este indicat de simbolul de pe produs, instrucțiunile de utilizare sau ambalaj. Materialele utilizate în această unitate sunt reciclabile conform marcajului lor. Veți aduce o contribuție importantă la protejarea mediului nostru prin reutilizarea, reciclarea sau eliminarea în alt mod a unităților uzate.

Administrația locală vă va oferi informații despre punctul de colectare adecvat pentru unitățile uzate.

Tehnični podatki

Opis parametra	Vrednost parametra
Ime izdelka	HOTELSKI PLADENJ ZA ELEKTRIČNI ČAJNIK
Model	RC-HKS02
Napajalna napetost [V~] / Frekvenca [Hz]	220 - 240/50
Nazivna moč [W].	1500-1800
Prostornina [l]	1,2
Dimenzije (širina x globina x višina) [mm]	450 x 225 x 230
Teža [kg]	2,2

1. Splošni opis

Navodila za uporabo so namenjena varni in zanesljivi uporabi. Izdelek je zasnovan in izdelan strogo v skladu s tehničnimi specifikacijami z uporabo najnovejše tehnologije in komponent ter ohranjanjem najvišjih standardov kakovosti.

PREDEN NADALJUJETE, POZORNO PREBERITE IN RAZUMEJTE TA PRIROČNIK.

Za zagotovitev dolgega in zanesljivega delovanja enote jo pravilno upravljajte in vzdržujte v skladu z navodili v tem priročniku za uporabo. Tehnični podatki in specifikacije v tem priročniku za uporabo so posodobljeni. Proizvajalec si pridržuje pravico do sprememb za izboljšanje kakovosti. Ob upoštevanju tehničnega napredka in možnosti zmanjšanja hrupa je enota zasnovana in izdelana tako, da so tveganja, ki izhajajo iz emisij hrupa, čim manjša.

Razlaga simbolov

CE	Izdelek je skladen z veljavnimi varnostnimi standardi.
	Pred uporabo preberite navodila.

	Izdelek, ki ga je mogoče reciklirati.
	POZOR! ali OPOZORILO! ali OPOMNIK!, ki opisuje situacijo (splošni opozorilni znak).
	POZOR! Opozorilo pred električnim udarom!
	Pozor! Vroča površina lahko povzroči opekline!
	Samo za uporabo v zaprtih prostorih.

 **POZOR! Ilustracije v teh navodilih za uporabo so zgolj informativne narave in se lahko v nekaterih podrobnostih razlikujejo od dejanskega izdelka.**

Izvirni priročnik za uporabo je v nemški jezikovni različici. Druge jezikovne različice so prevodi iz nemščine.

2. Varnost uporabe

POZOR! Preberite vsa varnostna opozorila in vsa navodila. Neupoštevanje opozoril in navodil lahko povzroči električni udar, požar in/ali hude telesne poškodbe ali smrt.

Izraz "enota" ali "izdelek" v opozorilih in v opisu navodil se nanaša na HOTELSKI PLADENJ ZA ELEKTRIČNI GRELOVNIK ČAJA.

2.1. Električna varnost

a) Vtič te enote se mora prilegati v vtičnico. Vtiča ne spreminjajte na noben način. Originalni vtiči in ustrezne vtičnice zmanjšujejo tveganje električnega udara.
b) Izogibajte se dotikanju ozemljenih delov, kot so cevi, grelniki, pečice in hladilniki. Obstaja povečano tveganje električnega udara, če je vaše telo

ozemljeno in se dotakne enote, izpostavljene neposrednemu dežju, mokremu pločniku in delovanju v vlažnem okolju. Če v enoto vdre voda, obstaja povečano tveganje poškodbe enote in električnega udara.

c) Ne dotikajte se enote z mokrimi ali vlažnimi rokami.
d) Kabla ne uporabljajte na nenameren način. Nikoli ga ne uporabljajte za prenašanje enote ali za izvlečenje vtiča iz vtičnice. Kabel hranite stran od virov toplote, olja, ostrih robov ali gibljivih delov. Poškodovani ali zapleteni kabli povečajo tveganje električnega udara.
e) Če se uporabi enote v mokrem okolju ne morete izogniti, uporabite zaščitno stikalo na diferenčni tok (RCD). Uporaba RCD zmanjša tveganje električnega udara.
f) Naprave ne uporabljajte, če je napajalni kabel poškodovan ali kaže znake obrabe. Poškodovan napajalni kabel mora zamenjati usposobljen električar ali servisna služba proizvajalca.
g) Da bi se izognili električnemu udaru, kabla, vtiča ali same enote ne potapljajte v vodo ali drugo tekočino. Naprave ne uporabljajte na mokrih površinah.
h) POZOR - SMRTONOSNA NEVARNOST! Med čiščenjem ali uporabo enote nikoli ne potapljajte v vodo ali druge tekočine.

2.2. Varnost na delovnem mestu

a) Delovno območje naj bo urejeno in dobro osvetljeno. Nered ali slaba osvetlitev lahko povzročita nesreče. Bodite preudarni, pazite, kaj počnete, in pri uporabi enote uporabljajte zdravo pamet.
b) Če dvomite o tem, ali enota deluje pravilno ali je poškodovana, se obrnite na servisno službo proizvajalca.
c) Napravo lahko popravi samo servisna služba proizvajalca. Popravil ne izvajajte sami!
d) V primeru odprtega ognja ali požara uporabljajte samo gasilne aparate s suhim prahom ali snegom (CO2) za gašenje opreme pod napetostjo.
e) Ta navodila za uporabo shranite za poznejšo uporabo. Če napravo izročite tretji osebi, morate skupaj z napravo izročiti tudi navodila za uporabo.
f) Napravo hranite izven dosega otrok in živali.

2.3. Osebna varnost

a) Ne upravljajte te enote, če ste utrujeni, bolni ali pod vplivom alkohola, drog ali zdravil, ki bi lahko poslabšala vašo sposobnost upravljanja enote.
b) Naprava ni namenjena uporabi s strani oseb (vključno z otroki) z zmanjšanimi duševnimi, senzoričnimi ali intelektualnimi funkcijami ali oseb brez izkušenj in/ali znanja, razen če so pod nadzorom ali če jim je oseba, odgovorna za njihovo varnost, naročila, kako upravljati enoto.

c) Pri upravljanju te enote bodite previdni in ravnajte po zdravi pameti. Že trenutek nepazljivosti med delovanjem lahko povzroči resne telesne poškodbe.
d) Naprava ni igrača. Otroke je treba nadzorovati, da se ne igrajo z enoto.
e) Ne vstavljajte rok ali kakršnih koli predmetov v delujočo enoto!

2.4. Varna uporaba enote

a) Ne uporabljajte enote, če stikalo VKLOP/IZKLOP ne deluje pravilno (se ne vklopi in izklopi). Enote, ki jih ni mogoče upravljati s stikalom, so nevarne, ne morejo delovati in jih je treba popraviti.
b) Neuporabljeno opremo hranite izven dosega otrok in vsakogar, ki ni seznanjen z enoto ali temi navodili za uporabo. Te enote so nevarne v rokah neizkušenih uporabnikov.
c) Napravo vzdržujte v dobrem delovnem stanju. Pred vsako uporabo preverite, ali so prisotne splošne poškodbe ali poškodbe gibljivih delov (zlom delov lahko vpliva na varno delovanje). Če je naprava poškodovana, jo pred uporabo popravite.
d) Napravo hranite izven dosega otrok.
e) Popravila in vzdrževanje naj izvaja usposobljeno osebje in uporablja samo originalne nadomestne dele. To bo zagotovilo varnost uporabe.
f) Da bi zagotovili načrtovano operativno integriteto enote, ne odstranjujte tovarniško nameščenih pokrovov in ne odvijajte vijakov.
g) Med delovanjem enote ne premikajte, ne premikajte in ne vrtite.
h) Naprave ne puščajte vklopljene brez nadzora.
i) Redno čistite enoto, da preprečite trajno nabiranje umazanije.
j) Enota ni igrača. Otroci ne smejo izvajati čiščenja in vzdrževanja brez nadzora odrasle osebe.
k) Ne zaganjajte prazne enote.
l) Ne spreminjajte enote z namenom spreminjanja njenega delovanja ali zasnove.
m) Napravo hranite stran od virov ognja in toplote.

POZOR! Čeprav je izdelek zasnovan varno, z ustreznimi zaščitnimi ukrepi in kljub dodatnim varnostnim funkcijam, ki so na voljo uporabniku, še vedno obstaja majhno tveganje za nesrečo ali poškodbo pri ravnanju z enoto. Pri uporabi tega izdelka svetujemo previdnost in zdravo pamet.

3. Pravila uporabe

Naprava je zasnovana za kuhanje vode in se lahko uporablja v domačih ali podobnih pogojih, kot so:

- jedilnice za zaposlene v trgovinah, pisarnah in drugih delovnih mestih,
- sobe za goste v hotelih, motelih in drugih nastanitvah,
- jedilnice itd.

Uporabnik je odgovoren za morebitno škodo, ki bi nastala zaradi nepravilne uporabe.

3.1. Opis enote

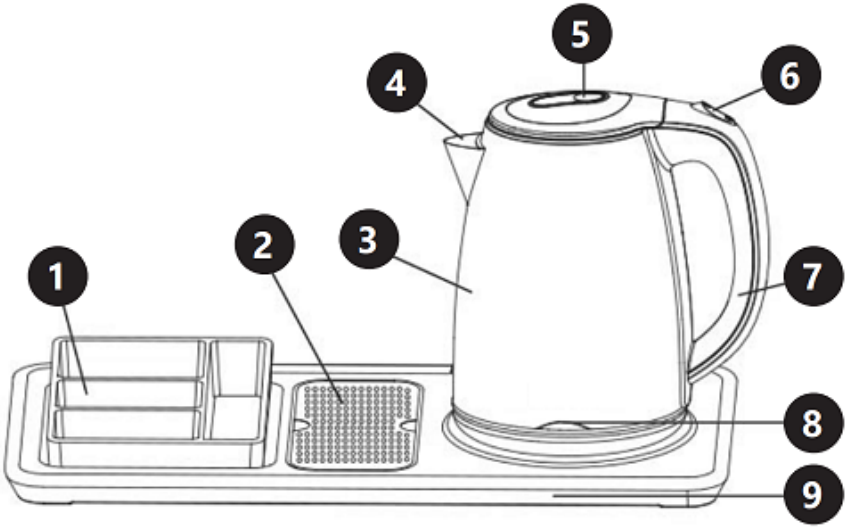

1. Snemljiv pladenj
2. Snemljiv filter
3. Ohišje
4. Lijak
5. Pokrov
6. Gumb VKLOP (I)/IZKLOP (0
7. Ročaj
8. Indikatorska lučka napajanja (zasveti, ko se enota segreje)
9. Podstavek za napajanje

3.2. Priprava za delovanje

POSTAVITEV ENOTE

Temperatura okolice ne sme presegati 40 °C, vlažnost zraka pa ne sme presegati 85 %. Napravo postavite tako, da zagotovite dobro kroženje zraka. Od stene enote vzdržujte najmanj 10 cm razdalje. Napravo hranite stran od vročih površin. Napravo vedno uporabljajte na ravni, stabilni, čisti, ognjevarni in suhi površini ter izven dosega otrok in oseb z okvarjenimi duševnimi, senzoričnimi in intelektualnimi

funkcijami. Napravo postavite tako, da je omrežni vtič vedno dosegljiv. Prepričajte se, da napajanje enote ustreza omrežni napetosti, navedeni na identifikacijski ploščici!

Pred prvo uporabo je priporočljivo, da enoto očistite tako, da vanjo enkrat prevrete vodo in jo nato izlijete. Površino obrišite z vlažno krpo.
POZOR! Ne prekoračite največje zmogljivosti naprave, navedene v tabeli s tehničnimi podatki.

3.3. Delo z enoto

1. Podstavek naprave postavite na ravno površino.
2. Če želite napolniti čajnik, ga odstranite s podstavka in odprite pokrov, napolnite čajnik z želeno količino vode in nato zaprite pokrov. Čajnik lahko napolnite tudi skozi lijak.
3. Čajnik postavite na podstavek.
4. Vtič priključite v električno vtičnico. Stikalo obrnite v položaj "1", lučka za gretje se bo prižgala. Naprava bo začela zavreti vodo in po vrenju se bo stikalo samodejno vrnilo iz položaja "1" v položaj "0". Med kuhanjem lahko ročno izklopite napajanje s stikalom "1/0". Če morate vodo ponovno zavreti, stikalo premaknite v položaj "1".
5. Čajnik odstranite z napajalne postaje in nato vodo iz čajnika nalijte v posodo.
6. Naprava ne bo ponovno zavrela vode, dokler ponovno ne pritisnete gumba "1/0". Čajnik lahko shranite na podstavku, ko ga ne uporabljate.

3.4. Zaščita pred suhim vretjem

Če napravo pomotoma vklopite brez vode, bo zaščita samodejno izklopila napajanje. V tem primeru počakajte, da se naprava ohladi, in šele ko se ohladi, jo lahko ponovno uporabite.

3.5. Čiščenje in vzdrževanje

a) Izvlecite omrežni vtič in pustite, da se naprava popolnoma ohladi, preden jo očistite, nastavite ali zamenjate dodatke in ko enote ne uporabljate.
b) Za čiščenje površin uporabljajte samo čistilna sredstva, ki ne vsebujejo korozivnih snovi.
c) Za čiščenje enote se smejo uporabljati samo blagi detergenti, namenjeni čiščenju površin, ki prihajajo v stik z živili.
d) Po vsakem čiščenju je treba vse dele pred ponovno uporabo dobro posušiti.
e) Napravo shranjujte na suhem in hladnem mestu, zaščiteno pred vlago in neposredno sončno svetlobo.

f) Naprave ne pršite s curkom vode in je ne potapljajte v vodo.
g) Za čiščenje uporabite mehko, vlažno krpo.
h) Za čiščenje ne uporabljajte ostrih in/ali kovinskih predmetov (npr. žične krtače ali kovinske lopatice), saj lahko poškodujejo površino materiala, iz katerega je enota izdelana.
i) Enote ne čistite s kislimi snovmi, medicinskimi izdelki, razredčilom, gorivom, oljem ali drugimi kemikalijami, saj lahko to poškoduje enoto.
j) Naprave ne pomivajte v avtomatskem pomivalnem stroju.

ODSTRANJEVANJE VODNEGA KAMNA

Mineralne usedline v vodi iz pipe lahko v notranjosti naprave ustvarijo vodni kamen, kar zmanjša njeno učinkovitost. Redno odstranjujte vodni kamen iz čajnika. Postopek odstranjevanja vodnega kamna lahko izvedete v skladu z naslednjimi navodili z uporabo belega vinskega kisa.

1. Čajnik napolnite s tremi skodelicami belega kisa in nato dodajte vodo, da popolnoma prekrijete dno čajnika. Raztopino pustite v električnem čajniku čez noč.
2. Nato mešanico zlijte, čajnik napolnite s čisto vodo, zavrite in vodo zlijte. Postopek ponovite večkrat, dokler vonj po kisu ne izgine. Morebitne madeže v čajniku lahko odstranite z brisanjem z vlažno krpo.

ODSTRANJEVANJE RABLJENIH ENOT.

Ob koncu uporabne dobe tega izdelka ne smete odvreči med običajne gospodinjske odpadke, temveč ga je treba odnesti na zbirno mesto za recikliranje električne in elektronske opreme. To je označeno s simbolom na izdelku, v navodilih za uporabo ali na embalaži. Materiali, uporabljeni v tej enoti, so reciklirni v skladu z njihovo oznako. Z ponovno uporabo, recikliranjem ali drugačnim odstranjevanjem rabljenih enot boste pomembno prispevali k varovanju našega okolja.

Informacije o ustreznem mestu za odstranjevanje rabljenih enot vam bodo posredovali lokalni organi oblasti.

ROYAL
catering

UMWELT – UND ENTSORGUNGSHINWEISE

Hersteller an Verbraucher

Sehr geehrte Damen und Herren,

gebrauchte Elektro – und Elektronikgeräte dürfen gemäß europäischer Vorgaben **[1]** nicht zum unsortierten Siedlungsabfall gegeben werden, sondern müssen getrennt erfasst werden. Das Symbol der Abfalltonne auf Rädern weist auf die Notwendigkeit der getrennten Sammlung hin. Helfen auch Sie mit beim Umweltschutz. Sorgen Sie dafür, dieses Gerät, wenn Sie es nicht mehr weiter nutzen wollen, in die hierfür vorgesehenen Systeme der Getrenntsammlung zu geben.



In Deutschland sind Sie gesetzlich **[2]** verpflichtet, ein Altgerät einer vom unsortierten Siedlungsabfall getrennten Erfassung zuzuführen. Die öffentlich – rechtlichen Entsorgungsträger (Kommunen) haben hierzu Sammelstellen eingerichtet, an denen Altgeräte aus privaten Haushalten ihres Gebietes für Sie kostenfrei entgegengenommen werden. Möglicherweise holen die rechtlichen Entsorgungsträger die Altgeräte auch bei den privaten Haushalten ab.

Bitte informieren Sie sich über Ihren lokalen Abfallkalender oder bei Ihrer Stadt – oder Gemeindeverwaltung über die in Ihrem Gebiet zur Verfügung stehenden Möglichkeiten der Rückgabe oder Sammlung von Altgeräten.

[1] RICHTLINIE 2002/96/EG DES EUROPÄISCHEN PARLAMENTS UND DES RATES ÜBER ELEKTRO – UND ELEKTRONIK – ALTGERÄTE

[2] Gesetz über das Inverkehrbringen, die Rücknahme und die umweltverträgliche Entsorgung von Elektro – und Elektronikgeräten (Elektro – und Elektronikgerätegesetz – ElektroG).

Utylizacja produktu

Produkty elektryczne i elektroniczne po zakończeniu okresu eksploatacji wymagają segregacji i oddania ich do wyznaczonego punktu odbioru. Nie wolno wyrzucać produktów elektrycznych razem z odpadami gospodarstwa domowego. Zgodnie z dyrektywą WEEE 2012/19/UE obowiązującą w Unii Europejskiej, urządzenia elektryczne i elektroniczne wymagają segregacji i utylizacji w wyznaczonych miejscach. Dbając o prawidłową utylizację, przyczyniasz się do ochrony zasobów naturalnych i zmniejszasz negatywny wpływ oddziaływania na środowisko, człowieka i otoczenie. Zgodnie z krajowym prawodawstwem, nieprawidłowe usuwanie odpadów elektrycznych i elektronicznych może być karane!

For the disposal of the device please consider and act according to the national and local rules and regulations.

CONTACT

expondo Polska sp. z o.o. sp. k.

ul. Nowy Kisielin – Innowacyjna 7
66-002 Zielona Góra | Poland, EU

e-mail: info@expondo.com