ROYAL
catering

USER MANUAL

Bedienungsanleitung
Instrukcja obsługi
Návod k použití
Manuel d´utilisation
Istruzioni per l'uso
Manual de instrucciones
Használati útmutató Brugsanvisning
Käyttöohje
Gebruiksaanwijzing
Bruksanvisning
Instruções de utilização
Používateľská príručka
Ръководство за употреба
Οδηγιεσ χρησησ
Upute za uporabu
Naudojimo instrukcija
Manual de utilizare
Navodila za uporabo

WORKTABLE



expondo.com

DE	Produktname	Arbeitstisch
EN	Product name	Worktable
PL	Nazwa produktu	Stół roboczy
CZ	Název výrobku	Pracovní stůl
FR	Nom du produit	Table de travail
IT	Nome del prodotto	Tavolo da lavoro
ES	Nombre del producto	Mesa de trabajo
HU	Termék neve	Munkapad
DA	Produktnavn	Arbejdsbord
FI	Tuotteen nimi	Työpöytä
NL	Productnaam	Werktafel
NO	Produktnavn	Arbeidsbord
SE	Produktnamn	Arbetsbord
PT	Nome do produto	Mesa de trabalho
SK	Názov produktu	Pracovný stôl
BG	Име на продукта	Работна маса
EL	Όνομα προϊόντος	Τραπέζι εργασίας
HR	Naziv proizvoda	Radni stol
LT	Produkto pavadinimas	Darbo stalas
RO	Numele produsului	Masă de lucru
SL	Ime izdelka	Delovna miza

DE Modell | **EN** Product model | **PL** Model produktu | **CZ** Model výrobku | **FR** Modèle | **IT** Modello | **ES** Modelo | **HU** Modell | **DA** Model | **FI** Tuotteen malli | **NL** Productmodel | **NO** Produktmodell | **SE** Produktmodell | **PT** Modelo do produto | **SK** Model | **BG** Модел на продукт | **EL** Μοντέλο προϊόντος | **HR** Model proizvoda | **LT:** Gaminio modelis | **RO:** Model de produs | **SL:** Model izdelka	RCAT-200/60-C
DE Hersteller | **EN** Manufacturer | **PL** Producent | **CZ** Výrobce | **FR** Fabricant | **IT** Produttore | **ES** Fabricante | **HU** Termelő | **DA** Producent | **FI** Valmistaja | **NL** Producent | **NO** Produsent | **SE** Tillverkare | **PT** Fabricante | **SK** Výrobca | **BG** Производител | **EL** Κατασκευαστής | **HR** Proizvođač | **LT** Gamintojas | **RO** Producător | **SL** Proizvajalec	expondo Polska sp. z o.o. sp. k.
DE Anschrift des Herstellers | **EN** Manufacturer Address | **PL** Adres producenta | **CZ** Adresa výrobce | **FR** Adresse du fabricant | **IT** Indirizzo del produttore | **ES** Dirección del fabricante | **HU** A gyártó címe | **DA** Producentens adresse | **FI** Valmistajan osoite | **NL** Adres producent | **NO** Produsentens adresse | **SE** Tillverkarens adress | **PT** Endereço do fabricante | **SK** Adresa výrobcu | **BG** Адрес на производителя | **EL:** Διεύθυνση κατασκευαστή | **HR** Adresa proizvođača | **LT** Gamintojo adresas | **RO** Adresa producătorului | **SL** Naslov proizvajalca	ul. Nowy Kisielin – Innowacyjna 7, 66-002 Zielona Góra | Poland, EU

Dieses Benutzerhandbuch wurde mithilfe einer maschinellen Übersetzung erstellt. Wir haben uns nach Kräften bemüht, die Genauigkeit der Übersetzung zu gewährleisten. Bitte beachten Sie jedoch, dass automatische Übersetzungen nicht perfekt sind und menschliche Übersetzer nicht ersetzen können. Die offizielle Version des Benutzerhandbuchs ist in Englisch. Etwaige Unterschiede zwischen der übersetzten Fassung und dem englischen Original sind rechtlich nicht bindend. Sollten Sie Fragen zur Richtigkeit der Übersetzung haben, beziehen Sie sich bitte auf die englische Version, die die offizielle Referenz ist. Weitere Sprachversionen sind auf Anfrage über info@expondo.com erhältlich .

Technische Daten

Beschreibung des Parameters	Wert der Parameter
Produktname	Arbeitstisch
Modell	RCAT-200/60-C
Max. Tragfähigkeit [kg]	300
Fassungsvermögen der Regale [kg]	100
Abmessungen (Breite x Tiefe x Höhe) [mm]	2000 x 600 x 960
Gewicht [kg]	62

1. Allgemeine Beschreibung

Das Benutzerhandbuch soll Ihnen helfen, das Gerät sicher und störungsfrei zu benutzen. Das Produkt wurde nach strengen technischen Nutzungsbedingungen unter Verwendung modernster Technologien und Komponenten entwickelt und hergestellt. Darüber hinaus gelten für die Herstellung strengste Qualitätsstandards.

VERWENDEN SIE DAS GERÄT NUR, WENN SIE DIESE BEDIENUNGSANLEITUNG SORGFÄLTIG GELESEN UND VERSTANDEN HABEN.

Um die Lebensdauer des Geräts zu verlängern und einen störungsfreien Betrieb zu gewährleisten, verwenden Sie es gemäß dieser Bedienungsanleitung und führen Sie regelmäßig Wartungsarbeiten durch. Die technischen Daten und Spezifikationen in diesem Benutzerhandbuch sind auf dem neuesten Stand. Der Hersteller behält sich das Recht vor, im Rahmen der Qualitätsverbesserung Änderungen vorzunehmen. Die Konzeption des Geräts minimiert das Risiko von Lärmemissionen. Hierfür wurden fortschrittlichste technische Entwicklung zur Lärmminderung berücksichtigt.

Legende


Das Produkt entspricht den einschlägigen Sicherheitsnormen.


Lesen Sie vor der Inbetriebnahme die Gebrauchsanweisung.


Die Bedienungsanleitung muss gelesen werden.


Nur in Innenräumen verwenden.

HINWEIS! Die Zeichnungen in diesem Handbuch dienen nur zur Veranschaulichung und können in einigen Details vom tatsächlichen Produkt abweichen.

2. Sicherheit bei der Verwendung

ACHTUNG! Lesen Sie alle Sicherheitshinweise und Anweisungen. Die Nichtbeachtung der Warnhinweise und Anweisungen kann zu schweren Verletzungen oder sogar zum Tod führen.

Die in den Warnhinweisen und Anleitungen verwendeten Begriffe "Gerät" oder "Produkt" beziehen sich auf: Arbeitstisch

2.1. Sicherheit am Arbeitsplatz

a) Sorgen Sie dafür, dass der Arbeitsplatz sauber und gut beleuchtet ist. Ein unordentlicher oder schlecht beleuchteter Arbeitsplatz kann zu Unfällen führen. Versuchen Sie, vorausschauend zu denken, das Geschehen zu beobachten und den gesunden Menschenverstand einzusetzen, wenn Sie mit dem Gerät arbeiten.
b) Bitte bewahren Sie dieses Handbuch zum Nachschlagen auf. Geben Sie dieses Gerät an einen Dritten weiter, müssen Sie die Bedienungsanleitung mitgeben.
c) Bewahren Sie das Verpackungsmaterial und kleine Montageteile an einem für Kinder unzugänglichen Ort auf.

Immer beachten! Schützen Sie bei der Verwendung des Geräts Kinder und andere Unbeteiligte.

2.2. Eigenschutz

a) Benutzen Sie das Gerät nicht, wenn Sie müde oder krank sind oder unter dem Einfluss von Alkohol, Betäubungsmitteln oder Medikamenten stehen, die die Fähigkeit, das Gerät zu bedienen, erheblich beeinträchtigen können.
b) Das Gerät darf nur von körperlich fitten Personen gehandhabt werden, die dazu in der Lage sind, entsprechend geschult, mit dieser Anleitung vertraut und im Rahmen des Arbeitsschutzes ausgebildet sind.
c) Verwenden Sie bei der Arbeit mit dem Gerät Ihren gesunden Menschenverstand und bleiben Sie aufmerksam. Vorübergehender Konzentrationsverlust bei der Benutzung des Geräts kann zu schweren Verletzungen führen.
d) Das Gerät ist kein Spielzeug. Kinder müssen beaufsichtigt werden, um sicherzustellen, dass sie nicht mit dem Gerät spielen.

2.3. Sichere Verwendung des Geräts

a) Überlasten Sie das Gerät nicht. Verwenden Sie die geeigneten Werkzeuge für die jeweilige Aufgabe. Ein richtig gewähltes Gerät erfüllt die Aufgabe, für die es konzipiert wurde, besser und sicherer.
b) Die Reparatur oder Wartung des Geräts darf nur von qualifizierten Personen und unter Verwendung von Originalersatzteilen durchgeführt werden. Dies gewährleistet eine sichere Verwendung.
c) Beachten Sie beim Transport des Geräts zwischen Lager und Bestimmungsort und bei der Handhabung die Richtlinien des Arbeitsschutzes für den manuellen Transport, die in dem Land gelten, in dem Sie das Gerät einsetzen.
d) Reinigen Sie das Gerät regelmäßig, damit sich kein hartnäckiger Schmutz ansammeln kann.
e) Das Gerät ist kein Spielzeug. Reinigung und Wartung dürfen von Kindern nicht ohne Aufsicht durch eine erwachsene Person durchgeführt werden.
f) Es ist verboten, in die Bauweise des Geräts einzugreifen, um seine Parameter oder Konstruktion zu verändern.
g) Halten Sie das Gerät von Feuer- und Wärmequellen fern.
h) Überlasten Sie das Gerät nicht.
i) Das Überschreiten des maximal zulässigen Benutzergewichts kann das Produkt beschädigen.

ACHTUNG! Obwohl das Gerät sicher konstruiert ist und Schutzvorrichtungen aufweist, inklusive zusätzlicher Elemente zum Schutz des Bedienenden, besteht bei der Verwendung des Geräts ein

geringes Unfall- oder Verletzungsrisiko. Bleiben Sie wachsam und nutzen Sie Ihren gesunden Menschenverstand, wenn Sie das Gerät benutzen.

3. Nutzungsbedingungen verwenden

Dieses Gerät dient als funktioneller Küchentisch zur Aufbewahrung von Töpfen und anderen häufig verwendeten Küchenutensilien. Er bietet reichlich Stauraum, um Kochgeschirr und Utensilien geordnet und leicht zugänglich aufzubewahren.

Der Benutzer haftet für alle Schäden, die durch eine nicht bestimmungsgemäße Verwendung des Geräts entstehen.

3.1. Zusammenbau des Geräts

INSTALLATIONSSCHRITTE
Bild 1: A1 aufrecht, B2 an A1 einfügen 2 Seiten
Bild 2: Kippen von C1 (Arbeitstischboden) um 45 Grad bei der Montage
Bild 3: Einsetzen von D1 (Rückwand des Arbeitstisches) in B2
Abb. 4: E1 (mittlere Platte des Arbeitstisches) auflegen
Bild 5: Platzieren Sie F1 (Arbeitstischplatte) auf
Bild 6: Verbinden Sie B2 und F1 mit G4, A1, B2 und D1 mit H4 und K4 und L4 mit Stabilität.
Abb. 7: Befestigen Sie J4 (Stellfüße des Arbeitstisches) an den 4 Ecken der Unterseite des Arbeitstisches.
Bild 8: Setzen Sie R2 (Schiebetür des Arbeitstisches) auf

TEILENAMEN/MENGE
A1: Frontrahmen des Arbeitstisches (1 Stück)
B2: Arbeitstischseitenbrett (2 Stück)
C1: Untere Platte des Arbeitstisches (1 Stk.)
D1: Rückwand des Arbeitstisches (1 Stück)
E1: Mittlere Platte des Arbeitstisches (1 Stück)
F1: Arbeitstisch Tischplatte (1 Stück)
G4: Ø 8mm Schraube (4 Stück) H4: Ø 6mm Schraube (4 Stück)
K4: Unterlegscheiben (4 Stück) L4: Muttern Ø 6mm (4 Stück)
M1: Sechskantschlüssel (1 Stück)
R2: Arbeitstisch Schiebetür (2 Stück)
J4: verstellbare Füße für den Arbeitstisch (4 Stück)

HINWEIS! Achten Sie auf die Art der Montage von A1 mit B2 mit D1-Bauteilen:



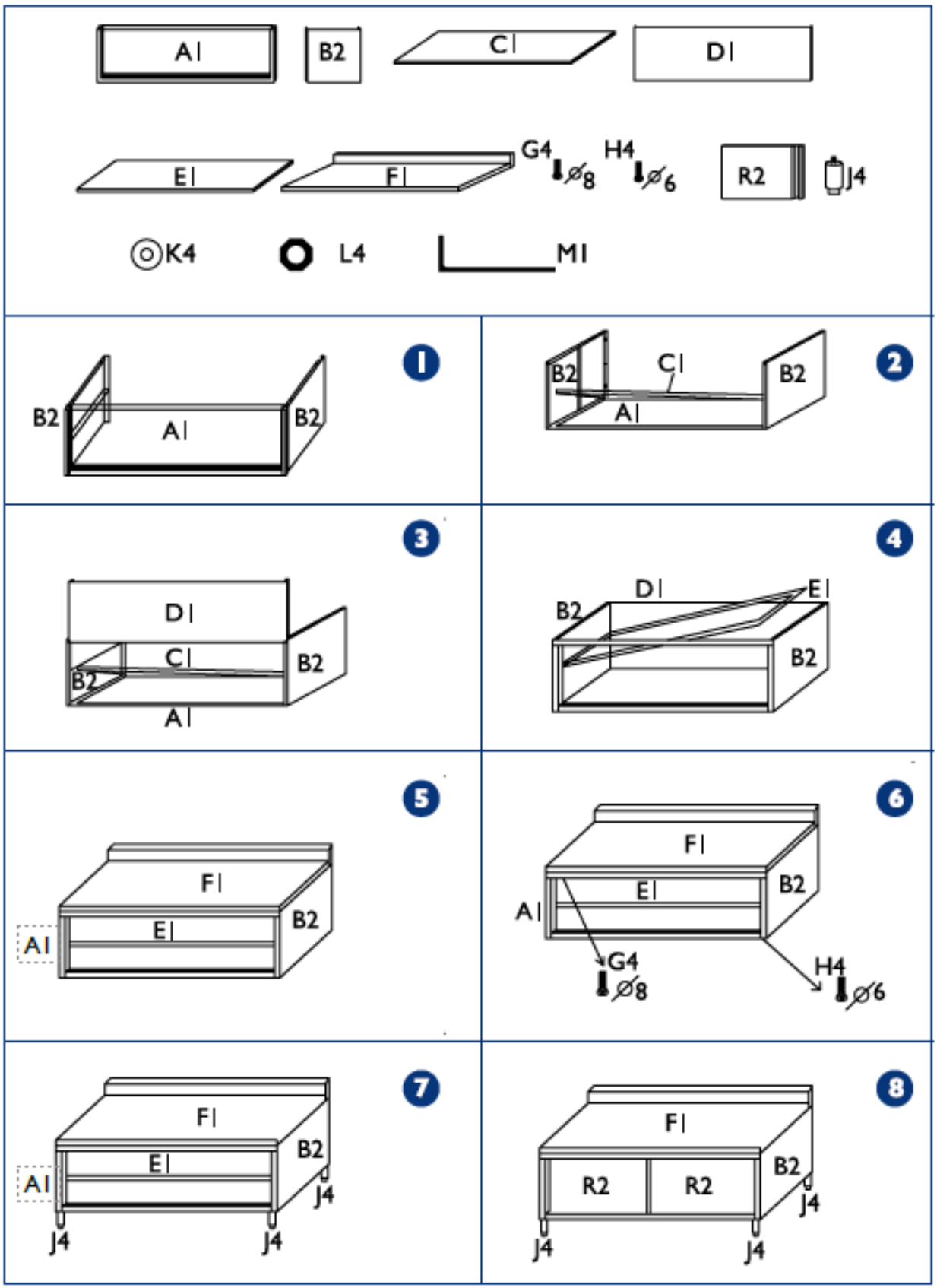
A I
B2
C I
D I
E I
F I
G4 ⌀8
H4 ⌀6
R2
J4
K4
L4
M I
1
B2
A I
B2
2
B2
C I
B2
A I
3
D I
C I
B2
B2
A I
4
D I
E I
B2
B2
5
F I
E I
B2
A I
6
F I
E I
B2
A I
G4 ⌀8
H4 ⌀6
7
F I
E I
B2
A I
J4
J4
J4
8
F I
R2
R2
B2
J4
J4
J4

3.2. Reinigung und Wartung

a) Verwenden Sie zur Reinigung der Oberfläche keine ätzenden Reinigungsmittel.
b) Verwenden Sie zum Waschen des Geräts nur milde, lebensmittelechte Reinigungsmittel.
c) Nach der Reinigung des Geräts sollten alle Teile vollständig getrocknet sein, bevor Sie es wieder benutzen.
d) Spritzen Sie das Gerät nicht mit einem Wasserstrahl ab. Tauchen Sie es nicht in Wasser ein.
e) Für die Reinigung muss ein weiches Tuch verwendet werden.
f) Verwenden Sie zur Reinigung ein weiches, feuchtes Tuch.
g) Verwenden Sie zur Reinigung keine scharfen und/oder metallischen Gegenstände (z. B. eine Drahtbürste oder einen Metallspatel), da diese das Oberflächenmaterial des Geräts beschädigen können.
h) Reinigen Sie das Gerät nicht mit säurehaltigen Substanzen, Mitteln für medizinische Zwecke, Verdünnern, Kraftstoffen, Ölen oder anderen chemischen Substanzen, da dies das Gerät beschädigen kann.

DIE ENTSORGUNG VON ALTGERÄTEN:
Entsorgen Sie dieses Gerät nicht über den Hausmüll. Geben Sie es bei einer Recycling- und Sammelstelle für Elektro- und Elektronikgeräte ab. Überprüfen Sie das Symbol auf dem Produkt, der Gebrauchsanweisung und der Verpackung. Die zur Herstellung des Geräts verwendeten Kunststoffe können entsprechend ihrer Kennzeichnung recycelt werden. Indem Sie sich für das Recycling entscheiden, leisten Sie einen wichtigen Beitrag zum Schutz unserer Umwelt.
Wenden Sie sich an die örtlichen Behörden, um Informationen über Ihre örtliche Recyclinganlage zu erhalten.

This User Manual has been translated using machine translation. We have made every effort to ensure the translation is accurate, but please note that automated translations are not perfect and are not meant to replace human translators. The official version of the User Manual is in English. Any differences between the translated version and the original English are not legally binding. If you have any questions about the accuracy of the translation, please refer to the English version, which is the official reference. More language versions are available upon request via info@expondo.com.

Technical data

Parameter description	Parameter value
Product name	Worktable
Model	RCAT-200/60-C
Max. load capacity [kg]	300
Shelf Capacity [kg]	100
Dimensions [width x depth x height; mm]	2000 x 600 x 960
Weight [kg]	62

1. General description

The user manual is designed to assist in the safe and trouble-free use of the device. The product is designed and manufactured in accordance with strict technical guidelines, using state-of-the-art technologies and components. Additionally, it is produced in compliance with the most stringent quality standards.

DO NOT USE THE DEVICE UNLESS YOU HAVE THOROUGHLY READ AND UNDERSTOOD THIS USER MANUAL.

To increase the product life of the device and to ensure trouble-free operation, use it in accordance with this user manual and regularly perform maintenance tasks. The technical data and specifications in this user manual are up to date. The manufacturer reserves the right to make changes associated with quality improvement. The device is designed to reduce noise emission risks to a minimum, taking into account technological progress and noise reduction opportunities.

Legend


The product satisfies the relevant safety standards.


Read instructions before use.


Read the instructions.


Only use indoors.

PLEASE NOTE! Drawings in this manual are for illustration purposes only and in some details may differ from the actual product.

2. Usage safety

ATTENTION! Read all safety warnings and all instructions. Failure to follow the warnings and instructions may result in serious injury or even death.

The terms "device" or "product" are used in the warnings and instructions to refer to:
Worktable

2.1. Safety in the workplace

a) Make sure the workplace is clean and well lit. A messy or poorly lit workplace may lead to accidents. Try to think ahead, observe what is going on and use common sense when working with the device.
b) Please keep this manual available for future reference. If this device is passed on to a third party, the manual must be passed on with it.
c) Keep packaging elements and small assembly parts in a place not available to children.



Remember! When using the device, protect children and other bystanders.

2.2. Personal safety

a) Do not use the device when tired, ill or under the influence of alcohol, narcotics or medication which can significantly impair the ability to operate the device.
b) The device can be handled only by physically fit persons who are capable of handling it, properly trained, familiar with this manual and trained within the scope of occupational health and safety.
c) When working with the device, use common sense and stay alert. Temporary loss of concentration while using the device may lead to serious injuries.
d) The device is not a toy. Children must be supervised to ensure that they do not play with the device.

2.3. Safe device use

a) Do not overload the device. Use the appropriate tools for the given task. A correctly-selected device will perform the task for which it was designed better and in a safer manner.
b) Device repair or maintenance should be carried out by qualified persons, only using original spare parts. This will ensure safe use.
c) When transporting and handling the device between the warehouse and the destination, observe the occupational health and safety principles for manual transport operations which apply in the country where the device will be used.
d) Clean the device regularly to prevent stubborn grime from accumulating.
e) The device is not a toy. Cleaning and maintenance may not be carried out by children without supervision by an adult person.
f) It is forbidden to interfere with the structure of the device in order to change its parameters or construction.
g) Keep the device away from sources of fire and heat.
h) Do not overload the device.
i) Exceeding the maximum permissible user weight can damage the product.



ATTENTION! Despite the safe design of the device and its protective features, and despite the use of additional elements protecting the operator, there is still a slight risk of accident or injury when using the device. Stay alert and use common sense when using the device.

3. Use guidelines

This device serves as a functional kitchen worktable designed for storing pots and other commonly used kitchen items. It offers ample storage space to keep cookware and utensils organized and easily accessible.

The user is liable for any damage resulting from unintended use of the device.

3.1. Assembling the device

INSTALLATION STEPS
Pic 1: upright A1, insert B2 to A1 2 sides
Pic 2: Tilting C1(worktable bottom board) by 45 degree when mounting
Pic 3: Insert D1(worktable back board) to B2
Pic 4: Place E1(worktable middle plate) on
Pic 5: Place F1(worktable top board) on
Pic 6: Connect B2 and F1 by G4, connect A1, B2 D1 by H4 and K4 and L4 with stability
Pic 7: Fix J4 (worktable adjustable feet) at 4 corners of worktable bottom
Pic 8: Place R2 (worktable sliding door) on

PART NAMES/QUANTITY
A1: worktable front frame (1 pcs)
B2: worktable side board (2 pcs)
C1: worktable bottom board (1pcs)
D1: worktable back board (1 pcs)
E1: worktable middle plate (1 pcs)
F1: worktable tabletop board (1 pcs)
G4: Ø 8mm bolt (4 pcs) H4: Ø 6mm bolt (4 pcs)
K4: washers (4 pcs) L4: nuts Ø 6mm (4 pcs)
M1: hexagonal wrench (1 pcs)
R2: worktable sliding door (2 pcs)
J4: worktable adjustable feet (4 pcs)

NOTE! Pay attention to the method of mounting A1 with B2 with D1 components:



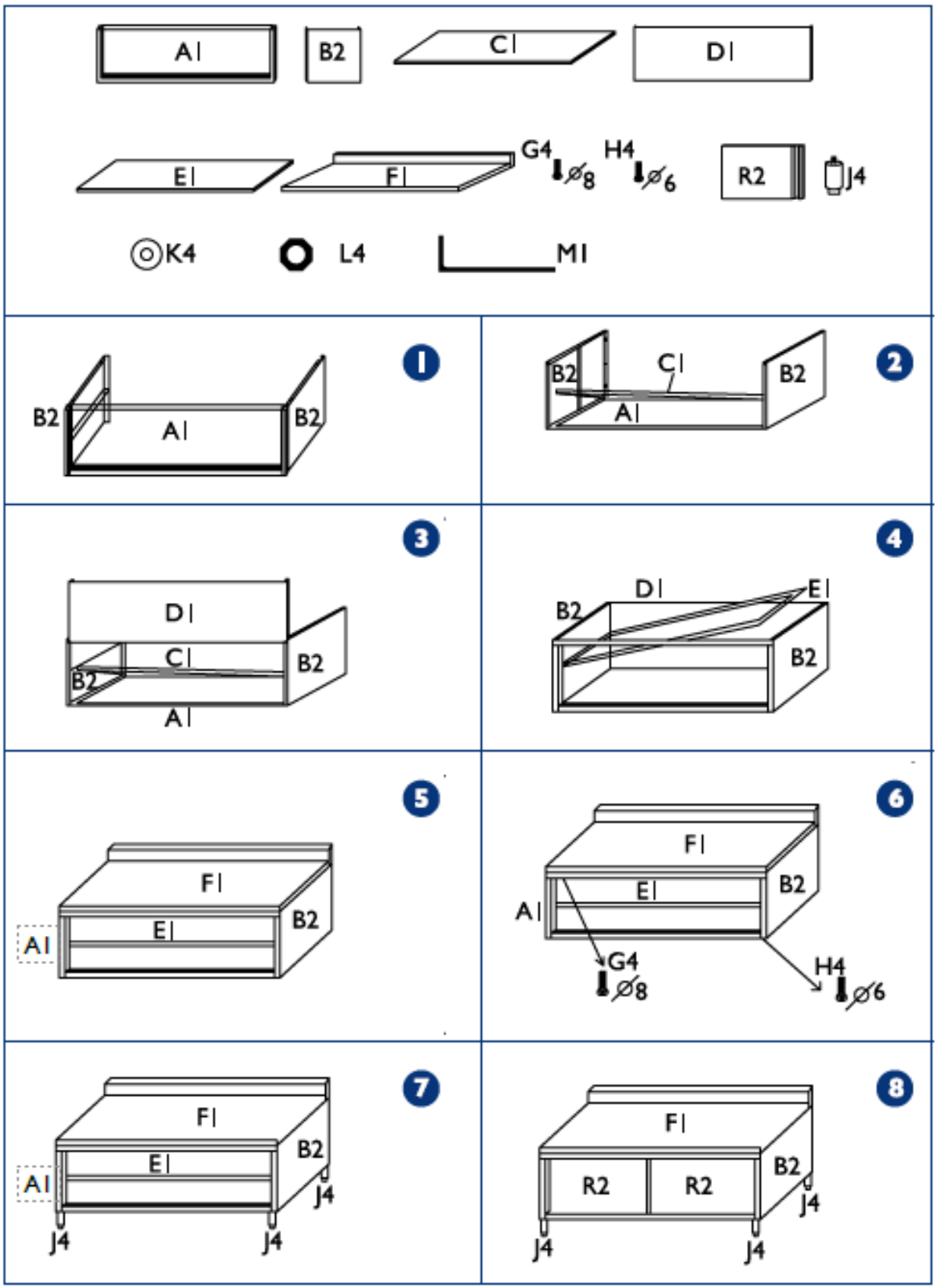
A I
B2
C I
D I
E I
F I
G4 ⌀8
H4 ⌀6
R2
J4
K4
L4
M I
1
B2
A I
B2
2
B2
C I
B2
A I
3
D I
C I
B2
B2
A I
4
D I
E I
B2
B2
5
F I
E I
B2
A I
6
F I
E I
B2
A I
G4 ⌀8
H4 ⌀6
7
F I
E I
B2
A I
J4
J4
J4
8
F I
R2
R2
B2
J4
J4
J4

3.2. Cleaning and maintenance

a) Use only non-corrosive cleaners to clean the surface.
b) Use only mild, food-safe detergents to wash the device.
c) After cleaning the device, all parts should be dried completely before using it again.
d) Do not spray the device with a water jet or submerge it in water.
e) Use a soft cloth for cleaning.
f) Use a soft, damp cloth for cleaning.
g) Do not use sharp and/or metal objects for cleaning (e.g. a wire brush or a metal spatula) because they may damage the surface material of the appliance.
h) Do not clean the device with an acidic substance, agents of medical purposes, thinners, fuel, oils or other chemical substances because it may damage the device.

DISPOSING OF USED DEVICES:
Do not dispose of this device in municipal waste systems. Hand it over to an electric and electrical device recycling and collection point. Check the symbol on the product, instruction manual and packaging. The plastics used to construct the device can be recycled in accordance with their markings. By choosing to recycle you are making a significant contribution to the protection of our environment.
Contact local authorities for information on your local recycling facility.

Niniejsza instrukcja obsługi została przetłumaczona za pomocą tłumaczenia maszynowego. Dołożyliśmy wszelkich starań, aby zapewnić dokładność tłumaczenia. Należy jednak pamiętać, że tłumaczenia automatyczne nie są doskonałe i nie mają na celu zastąpienia tłumaczy. Oficjalna wersja instrukcji obsługi jest w języku angielskim. Wszelkie różnice między wersją przetłumaczoną a oryginałem w języku angielskim nie są prawnie wiążące. Jeśli masz jakiekolwiek pytania dotyczące dokładności tłumaczenia, zapoznaj się z wersją angielską, która jest wersją oficjalną. Więcej wersji językowych jest dostępnych na życzenie pod adresem info@expondo.com.

Dane techniczne

Opis parametru	Wartość parametru
Nazwa produktu	Stół roboczy
Model	RCAT-200/60-C
Maksymalna ładowność [kg]	300
Nośność półki [kg]	100
Wymiary (szerokość x głębokość x wysokość) [mm]	2000x600x960
Ciężar [kg]	62

1. Opis ogólny

Instrukcja obsługi ma na celu pomóc w bezpiecznym i bezproblemowym korzystaniu z urządzenia. Produkt zaprojektowano i wyprodukowano zgodnie ze ścisłymi zasadami użytkowania technicznymi, przy użyciu najnowocześniejszych technologii i komponentów. Ponadto jest on produkowany zgodnie z najbardziej rygorystycznymi standardami jakości.

NIE UŻYWAJ URZĄDZENIA, JEŚLI NIE PRZECZYTAŁEŚ DOKŁADNIE I NIE ZROZUMIAŁEŚ TEJ INSTRUKCJI OBSŁUGI.

Aby wydłużyć żywotność urządzenia i zapewnić jego bezawaryjną pracę, należy używać go zgodnie z niniejszą instrukcją obsługi i regularnie wykonywać prace konserwacyjne. Dane techniczne i specyfikacje zawarte w niniejszej instrukcji obsługi są aktualne. Producent zastrzega sobie prawo do wprowadzania zmian związanych z poprawą jakości. Urządzenie zaprojektowano tak, aby zminimalizować ryzyko emisji hałasu, biorąc pod uwagę postęp technologiczny i możliwości redukcji hałasu.

Legenda


Produkt spełnia odpowiednie normy bezpieczeństwa.


Przed użyciem przeczytaj instrukcję.


Przeczytać instrukcję.


Stosować wyłącznie wewnątrz pomieszczeń.

PAMIĘTAJ! Rysunki zawarte w niniejszej instrukcji służą wyłącznie celom poglądowym i w niektórych szczegółach mogą różnić się od rzeczywistego produktu.

2. Bezpieczeństwo użytkowania

UWAGA! Przeczytać wszystkie ostrzeżenia dotyczące bezpieczeństwa oraz wszystkie instrukcje. Nieprzestrzeganie ostrzeżeń i instrukcji może skutkować poważnymi obrażeniami lub nawet śmiercią.

Terminy „urządzenie” i „produkt” używane w ostrzeżeniach i instrukcjach odnoszą się do: praca z urządzeniem.
Stół roboczy

2.1. Bezpieczeństwo w miejscu pracy

a) Upewnij się, że miejsce pracy jest czyste i dobrze oświetlone. Nieporządek w miejscu pracy i słabe oświetlenie mogą być przyczyną wypadków. Staraj się myśleć perspektywicznie, obserwuj, co się dzieje i kieruj się zdrowym rozsądkiem podczas pracy z urządzeniem.
b) Prosimy zachować tę instrukcję do wykorzystania w przyszłości. W przypadku przekazania urządzenia osobie trzeciej należy przekazać jej również instrukcję obsługi.
c) Przechowuj elementy opakowania oraz małe części montażowe w miejscu niedostępnym dla dzieci.

Pamiętać! Podczas korzystania z urządzenia należy zapewnić bezpieczeństwo dzieciom i osobom postronnym.

2.2. Bezpieczeństwo osobiste

a) Nie należy używać urządzenia, jeżeli jest się zmęczonym, chorym lub pod wpływem alkoholu, narkotyków lub leków, które mogą znacząco ograniczyć zdolność obsługi urządzenia.
b) Urządzeniem mogą posługiwać się wyłącznie osoby sprawne fizycznie, zdolne do jego obsługi, odpowiednio przeszkolone, zaznajomione z niniejszą instrukcją i przeszkolone w zakresie bezpieczeństwa i higieny pracy.
c) Podczas pracy z urządzeniem należy zachować zdrowy rozsądek i czujność. Chwilowa utrata koncentracji podczas korzystania z urządzenia może spowodować poważne obrażenia.
d) Urządzenie nie jest zabawką. Dzieci muszą znajdować się pod nadzorem, aby mieć pewność, że nie bawią się urządzeniem.

2.3. Bezpieczne użytkowanie urządzenia

a) Nie należy przeciążać urządzenia. Użyj odpowiednich narzędzi do danego zadania. Prawidłowo dobrane urządzenie będzie lepiej i bezpieczniej wykonywało zadanie, do którego zostało zaprojektowane.
b) Naprawy lub konserwacje urządzenia powinny być wykonywane przez osoby wykwalifikowane, przy użyciu wyłącznie oryginalnych części zamiennych. Zapewni to bezpieczne użytkowanie.
c) Podczas transportu i przenoszenia urządzenia pomiędzy magazynem a miejscem przeznaczenia należy przestrzegać zasad bezpieczeństwa i higieny pracy dotyczących ręcznych operacji transportowych obowiązujących w kraju, w którym urządzenie będzie użytkowane.
d) Regularnie czyść urządzenie, aby zapobiec gromadzeniu się uporczywych zabrudzeń.
e) Urządzenie nie jest zabawką. Dzieciom nie wolno wykonywać prac związanych z czyszczeniem i konserwacją bez nadzoru osoby dorosłej.
f) Zabrania się ingerencji w konstrukcję urządzenia w celu zmiany jego parametrów lub konstrukcji.
g) Trzymaj urządzenie z dala od źródeł ognia i ciepła.
h) Nie należy przeciążać urządzenia.
i) Przekroczenie maksymalnej dopuszczalnej wagi użytkownika może spowodować uszkodzenie produktu.

UWAGA! Mimo bezpiecznej konstrukcji urządzenia i jego funkcji ochronnych, a także zastosowania dodatkowych elementów zabezpieczających operatora, istnieje niewielkie ryzyko wypadku lub obrażeń podczas korzystania z urządzenia. Zachowaj czujność i kieruj się zdrowym rozsądkiem podczas korzystania z urządzenia.

3. Wytyczne użytkowania

Urządzenie stanowi funkcjonalny kuchenny blat roboczy przeznaczony do przechowywania garnków oraz innych powszechnie używanych przedmiotów kuchennych. Oferuje dużo miejsca do przechowywania, umożliwiając utrzymanie porządku w naczyniach kuchennych i przyborach kuchennych oraz łatwy dostęp do nich.

Użytkownik ponosi odpowiedzialność za wszelkie szkody powstałe na skutek niewłaściwego użycia urządzenia.

3.1. Montaż urządzenia

KROKI INSTALACJI
Rys. 1: pionowo A1, wstaw B2 do A1 2 boki
Fot. 2: Pochylenie C1 (dolnej płyty stołu roboczego) o 45 stopni podczas montażu
Rys. 3: Włóż D1 (tylną płytę stołu roboczego) do B2
Fot. 4: Umieść E1 (środkową płytę stołu roboczego) na
Fot. 5: Umieść F1 (blat stołu roboczego) na
Rys. 6: Połącz B2 i F1 przez G4, połącz A1, B2 D1 przez H4 i K4 i L4 ze stabilnością
Fot. 7: Zamocuj J4 (regulowane nóżki stołu roboczego) w 4 rogach dolnej części stołu roboczego
Fot. 8: Umieść R2 (przesuwane drzwi stołu roboczego) na

NAZWY CZĘŚCI/ILOŚĆ
A1: rama przednia stołu roboczego (1 szt.)
B2: blat boczny stołu roboczego (2 szt.)
C1: dolna płyta stołu roboczego (1 szt.)
D1: tylna ścianka stołu roboczego (1 szt.)
E1: płyta środkowa stołu roboczego (1 szt.)
F1: płyta blatu stołu roboczego (1 szt.)
G4: śruba Ø 8mm (4 szt.) H4: śruba Ø 6mm (4 szt.)
K4: podkładki (4 szt.) L4: nakrętki Ø 6mm (4 szt.)
M1: klucz imbusowy (1 szt.)
R2: drzwi przesuwne do stołu roboczego (2 szt.)
J4: regulowane nóżki stołu roboczego (4 szt.)

NOTE! Należy zwrócić uwagę na sposób montażu elementów A1 z elementami B2 i D1:



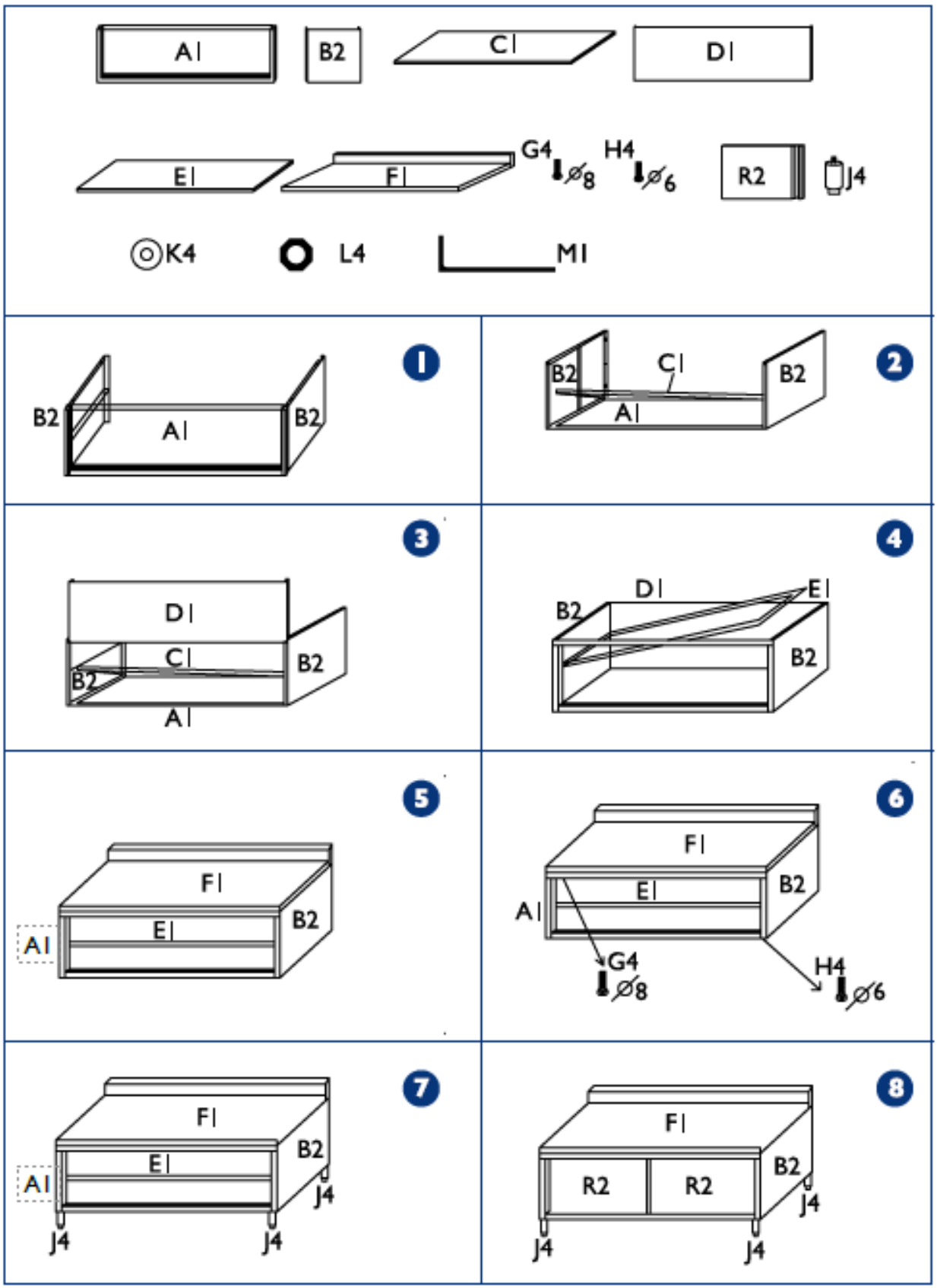
A I
B2
C I
D I
E I
F I
G4 ⌀8
H4 ⌀6
R2
J4
K4
L4
M I
1
B2
A I
B2
2
B2
C I
B2
A I
3
D I
C I
B2
B2
A I
4
D I
E I
B2
B2
5
F I
E I
B2
A I
6
F I
E I
B2
A I
G4 ⌀8
H4 ⌀6
7
F I
E I
B2
A I
J4
J4
J4
8
F I
R2
R2
B2
J4
J4
J4

3.2. Czyszczenie i konserwacja

a) Do czyszczenia powierzchni należy używać wyłącznie środków czyszczących nie powodujących korozji.
b) Do mycia urządzenia należy używać wyłącznie łagodnych detergentów dopuszczonych do kontaktu z żywnością.
c) Po wyczyszczeniu urządzenia wszystkie jego części powinny być dokładnie wysuszone przed ponownym użyciem.
d) Nie wolno spryskiwać urządzenia strumieniem wody i zanurzać go w wodzie.
e) Do czyszczenia należy używać miękkiej ściereczki.
f) Do czyszczenia należy używać miękkiej, wilgotnej ściereczki.
g) Do czyszczenia nie należy używać ostrych i/lub metalowych przedmiotów (np. szczotki drucianej lub metalowej szpatułki), ponieważ mogą one uszkodzić powierzchnię urządzenia.
h) Nie należy czyścić urządzenia substancjami kwaśnymi, środkami medycznymi, rozcieńczalnikami, paliwem, olejami ani innymi substancjami chemicznymi, gdyż może to spowodować uszkodzenie urządzenia.

UTYLIZACJA URZĄDZEŃ ZUŻYTYCH:
Nie wyrzucaj tego urządzenia do miejskich systemów utylizacji odpadów. Oddaj go do punktu zbiórki i recyklingu urządzeń elektrycznych i elektronicznych. Sprawdź symbol na produkcie, instrukcji obsługi i opakowaniu. Tworzywa sztuczne wykorzystane do budowy urządzenia można poddać recyklingowi zgodnie z ich oznaczeniami. Wybierając recykling, wnosisz znaczący wkład w ochronę naszego środowiska.
Aby uzyskać informacje na temat najbliższego zakładu recyklingu, skontaktuj się z lokalnymi władzami.

Tato uživatelská příručka byla přeložena pomocí strojového překladu. Vynaložili jsme maximální úsilí, aby byl překlad přesný, ale uvědomte si, že automatické překlady nejsou dokonalé a nejsou určeny k tomu, aby nahradily lidské překladatele. Oficiální verze uživatelské příručky je v angličtině. Jakékoli rozdíly mezi přeloženou verzí a původní angličtinou nejsou právně závazné. Máte-li jakékoli dotazy ohledně přesnosti překladu, podívejte se prosím na anglickou verzi, která je oficiálním odkazem. Další jazykové verze jsou k dispozici na vyžádání na adrese info@expondo.com.

Technické údaje

Popis parametru	Hodnota parametru
Název výrobku	Pracovní stůl
Model	RCAT-200/60-C
Max. nosnost [kg]	300
Nosnost police [kg]	100
Rozměry (šířka x hloubka x výška) [mm]	2000 x 600 x 960
Hmotnost [kg]	62

1. Všeobecný popis

Uživatelská příručka je navržena tak, aby pomohla bezpečnému a bezproblémovému používání zařízení. Výrobek je navržen a vyroben v souladu s přísnými technickými zásadami používání, za použití nejmodernějších technologií a komponentů. Navíc se vyrábí v souladu s nejpřísnějšími standardy kvality.

NEPOUŽÍVEJTE ZAŘÍZENÍ, POKUD JSTE DŮKLADNĚ PŘEČETLI A POROZUMĚLI TUTO UŽIVATELSKOU PŘÍRUČKU.

Chcete-li zvýšit životnost zařízení a zajistit bezporuchový provoz, používejte jej v souladu s tímto návodem k použití a pravidelně provádějte údržbu. Technické údaje a specifikace v této uživatelské příručce jsou aktuální. Výrobce si vyhrazuje právo na změny spojené se zlepšováním kvality. Zařízení je navrženo tak, aby snižovalo rizika emisí hluku na minimum, s ohledem na technologický pokrok a možnosti snížení hluku.

Legenda


Výrobek splňuje příslušné bezpečnostní normy.


Před použitím si přečtěte pokyny.


Přečtěte si návod.


Používejte pouze uvnitř.

NEZAPOMEŇTE! Výkresy v tomto návodu jsou pouze pro ilustrační účely a v některých detailech se mohou lišit od skutečného produktu.

2. Bezpečnost používání

POZOR! Přečte si všechny výstrahy, které se týkají bezpečnosti, a také všechny návody. Nedodržení varování a pokynů může mít za následek vážné zranění nebo dokonce smrt.

Výraz „zařízení“ nebo „výrobek“ se v upozorněních a v popisu příručky vztahuje na následující zboží:

Pracovní stůl

2.1. Bezpečnost na pracovišti

a) Ujistěte se, že pracoviště je čisté a dobře osvětlené. Nepořádek nebo špatně osvětlené pracoviště může vést k nehodám. Snažte se myslet dopředu, pozorujte, co se děje a při práci s přístrojem používejte zdravý rozum.
b) Uschovejte prosím tento návod k dispozici pro budoucí použití. Pokud je toto zařízení předáno třetí straně, je nutné s ním předat i návod.
c) Uchovávejte obalové prvky a malé montážní díly na místě, které není dostupné dětem.

Zapamatujte si! Při používání zařízení chraňte děti a ostatní kolemjdoucí.

2.2. Osobní bezpečnost

a) Zařízení nepoužívejte, jste-li unavení, nemocní nebo pod vlivem alkoholu, omamných látek nebo léků, které mohou výrazně zhoršit schopnost ovládat zařízení.
b) Se zařízením mohou manipulovat pouze osoby fyzicky zdatné, schopné s ním zacházet, řádně proškolené, seznámené s tímto návodem a proškolené v rámci BOZP.
c) Při práci se zařízením používejte zdravý rozum a buďte ve střehu. Dočasná ztráta koncentrace při používání zařízení může vést k vážným zraněním.
d) Zařízení není hračka. Děti musí být pod dozorem, aby bylo zajištěno, že si se zařízením nebudou hrát.

2.3. Bezpečné používání zařízení

a) Je nutné se přesvědčit, zda je kolo na zařízení umístěno stabilně. Použijte vhodné nástroje pro daný úkol. Správně zvolené zařízení splní úkol, pro který bylo navrženo, lépe a bezpečněji.
b) Opravu nebo údržbu zařízení by měly provádět kvalifikované osoby, pouze s použitím originálních náhradních dílů. To zajistí bezpečné používání.
c) Při přepravě a manipulaci s přístrojem mezi skladem a místem určení dodržujte zásady BOZP pro ruční přepravu platné v zemi, kde bude přístroj používán.
d) Zařízení pravidelně čistěte, abyste zabránili hromadění odolných nečistot.
e) Zařízení není hračka. Čištění a údržbu nesmějí provádět děti bez dozoru dospělé osoby.
f) Je zakázáno zasahovat do konstrukce zařízení za účelem změny jeho parametrů nebo konstrukce.
g) Udržujte zařízení mimo zdroje ohně a tepla.
h) Je nutné se přesvědčit, zda je kolo na zařízení umístěno stabilně.
i) Překročení maximální povolené hmotnosti uživatele může poškodit výrobek.

POZOR! I přes bezpečnou konstrukci zařízení a jeho ochranné vlastnosti a přes použití přídavných prvků chránících obsluhu stále existuje mírné riziko nehody nebo zranění při používání zařízení. Při používání zařízení buďte ve střehu a používejte zdravý rozum.

3. Použijte zásady používání

Toto zařízení slouží jako funkční kuchyňský pracovní stůl určený k odkládání hrnců a dalších běžně používaných kuchyňských potřeb. Nabízí dostatek úložného prostoru, abyste měli nádobí a náčiní uspořádané a snadno dostupné.

Uživatel je odpovědný za jakékoli škody způsobené neúmyslným použitím zařízení.

3.1. Sestavení zařízení

POSTUP INSTALACE
Obr 1: svisle A1, vložte B2 až A1 2 strany
Obr 2: Naklonění C1 (spodní deska pracovního stolu) o 45 stupňů při montáži

Obr 3: Vložte D1 (zadní deska pracovního stolu) do B2
Obr 4: Umístěte E1 (prostřední desku pracovního stolu).
Obrázek 5: Umístěte F1 (horní desku pracovního stolu).
Obrázek 6: Připojte B2 a F1 pomocí G4, připojte A1, B2 D1 pomocí H4 a K4 a L4 se stabilitou
Obr 7: Upevněte J4 (nastavitelné nohy pracovního stolu) ve 4 rozích dna pracovního stolu
Obr 8: Umístěte R2 (posuvné dveře pracovního stolu).

NÁZVY DÍLŮ / MNOŽSTVÍ
A1: přední rám pracovního stolu (1 ks)
B2: boční deska pracovního stolu (2 ks)
C1: spodní deska pracovního stolu (1ks)
D1: zadní deska pracovního stolu (1 ks)
E1: střední deska pracovního stolu (1 ks)
F1: pracovní deska stolu (1 ks)
G4: šroub Ø 8 mm (4 ks) H4: šroub Ø 6 mm (4 ks)
K4: podložky (4 ks) L4: matice Ø 6mm (4 ks)
M1: šestihranný klíč (1 ks)
R2: posuvné dveře pracovního stolu (2 ks)
J4: nastavitelné nohy pracovního stolu (4 ks)

POZNÁMKA! Věnujte pozornost způsobu montáže A1 s B2 s komponenty D1:



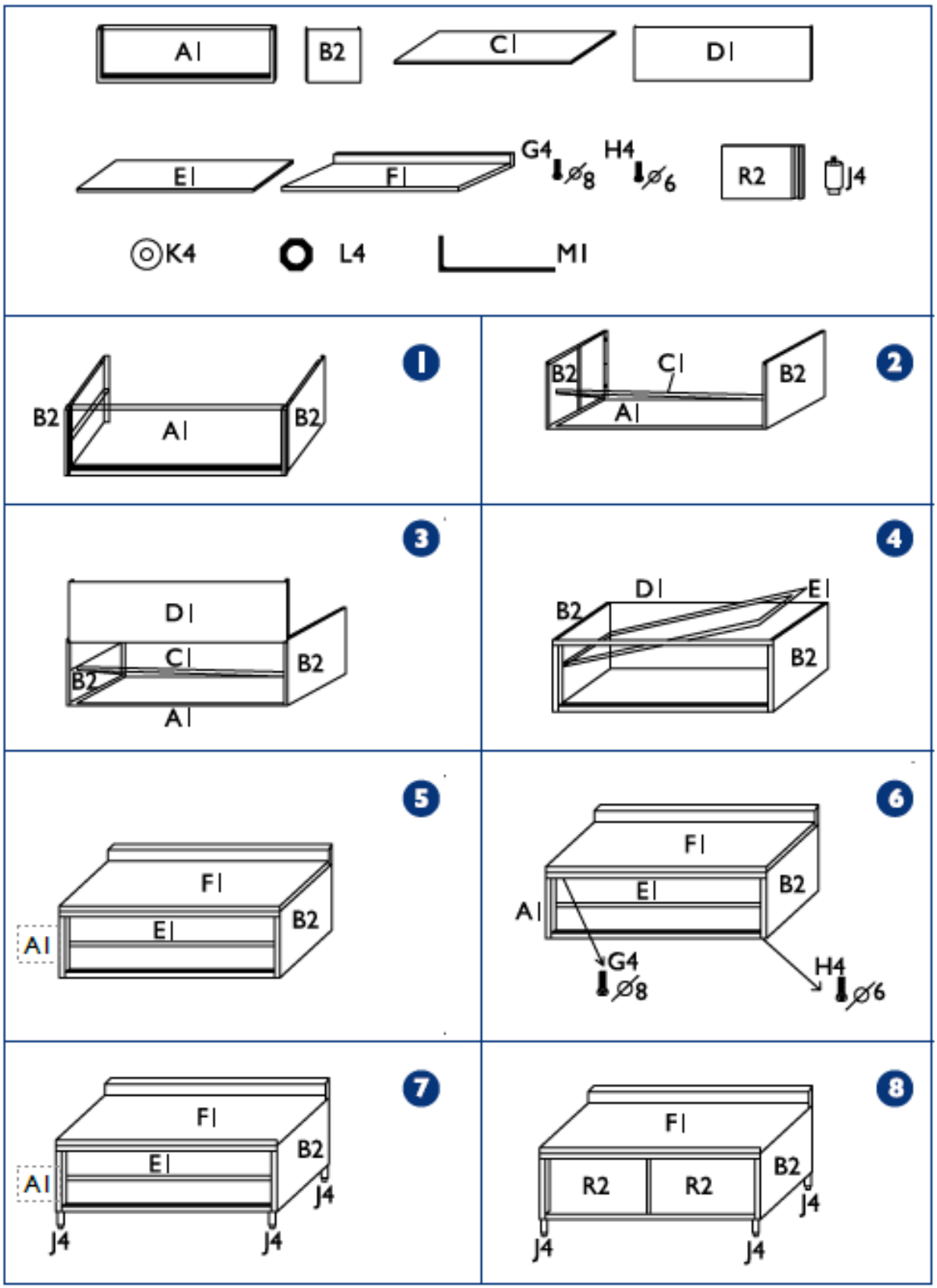
A1
B2
C1
D1
E1
F1
G4 ⌀8
H4 ⌀6
R2
J4
K4
L4
M1
1
B2
A1
B2
2
B2
C1
B2
A1
3
D1
C1
B2
B2
A1
4
D1
E1
B2
B2
5
F1
E1
B2
A1
6
F1
E1
B2
A1
G4 ⌀8
H4 ⌀6
7
F1
E1
B2
A1
J4
J4
J4
8
F1
R2
R2
B2
J4
J4
J4

3.2. ČISTĚNÍ A ÚDRŽBA

a) K čištění povrchu používejte pouze nekorozivní čisticí prostředky.
b) K mytí zařízení používejte pouze jemné čisticí prostředky bezpečné pro potraviny.
c) Po vyčištění zařízení by měly být všechny části před dalším použitím zcela vysušeny.
d) Zařízení nestříkejte proudem vody ani jej neponořujte do vody.
e) K čistění používejte měkký hadřík.
f) Na čistění používejte měkký a vlhký hadřík.
g) K čištění nepoužívejte ostré a/nebo kovové předměty (např. drátěný kartáč nebo kovovou špachtli), protože by mohly poškodit povrchový materiál spotřebiče.
h) Zařízení nečistěte kyselými látkami, prostředky pro lékařské účely, ředidly, palivem, oleji nebo jinými chemickými látkami, protože by mohly zařízení poškodit.

LIKVIDACE POUŽITÉ ZAŘÍZENÍ:
Nevyhazujte toto zařízení do komunálního odpadu. Předejte jej na sběrné a recyklační místo elektrických a elektrických zařízení. Zkontrolujte symbol na produktu, návodu k použití a balení. Plasty použité ke konstrukci zařízení lze recyklovat v souladu s jejich označením. Výběrem recyklace významně přispíváte k ochraně našeho životního prostředí.
Informace o místním recyklačním zařízení získáte od místních úřadů.

Ce manuel d'utilisation a été traduit à l'aide d'une traduction automatique. Nous avons fait tout notre possible pour garantir l'exactitude de la traduction, mais veuillez noter que les traductions automatiques ne sont pas parfaites et ne sont pas destinées à remplacer les traducteurs humains. La version officielle du manuel d'utilisation est en anglais. Les éventuelles différences entre la version traduite et l'original anglais ne sont pas juridiquement contraignantes. Si vous avez des questions sur l'exactitude de la traduction, veuillez vous référer à la version anglaise, qui est la référence officielle. D'autres versions linguistiques sont disponibles sur demande via info@expondo.com.

Caractéristiques techniques

Description du paramètre	Valeur du paramètre
Nom de produit	Table de travail
Modèle	RCAT-200/60-C
Capacité de charge max. [kg]	300
Capacité de l'étagère [kg]	100
Dimensions (largeur x profondeur x hauteur) [mm]	2000 x 600 x 960
Poids [kg]	62

1. Description générale

Le manuel d'utilisation est conçu pour vous aider à utiliser l'appareil en toute sécurité et sans problème. Le produit est conçu et fabriqué conformément à des règles d'utilisation techniques strictes, en utilisant des technologies et des composants de pointe. De plus, il est produit dans le respect des normes de qualité les plus strictes.

N'UTILISEZ PAS L'APPAREIL À MOINS D'AVOIR LU ET COMPRIS ATTENTIVEMENT CE MANUEL D'UTILISATION.

Pour augmenter la durée de vie de l'appareil et garantir un fonctionnement sans problème, utilisez-le conformément à ce manuel d'utilisation et effectuez régulièrement les tâches de maintenance. Les caractéristiques techniques et spécifications contenues dans ce manuel d'utilisation sont à jour. Le fabricant se réserve le droit d'apporter des modifications liées à l'amélioration de la qualité. L'appareil est conçu pour réduire au minimum les risques d'émission de bruit, en tenant compte des progrès technologiques et des possibilités de réduction du bruit.

Légende


Le produit répond aux normes de sécurité en vigueur.


Lire les instructions avant utilisation.


Lisez le manuel d'emploi.


Utiliser uniquement à l'intérieur.

N'OUBLIEZ PAS ! Les dessins de ce manuel sont fournis à titre d'illustration uniquement et peuvent différer du produit réel dans certains détails.

2. Sécurité d'utilisation

ATTENTION! Lire tous les avertissements de sécurité et toutes les instructions. Le non-respect des avertissements et des instructions peut entraîner des blessures graves, voire la mort.

Le terme "dispositif" ou "produit" dans les avertissements et dans la description du manuel fait référence à l'intitulé suivant:
Table de travail

2.1. Sécurité au travail

a) Assurez-vous que le lieu de travail est propre et bien éclairé. Un lieu de travail en désordre ou mal éclairé peut entraîner des accidents. Essayez d'anticiper, d'observer ce qui se passe et de faire preuve de bon sens lorsque vous travaillez avec l'appareil.
b) Veuillez conserver ce manuel à disposition pour référence ultérieure. Si cet appareil est transmis à un tiers, le manuel doit être transmis avec lui.
c) Conserver les éléments d'emballage et les petites pièces d'assemblage dans un endroit hors de portée des enfants.

Important ! Lors de l'utilisation de l'appareil, protégez les enfants et les autres personnes à proximité.

2.2. Sécurité personnelle

a) N'utilisez pas l'appareil lorsque vous êtes fatigué, malade ou sous l'influence de l'alcool, de stupéfiants ou de médicaments qui peuvent considérablement altérer la capacité d'utilisation de l'appareil.
b) L'appareil ne peut être manipulé que par des personnes physiquement aptes à le manipuler, correctement formées, familiarisées avec ce manuel et formées dans le domaine de la santé et de la sécurité au travail.
c) Lorsque vous travaillez avec l'appareil, faites preuve de bon sens et restez vigilant. Une perte temporaire de concentration lors de l'utilisation de l'appareil peut entraîner des blessures graves.
d) L'appareil n'est pas un jouet. Les enfants doivent être surveillés pour s'assurer qu'ils ne jouent pas avec l'appareil.

2.3. Utilisation sécuritaire de l'appareil

a) Assurez-vous que la roue est installée de maniere stable. Utiliser les outils appropriés à la tâche donnée. Un appareil correctement sélectionné exécutera mieux la tâche pour laquelle il a été conçu et de manière plus sûre.
b) La réparation ou l'entretien de l'appareil doit être effectué par des personnes qualifiées, en utilisant uniquement des pièces de rechange d'origine. Cela garantira une utilisation sûre.
c) Lors du transport et de la manutention de l'appareil entre l'entrepôt et la destination, respectez les principes de santé et de sécurité au travail relatifs aux opérations de transport manuel qui s'appliquent dans le pays où l'appareil sera utilisé.
d) Nettoyez régulièrement l'appareil pour éviter l'accumulation de saletés tenaces.
e) L'appareil n'est pas un jouet. Le nettoyage et l'entretien ne peuvent pas être effectués par des enfants sans la surveillance d'un adulte.
f) Il est interdit d'intervenir sur la structure de l'appareil afin d'en modifier les paramètres ou la construction.
g) Gardez l'appareil loin des sources de feu et de chaleur.
h) Assurez-vous que la roue est installée de maniere stable.
i) Le dépassement du poids maximum autorisé de l'utilisateur peut endommager le produit.

ATTENTION! Malgré la conception sûre de l'appareil et ses dispositifs de protection, et malgré l'utilisation d'éléments supplémentaires protégeant l'opérateur, il existe toujours un léger risque d'accident ou de blessure lors de l'utilisation de l'appareil. Restez vigilant et faites preuve de bon sens lorsque vous utilisez l'appareil.

3. Règles d’utilisation

Cet appareil sert de table de travail de cuisine fonctionnelle conçue pour ranger des casseroles et d'autres articles de cuisine couramment utilisés. Il offre un grand espace de rangement pour garder les ustensiles de cuisine et les ustensiles organisés et facilement accessibles.

L'utilisateur est responsable de tout dommage résultant d'une utilisation non conforme de l'appareil.

3.1. Assemblage de l'appareil

ÉTAPES D'INSTALLATION
Photo 1 : vertical A1, insérer B2 dans A1 2 côtés
Photo 2 : Inclinaison du C1 (plancher inférieur de la table de travail) de 45 degrés lors du montage
Photo 3 : Insérez D1 (panneau arrière de la table de travail) dans B2
Photo 4 : Placez E1 (plaque centrale de la table de travail) sur
Photo 5 : Placez F1 (planche supérieure de la table de travail) sur
Photo 6 : Connectez B2 et F1 par G4, connectez A1, B2 D1 par H4 et K4 et L4 avec stabilité
Photo 7 : Fixez J4 (pieds réglables de la table de travail) aux 4 coins du bas de la table de travail
Photo 8 : Placez R2 (porte coulissante de la table de travail) sur

NOMS DES PIÈCES/QUANTITÉ
A1 : cadre avant de la table de travail (1 pcs)
B2 : plateau latéral pour table de travail (2 pièces)
C1 : plateau inférieur de la table de travail (1 pièce)
D1 : panneau arrière de la table de travail (1 pièce)
E1 : plaque centrale de la table de travail (1 pièce)
F1 : plateau de table de travail (1 pcs)
G4 : boulon Ø 8 mm (4 pièces) H4 : boulon Ø 6 mm (4 pièces)
K4 : rondelles (4 pcs) L4 : écrous Ø 6mm (4 pcs)
M1 : clé hexagonale (1 pièce)
R2 : porte coulissante pour table de travail (2 pièces)
J4 : pieds réglables pour table de travail (4 pièces)

NOTE! Faites attention à la méthode de montage de A1 avec B2 avec les composants D1 :



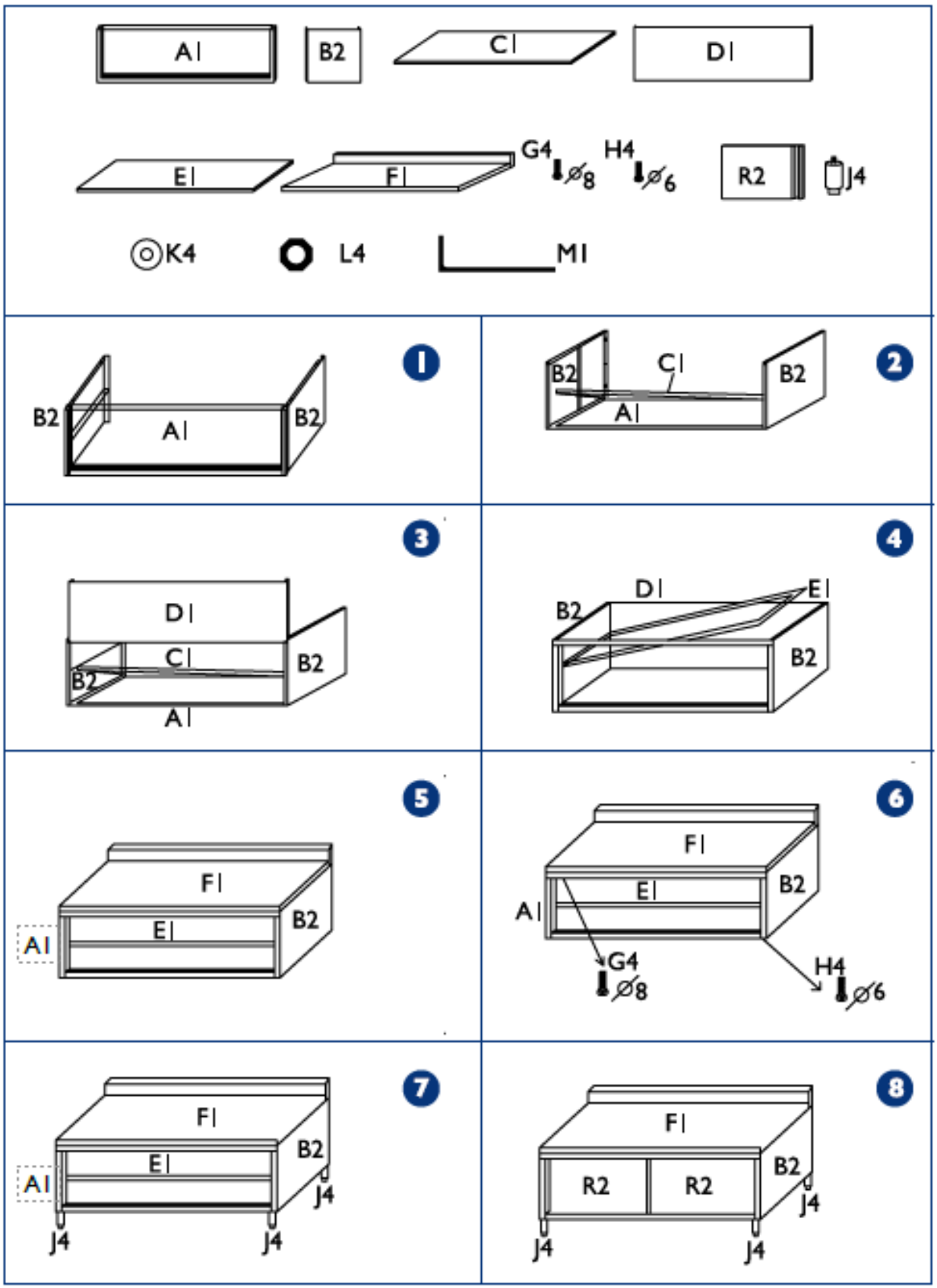
A I
B2
C I
D I
E I
F I
G4 ⌀8
H4 ⌀6
R2
J4
K4
L4
M I
1
B2
A I
B2
2
B2
C I
B2
A I
3
D I
C I
B2
B2
A I
4
D I
E I
B2
B2
5
F I
E I
B2
A I
6
F I
E I
B2
A I
G4 ⌀8
H4 ⌀6
7
F I
E I
B2
A I
J4
J4
J4
8
F I
R2
R2
B2
J4
J4
J4

3.2. Nettoyage et entretien

a) Utilisez uniquement des nettoyants non corrosifs pour nettoyer la surface.
b) Utilisez uniquement des détergents doux et adaptés à un usage alimentaire pour laver l'appareil.
c) Après avoir nettoyé l'appareil, toutes les pièces doivent être complètement séchées avant de l'utiliser à nouveau.
d) Ne pas pulvériser l'appareil avec un jet d'eau ni l'immerger dans l'eau.
e) Nettoyez uniquement avec un chiffon doux.
f) Nettoyez avec un chiffon doux et légèrement humide.
g) N'utilisez pas d'objets tranchants et/ou métalliques pour le nettoyage (par exemple une brosse métallique ou une spatule métallique) car ils pourraient endommager le matériau de surface de l'appareil.
h) Ne nettoyez pas l'appareil avec une substance acide, des agents à usage médical, des diluants, du carburant, des huiles ou d'autres substances chimiques car cela pourrait endommager l'appareil.

ÉLIMINATION DES APPAREILS USAGÉS :
Ne jetez pas cet appareil dans les déchets municipaux. Remettez-le à un point de collecte et de recyclage des appareils électriques et électroniques. Vérifiez le symbole sur le produit, le manuel d'instructions et l'emballage. Les plastiques utilisés pour construire l'appareil peuvent être recyclés conformément à leurs marquages. En choisissant de recycler, vous contribuez significativement à la protection de notre environnement.
Contactez les autorités locales pour obtenir des informations sur votre centre de recyclage local.

Questo manuale utente è stato tradotto utilizzando la traduzione automatica. Abbiamo fatto ogni sforzo per garantire l'accuratezza della traduzione, ma tieni presente che le traduzioni automatiche non sono perfette e non intendono sostituire i traduttori umani. La versione ufficiale del Manuale d'uso è in inglese. Eventuali differenze tra la versione tradotta e quella originale in inglese non sono giuridicamente vincolanti. In caso di dubbi sull'accuratezza della traduzione, fare riferimento alla versione inglese, che è il riferimento ufficiale. Versioni in altre lingue sono disponibili su richiesta scrivendo a info@expondo.com.

Dati tecnici

Descrizione del parametro	Valore del parametro
Nome del prodotto	Tavolo da lavoro
Modello	RCAT-200/60-C
Capacità di carico massima [kg]	300
Capacità ripiano [kg]	100
Dimensioni (larghezza x profondità x altezza) [mm]	Dimensioni: 2000x600x960
Peso [kg]	62

1. Descrizione generale

Il manuale utente è concepito per aiutare a utilizzare il dispositivo in modo sicuro e senza problemi. Il prodotto è progettato e realizzato secondo rigidi principi di utilizzo tecnici, utilizzando tecnologie e componenti all'avanguardia. Inoltre, viene prodotto nel rispetto dei più rigorosi standard qualitativi.

NON UTILIZZARE IL DISPOSITIVO SE NON SI È LETTO E COMPRESO ATTENTAMENTE IL PRESENTE MANUALE D'USO.

Per aumentare la durata di vita del dispositivo e garantirne un funzionamento senza problemi, utilizzarlo secondo le istruzioni contenute nel presente manuale d'uso ed eseguire regolarmente interventi di manutenzione. I dati tecnici e le specifiche riportati nel presente manuale utente sono aggiornati. Il produttore si riserva il diritto di apportare modifiche volte al miglioramento della qualità. Il dispositivo è progettato per ridurre al minimo i rischi di emissione di rumore, tenendo conto del progresso tecnologico e delle opportunità di riduzione del rumore.

Leggenda


Il prodotto soddisfa le norme di sicurezza pertinenti.


Leggere le istruzioni prima dell'uso.


Leggere le istruzioni.


Utilizzare solo in ambienti chiusi.

ATTENZIONE! I disegni presenti nel presente manuale hanno solo scopo illustrativo e potrebbero differire in alcuni dettagli dal prodotto reale.

2. Sicurezza d'uso

ATTENZIONE! Leggere tutte le avvertenze relative alla sicurezza e tutte le istruzioni. La mancata osservanza delle avvertenze e delle istruzioni può provocare lesioni gravi o addirittura la morte.

I termini "dispositivo" o "prodotto" vengono utilizzati nelle avvertenze e nelle istruzioni per fare riferimento a lavoro con l'apparecchio:
Tavolo da lavoro

2.1. Sicurezza sul posto di lavoro

a) Assicurarsi che il posto di lavoro sia pulito e ben illuminato. Un ambiente di lavoro disordinato o scarsamente illuminato può causare incidenti. Cercate di pensare in anticipo, osservate cosa sta succedendo e usate il buon senso quando lavorate con il dispositivo.
b) Si prega di conservare questo manuale a portata di mano per eventuali riferimenti futuri. Se questo apparecchio viene ceduto a terzi, anche il manuale deve essere consegnato insieme all'apparecchio.
c) Conservare gli elementi dell'imballaggio e le piccole parti di montaggio in un luogo non accessibile ai bambini.

Ricordati! Durante l'uso del dispositivo, proteggere i bambini e le altre persone presenti.

2.2. Sicurezza personale

a) Non utilizzare l'apparecchio quando si è stanchi, malati o sotto l'effetto di alcol, narcotici o farmaci che possono compromettere significativamente la capacità di utilizzare l'apparecchio.
b) L'apparecchio può essere utilizzato solo da persone idonee e in grado di utilizzarlo, adeguatamente formate, che abbiano familiarità con il presente manuale e siano state formate nell'ambito della sicurezza e della salute sul lavoro.
c) Quando si lavora con il dispositivo, usare il buon senso e rimanere vigili. La perdita temporanea di concentrazione durante l'uso del dispositivo può causare gravi lesioni.
d) Il dispositivo non è un giocattolo. I bambini devono essere sorvegliati per assicurarsi che non giochino con il dispositivo.

2.3. Utilizzo sicuro del dispositivo

a) Assicurarsi che la ruota sia posizionata in modo stabile. Utilizzare gli strumenti appropriati per il compito assegnato. Un dispositivo correttamente selezionato svolgerà meglio e in modo più sicuro il compito per cui è stato progettato.
b) La riparazione o la manutenzione dell'apparecchio devono essere eseguite da personale qualificato, utilizzando esclusivamente ricambi originali. Ciò garantirà un utilizzo sicuro.
c) Durante il trasporto e la movimentazione del dispositivo tra il magazzino e la destinazione, osservare i principi di salute e sicurezza sul lavoro per le operazioni di trasporto manuale in vigore nel paese in cui il dispositivo verrà utilizzato.
d) Pulire regolarmente il dispositivo per evitare l'accumulo di sporcizia ostinata.
e) Il dispositivo non è un giocattolo. La pulizia e la manutenzione non devono essere eseguite da bambini senza la supervisione di un adulto.
f) È vietato intervenire sulla struttura del dispositivo per modificarne i parametri o la costruzione.
g) Tenere il dispositivo lontano da fonti di fuoco e di calore.
h) Assicurarsi che la ruota sia posizionata in modo stabile.
i) Il superamento del peso massimo consentito dell'utente può danneggiare il prodotto.

ATTENZIONE! Nonostante la progettazione sicura del dispositivo e le sue caratteristiche di protezione, e nonostante l'impiego di elementi aggiuntivi per la protezione dell'operatore, sussiste comunque un leggero rischio di incidenti o lesioni durante l'utilizzo del dispositivo. Siate vigili e usate il buon senso quando utilizzate il dispositivo.

3. Principi di utilizzo

Questo dispositivo funge da tavolo da lavoro funzionale, progettato per riporre pentole e altri utensili da cucina di uso comune. Offre ampio spazio di stoccaggio per tenere pentole e utensili in ordine e facilmente accessibili.

L'utente è responsabile di eventuali danni derivanti da un uso improprio del dispositivo.

3.1. Assemblaggio del dispositivo

FASI DI INSTALLAZIONE
Foto 1: verticale A1, inserire B2 su A1 2 lati
Immagine 2: Inclinazione di 45 gradi di C1 (tavola inferiore del tavolo da lavoro) durante il montaggio
Immagine 3: Inserire D1 (tavola posteriore del tavolo da lavoro) in B2
Immagine 4: Posizionare E1 (piastra centrale del tavolo da lavoro) su
Immagine 5: Posizionare F1 (tavola del tavolo da lavoro) su
Immagine 6: Collega B2 e F1 con G4, collega A1, B2 D1 con H4 e K4 e L4 con stabilità
Immagine 7: Fissare J4 (piedini regolabili del tavolo da lavoro) ai 4 angoli del fondo del tavolo da lavoro
Immagine 8: Posizionare R2 (porta scorrevole del tavolo da lavoro) su

NOMI DELLE PARTI/QUANTITÀ
A1: telaio anteriore del tavolo da lavoro (1 pz)
B2: pannello laterale del tavolo da lavoro (2 pz)
C1: fondo del tavolo da lavoro (1 pz)
D1: pannello posteriore del tavolo da lavoro (1 pz)
E1: piastra centrale del tavolo da lavoro (1 pz)
F1: piano del tavolo da lavoro (1 pz)
G4: bullone Ø 8mm (4 pezzi) H4: bullone Ø 6mm (4 pezzi)
K4: rondelle (4 pz) L4: dadi Ø 6mm (4 pz)
M1: chiave esagonale (1 pz)
R2: porta scorrevole tavolo da lavoro (2 pz)
J4: piedini regolabili per tavolo da lavoro (4 pz)

NOTA! Prestare attenzione al metodo di montaggio di A1 con B2 con i componenti D1:



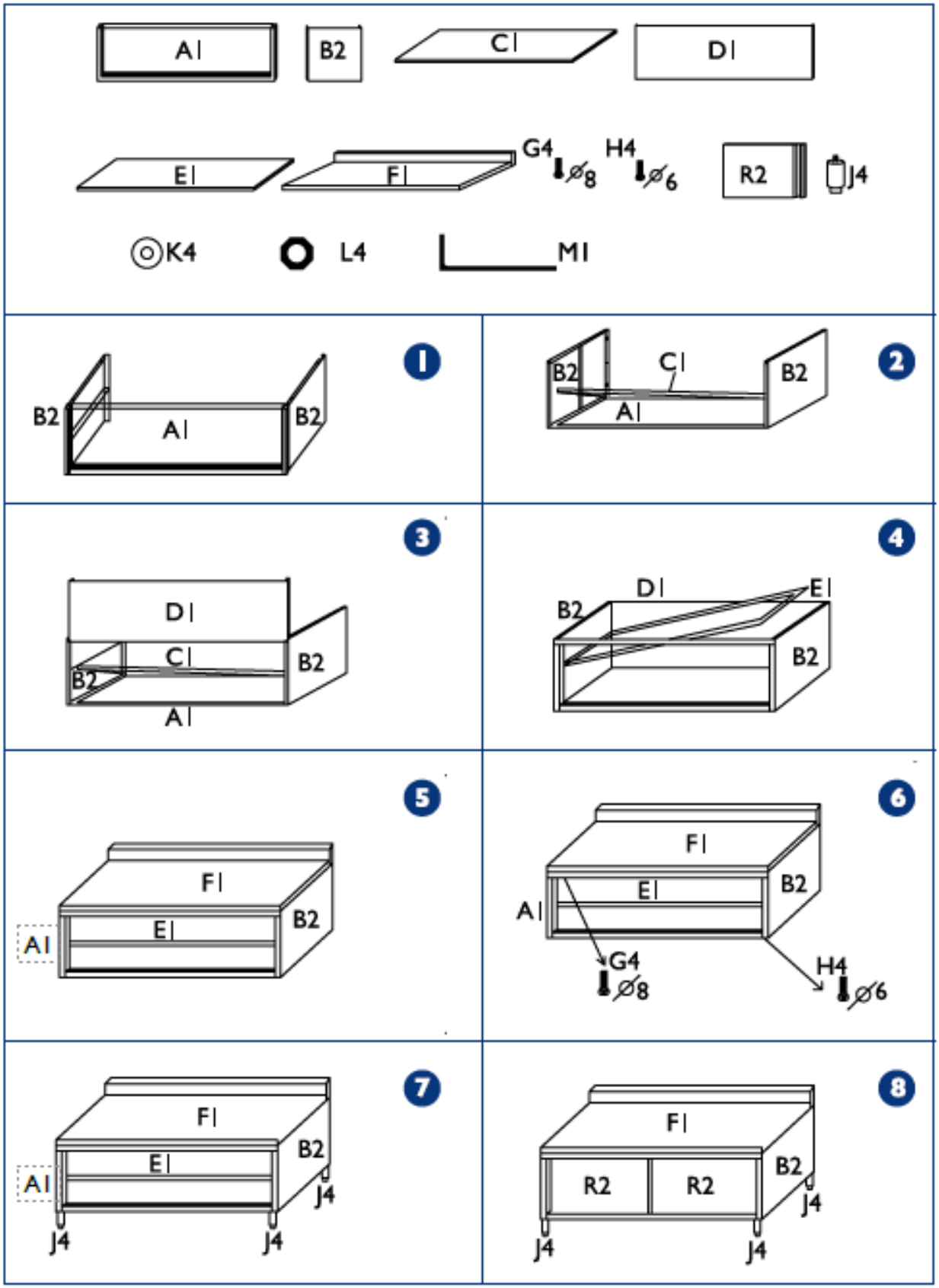
A I
B2
C I
D I
E I
F I
G4 ⌀8
H4 ⌀6
R2
J4
K4
L4
M I
1
B2
A I
B2
2
B2
C I
B2
A I
3
D I
C I
B2
B2
A I
4
D I
E I
B2
B2
5
F I
E I
B2
A I
6
F I
E I
B2
A I
G4 ⌀8
H4 ⌀6
7
F I
E I
B2
A I
J4
J4
J4
8
F I
R2
R2
B2
J4
J4
J4

3.2. Pulizia e manutenzione

a) Per pulire la superficie utilizzare solo detergenti non corrosivi.
b) Per lavare il dispositivo utilizzare solo detergenti delicati e adatti al contatto con gli alimenti.
c) Dopo aver pulito il dispositivo, tutte le parti devono essere asciugate completamente prima di utilizzarlo nuovamente.
d) Non spruzzare l'apparecchio con un getto d'acqua né immergerlo in acqua.
e) Per la pulizia utilizzare un panno morbido.
f) Per pulire bisogna usare un panno morbido e umido.
g) Per la pulizia non utilizzare oggetti appuntiti e/o metallici (ad esempio una spazzola metallica o una spatola metallica) perché potrebbero danneggiare la superficie dell'apparecchio.
h) Non pulire il dispositivo con sostanze acide, agenti per uso medico, diluenti, carburante, oli o altre sostanze chimiche perché potrebbero danneggiarlo.

SMALTIMENTO DEI DISPOSITIVI USATI:
Non smaltire questo dispositivo nei sistemi di smaltimento dei rifiuti urbani. Consegnarlo a un punto di raccolta e riciclaggio di apparecchiature elettriche ed elettroniche. Controllare il simbolo sul prodotto, sul manuale di istruzioni e sulla confezione. Le materie plastiche utilizzate per realizzare il dispositivo possono essere riciclate conformemente alle relative indicazioni. Scegliendo di riciclare contribuisci in modo significativo alla tutela del nostro ambiente.
Per informazioni sull'impianto di riciclaggio più vicino, contattare le autorità locali.

Este manual de usuario ha sido traducido mediante traducción automática. Hemos hecho todo lo posible para garantizar que la traducción sea precisa, pero tenga en cuenta que las traducciones automáticas no son perfectas y no están destinadas a reemplazar a los traductores humanos. La versión oficial del Manual del Usuario está en inglés. Cualquier diferencia entre la versión traducida y el original en inglés no es legalmente vinculante. Si tiene alguna pregunta sobre la exactitud de la traducción, consulte la versión en inglés, que es la referencia oficial. Están disponibles versiones en más idiomas previa solicitud a info@expondo.com.

Características técnicas

Descripción del parámetro	Valor del parámetro
Nombre del producto	Mesa de trabajo
Modelo	RCAT-200/60-C
Capacidad de carga máxima [kg]	300
Capacidad del estante [kg]	100
Dimensiones (anchura × profundidad × altura) [mm]	2000 x 600 x 960
Peso [kg]	62

1. Descripción general

El manual del usuario está diseñado para ayudar en el uso seguro y sin problemas del dispositivo. El producto está diseñado y fabricado de acuerdo con estrictas instrucciones de uso técnicas, utilizando tecnologías y componentes de última generación. Además, se produce cumpliendo los más estrictos estándares de calidad.

NO UTILICE EL DISPOSITIVO A MENOS QUE HAYA LEÍDO Y ENTENDIDO COMPLETAMENTE ESTE MANUAL DEL USUARIO.

Para aumentar la vida útil del dispositivo y garantizar un funcionamiento sin problemas, utilícelo de acuerdo con este manual del usuario y realice tareas de mantenimiento periódicamente. Los datos técnicos y las especificaciones de este manual de usuario están actualizados. El fabricante se reserva el derecho de realizar cambios asociados a la mejora de la calidad. El dispositivo está diseñado para reducir al mínimo los riesgos de emisión de ruido, teniendo en cuenta el progreso tecnológico y las posibilidades de reducción de ruido.

Leyenda


El producto cumple con las normas de seguridad pertinentes.


Lea las instrucciones antes de usar.


Leer las instrucciones.


Utilizar únicamente en interiores.

¡RECUERDE! Los dibujos de este manual son sólo para fines ilustrativos y en algunos detalles pueden diferir del producto real.

2. Seguridad de uso

¡ATENCIÓN! Leer todas las advertencias de seguridad y todos los manuales e instrucciones. No seguir las advertencias e instrucciones puede provocar lesiones graves o incluso la muerte.

Los términos "dispositivo" o "producto" se utilizan en las advertencias e instrucciones para referirse a: manejo del aparato.
Mesa de trabajo

2.1. Seguridad en el lugar de trabajo

a) Asegúrese de que el lugar de trabajo esté limpio y bien iluminado. Un lugar de trabajo desordenado o mal iluminado puede provocar accidentes. Intente pensar con anticipación, observar lo que sucede y usar el sentido común al trabajar con el dispositivo.
b) Conserve este manual disponible para futuras consultas. Si este dispositivo se entrega a un tercero, se deberá entregar el manual junto con el mismo.
c) Conservar los elementos de embalaje y las pequeñas piezas de montaje fuera del alcance de los niños.

¡Recuerde! Al utilizar el dispositivo, proteja a los niños y a otras personas cercanas.

2.2. Seguridad personal

a) No utilice el dispositivo si está cansado, enfermo o bajo la influencia de alcohol, narcóticos o medicamentos que puedan afectar significativamente la capacidad para utilizar el dispositivo.
b) El dispositivo sólo puede ser manipulado por personas físicamente aptas para su manejo, debidamente formadas, familiarizadas con este manual y capacitadas en materia de seguridad y salud en el trabajo.
c) Al trabajar con el dispositivo, use el sentido común y manténgase alerta. La pérdida temporal de concentración durante el uso del dispositivo puede provocar lesiones graves.
d) El dispositivo no es un juguete. Los niños deben ser supervisados para garantizar que no jueguen con el dispositivo.

2.3. Uso seguro del dispositivo

a) Asegurarse de la colocación estable de la rueda. Utilice las herramientas adecuadas para la tarea en cuestión. Un dispositivo correctamente seleccionado realizará mejor y de forma más segura la tarea para la que fue diseñado.
b) La reparación o el mantenimiento del dispositivo deben ser realizados por personas cualificadas, utilizando únicamente repuestos originales. Esto garantizará un uso seguro.
c) Al transportar y manipular el dispositivo entre el almacén y el destino, observe los principios de seguridad y salud ocupacional para las operaciones de transporte manual que se aplican en el país donde se utilizará el dispositivo.
d) Limpie el dispositivo periódicamente para evitar que se acumule suciedad persistente.
e) El dispositivo no es un juguete. La limpieza y el mantenimiento no podrán ser realizados por niños sin la supervisión de una persona adulta.
f) Está prohibido intervenir en la estructura del dispositivo para cambiar sus parámetros o construcción.
g) Mantenga el dispositivo alejado de fuentes de fuego y calor.
h) Asegurarse de la colocación estable de la rueda.
i) Exceder el peso máximo permitido del usuario puede dañar el producto.

¡ATENCIÓN! A pesar del diseño seguro del dispositivo y de sus características de protección, y a pesar del uso de elementos adicionales que protegen al operador, todavía existe un ligero riesgo de accidente o lesiones al utilizar el dispositivo. Manténgase alerta y use el sentido común al utilizar el dispositivo.

3. Instrucciones de uso

Este dispositivo sirve como una mesa de trabajo de cocina funcional diseñada para almacenar ollas y otros artículos de cocina de uso común. Ofrece un amplio espacio de almacenamiento para mantener los utensilios de cocina organizados y fácilmente accesibles.

El usuario es responsable de cualquier daño resultante de un uso no previsto del dispositivo.

3.1. Montaje del dispositivo

PASOS DE INSTALACIÓN
Foto 1: A1 en posición vertical, inserte B2 en A1 2 lados
Foto 2: Inclinación de C1 (tabla inferior de la mesa de trabajo) 45 grados durante el montaje
Imagen 3: Inserte D1 (tablero posterior de la mesa de trabajo) en B2
Foto 4: Coloque E1 (placa central de la mesa de trabajo) en
Foto 5: Coloque F1 (tablero superior de la mesa de trabajo) en
Foto 6: Conecta B2 y F1 por G4, conecta A1, B2 D1 por H4 y K4 y L4 con estabilidad
Foto 7: Fije J4 (patas ajustables de la mesa de trabajo) en las 4 esquinas de la parte inferior de la mesa de trabajo
Foto 8: Coloque R2 (puerta corrediza de la mesa de trabajo) en

NOMBRES DE LAS PIEZAS/CANTIDAD
A1: marco frontal de la mesa de trabajo (1 pieza)
B2: tablero lateral de mesa de trabajo (2 uds.)
C1: tablero inferior de la mesa de trabajo (1 pieza)
D1: tablero posterior de la mesa de trabajo (1 pieza)
E1: placa intermedia de la mesa de trabajo (1 pieza)
F1: tablero de mesa de trabajo (1 pieza)
G4: Perno de Ø 8 mm (4 uds.) H4: Perno de Ø 6 mm (4 uds.)
K4: arandelas (4 uds.) L4: tuercas Ø 6mm (4 uds.)
M1: llave hexagonal (1 pieza)
R2: puerta corredera para mesa de trabajo (2 uds.)
J4: patas regulables para mesa de trabajo (4 uds.)

¡NOTA! Preste atención al método de montaje de A1 con B2 con componentes D1:



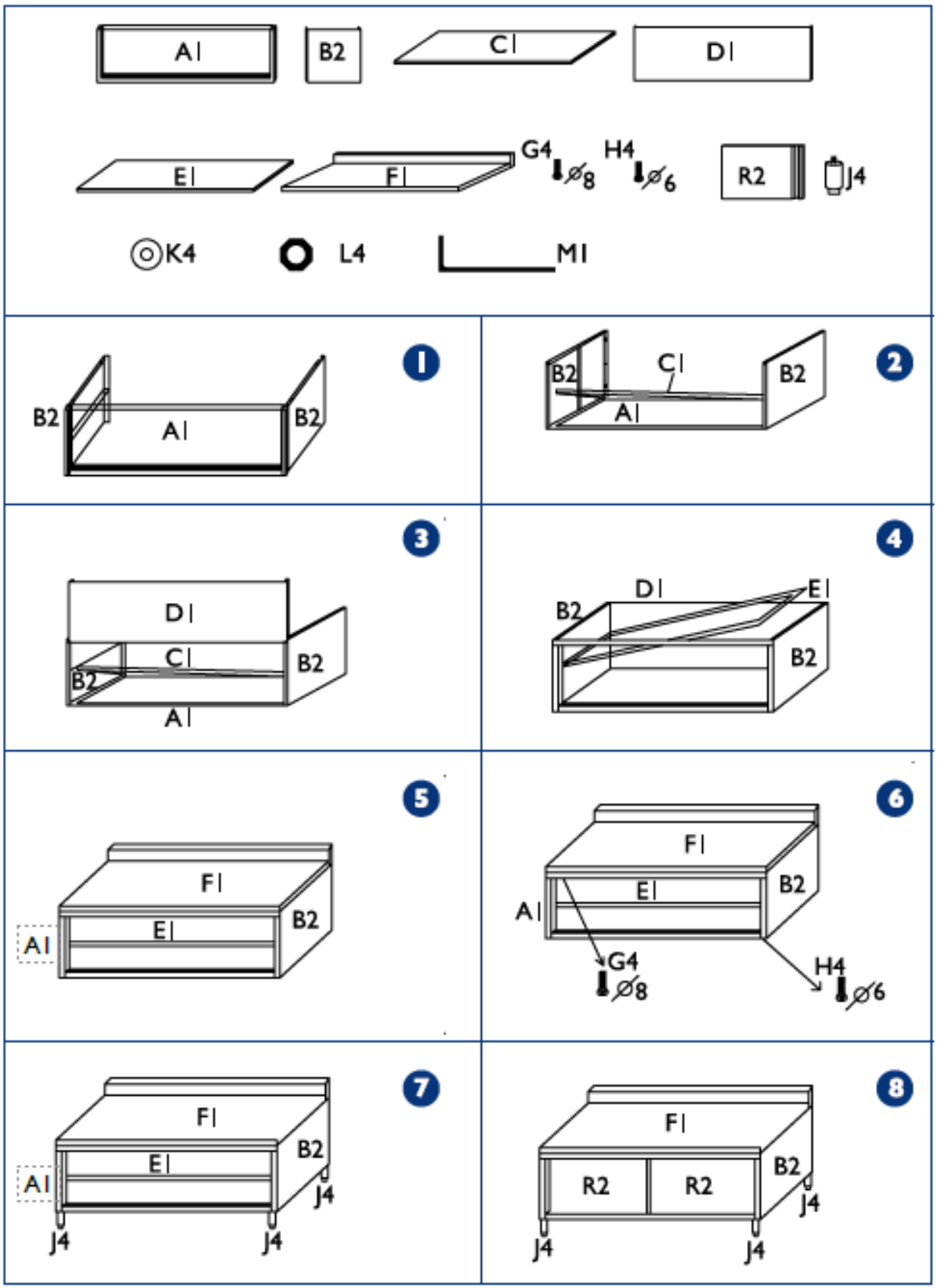
A I
B2
C I
D I
E I
F I
G4 ⌀8
H4 ⌀6
R2
J4
K4
L4
M I
1
B2
A I
B2
2
B2
C I
B2
A I
3
D I
C I
B2
B2
A I
4
D I
E I
B2
B2
5
F I
E I
B2
A I
6
F I
E I
B2
A I
G4 ⌀8
H4 ⌀6
7
F I
E I
B2
A I
J4
J4
J4
8
F I
R2
R2
B2
J4
J4
J4

3.2. Limpieza y mantenimiento

a) Utilice únicamente limpiadores no corrosivos para limpiar la superficie.
b) Utilice únicamente detergentes suaves y aptos para uso alimentario para lavar el dispositivo.
c) Después de limpiar el dispositivo, todas las piezas deben secarse completamente antes de volver a usarlo.
d) No rocíe el dispositivo con un chorro de agua ni lo sumerja en agua.
e) Para limpiar, debe utilizarse solamente un paño suave.
f) Limpiar con un paño suave y húmedo.
g) No utilice objetos afilados y/o metálicos para limpiar (por ejemplo, un cepillo de alambre o una espátula de metal) porque pueden dañar el material de la superficie del aparato.
h) No limpie el dispositivo con sustancias ácidas, agentes de uso médico, diluyentes, combustibles, aceites u otras sustancias químicas porque pueden dañar el dispositivo.

ELIMINACIÓN DE DISPOSITIVOS USADOS:
No deseche este dispositivo en los sistemas de residuos municipales. Entrégalo en un punto de recogida y reciclaje de aparatos eléctricos y eléctricos. Compruebe el símbolo en el producto, el manual de instrucciones y el embalaje. Los plásticos utilizados para construir el dispositivo se pueden reciclar de acuerdo con sus marcados. Al elegir reciclar estás haciendo una contribución significativa a la protección de nuestro medio ambiente.
Comuníquese con las autoridades locales para obtener información sobre su instalación de reciclaje local.

Ezt a felhasználói kézikönyvet gépi fordítással fordították le. Minden erőfeszítést megtettünk a fordítás pontosságának biztosítása érdekében, de kérjük, vegye figyelembe, hogy az automatizált fordítások nem tökéletesek, és nem az emberi fordítók helyettesítésére szolgálnak. A felhasználói kézikönyv hivatalos változata angol nyelvű. A lefordított változat és az eredeti angol nyelvű változat közötti eltérések nem jogilag kötelező érvényűek. Ha bármilyen kérdése van a fordítás pontosságával kapcsolatban, kérjük, olvassa el az angol nyelvű változatot, amely a hivatalos hivatkozási alap. További nyelvi változatok kérésre a info@expondo.com címen érhetők el.

Műszaki adatok

Paraméter leírása	Paraméter értéke
Precíziós mérleg	Munkaasztal
Modell	RCAT-200/60-C
Max. terhelhetőség [kg]	300
Polckapacitás [kg]	100
Méretek (szélesség x mélység x magasság) [mm]	2000 x 600 x 960
Súly [kg]	62

1. Általános leírás

A felhasználói kézikönyv célja, hogy segítse a készülék biztonságos és problémamentes használatát. A terméket szigorú műszaki irányelvek szerint, a legkorszerűbb technológiák és alkatrészek felhasználásával tervezik és gyártják. Ezenkívül a legszigorúbb minőségi előírásoknak megfelelően készül.

NE HASZNÁLJA A KÉSZÜLÉKET, HA NEM OLVASTA ÉS ÉRTETTE MEG ALAPOSAN EZT A HASZNÁLATI ÚTMUTATÓT.

A készülék élettartamának meghosszabbítása és a problémamentes működés biztosítása érdekében használja a készüléket a jelen használati útmutatónak megfelelően, és rendszeresen végezze el a karbantartási feladatokat. A jelen felhasználói kézikönyvben szereplő műszaki adatok és specifikációk naprakészek. A gyártó fenntartja a jogot a minőség javításával kapcsolatos változtatásokra. A készüléket úgy tervezték, hogy a technológiai fejlődés és a zajcsökkentési lehetőségek figyelembevételével a lehető legkisebbre csökkentse a zajkibocsátás kockázatát.

Legenda


A termék megfelel a vonatkozó biztonsági előírásoknak.


Használat előtt olvassa el a használati utasítást.


Olvassa el a használati útmutatót.


Csak beltérben használható.

NE FELEDJE! A jelen kézikönyvben található rajzok csak illusztrációs célokat szolgálnak, és egyes részletek eltérhetnek a tényleges terméktől.

2. Használati biztonság

FIGYELEM! Olvasson el minden biztonsági figyelmeztetést és útmutatót! A figyelmeztetések és utasítások be nem tartása súlyos sérülést vagy akár halált is okozhat.

A figyelmeztetésekben és utasításokban az "eszköz" vagy "termék" kifejezések a következőkre utalnak:
Munkaasztal

2.1. Munkahelyre vonatkozó biztonsági szabályok

a) Győződjön meg arról, hogy a munkahely tiszta és jól megvilágított. A rendetlen vagy rosszul megvilágított munkahely balesetekhez vezethet. Próbáljon előre gondolkodni, figyelje meg, mi történik, és használja a józan eszét, amikor a készülékkel dolgozik.
b) Kérjük, hogy ezt a kézikönyvet a későbbi használathoz tartsa kéznél. Ha ezt a készüléket harmadik félnek adják át, a kézikönyvet is át kell adni vele együtt.
c) A csomagolóelemeket és az apró szerelési alkatrészeket gyermekek számára nem hozzáférhető helyen tartsa.

Ne feledje! A készülék használatakor védje a gyermekeket és a közelben tartózkodókat.

2.2. Személyekre vonatkozó biztonsági szabályok

a) Ne használja a készüléket fáradtan, betegen, illetve alkohol, kábítószerek vagy gyógyszerek hatása alatt, amelyek jelentősen ronthatják a készülék kezelési képességét.
b) A készüléket csak olyan fizikailag alkalmas személyek kezelhetik, akik képesek a készülék kezelésére, megfelelően képzettek, ismerik ezt a kézikönyvet, és a munkavédelem keretein belül képzettek.
c) A készülékkel végzett munka során használja a józan eszét, és maradjon éber. A készülék használata közbeni átmeneti koncentrációvesztés súlyos sérülésekhez vezethet.
d) A készülék nem játék. A gyermekeket felügyelni kell, hogy ne játszanak a készülékkel.

2.3. Biztonságos eszközhasználat

a) Ne terhelje túl a berendezést! Használja az adott feladathoz megfelelő eszközöket. A helyesen kiválasztott eszköz jobban és biztonságosabban végzi el azt a feladatot, amelyre tervezték.
b) A készülék javítását vagy karbantartását csak szakképzett személyek végezhetik, kizárólag eredeti pótalkatrészek felhasználásával. Ez biztosítja a biztonságos használatot.
c) A készülék raktár és a rendeltetési hely közötti szállításakor és kezelésénél tartsa be a kézi szállításra vonatkozó munkavédelmi alapelveket, amelyek abban az országban érvényesek, ahol a készüléket használni fogják.
d) Rendszeresen tisztítsa meg a készüléket, hogy megakadályozza a makacs szennyeződések felhalmozódását.
e) A készülék nem játék. A tisztítást és karbantartást gyermekek felnőtt személy felügyelete nélkül nem végezhetik.
f) Tilos beavatkozni a készülék szerkezetébe annak érdekében, hogy annak paramétereit vagy felépítését megváltoztassák.
g) Tartsa a készüléket tűz- és hőforrásoktól távol.
h) Ne terhelje túl a berendezést!
i) A megengedett maximális felhasználói súly túllépése károsíthatja a terméket.

FIGYELEM! A készülék biztonságos kialakítása és védőfunkciói, valamint a kezelőt védő kiegészítő elemek használata ellenére a készülék használata során még mindig fennáll a baleset vagy sérülés kockázata. Maradjon éber és használja a józan eszét a készülék használatakor.

3. Üzemeltetési szabályok

Ez az eszköz funkcionális konyhai munkaasztalként szolgál, amelyet edények és más gyakran használt konyhai eszközök tárolására terveztek. Bőséges tárolóhelyet kínál, hogy a főzőedények és edények rendezettek és könnyen hozzáférhetőek legyenek.

A felhasználó felel a készülék nem rendeltetésszerű használatából eredő károkért.

3.1. A készülék összeszerelése

TELEPÍTÉSI LÉPÉSEK
1. kép: A1 függőlegesen, B2 beillesztése az A1 2 oldalára
2. kép: C1 (munkaasztal alsó lapja) 45 fokos dőlése szereléskor
3. kép: A D1 (munkaasztal hátlapja) beillesztése a B2-hez
4. kép: Helyezze az E1-et (munkaasztal középső lemeze) a
5. kép: Helyezze az F1-et (munkaasztal felső lapja) a
6. kép: A B2 és F1 összekötése a G4-gyel, az A1, B2 D1 összekötése a H4-gyel, valamint a K4 és L4 összekötése a stabilitással.
7. kép: J4 (munkaasztal állítható lábak) rögzítése a munkaasztal aljának 4 sarkán.
8. kép: Helyezze az R2-t (a munkaasztal tolóajtóját) a

ALKATRÉSZEK NEVE/MENNYISÉGE
A1: munkaasztal elülső kerete (1 db)
B2: munkaasztal oldallap (2 db)
C1: munkaasztal alsó lap (1db)
D1: munkaasztal hátlap (1 db)
E1: munkaasztal középső lemez (1 db)
F1: munkaasztal asztallap (1 db)
G4: Ø 8 mm-es csavar (4 db) H4: Ø 6 mm-es csavar (4 db)
K4: alátétek (4 db) L4: Ø 6mm-es anyák (4 db)
M1: hatszögletű csavarkulcs (1 db)
R2: munkaasztal tolóajtó (2 db)
J4: munkaasztal állítható lábak (4 db)

MEGJEGYZÉS! Figyeljen az A1 és B2 B2 és D1 komponensekkel való szerelésének módjára:



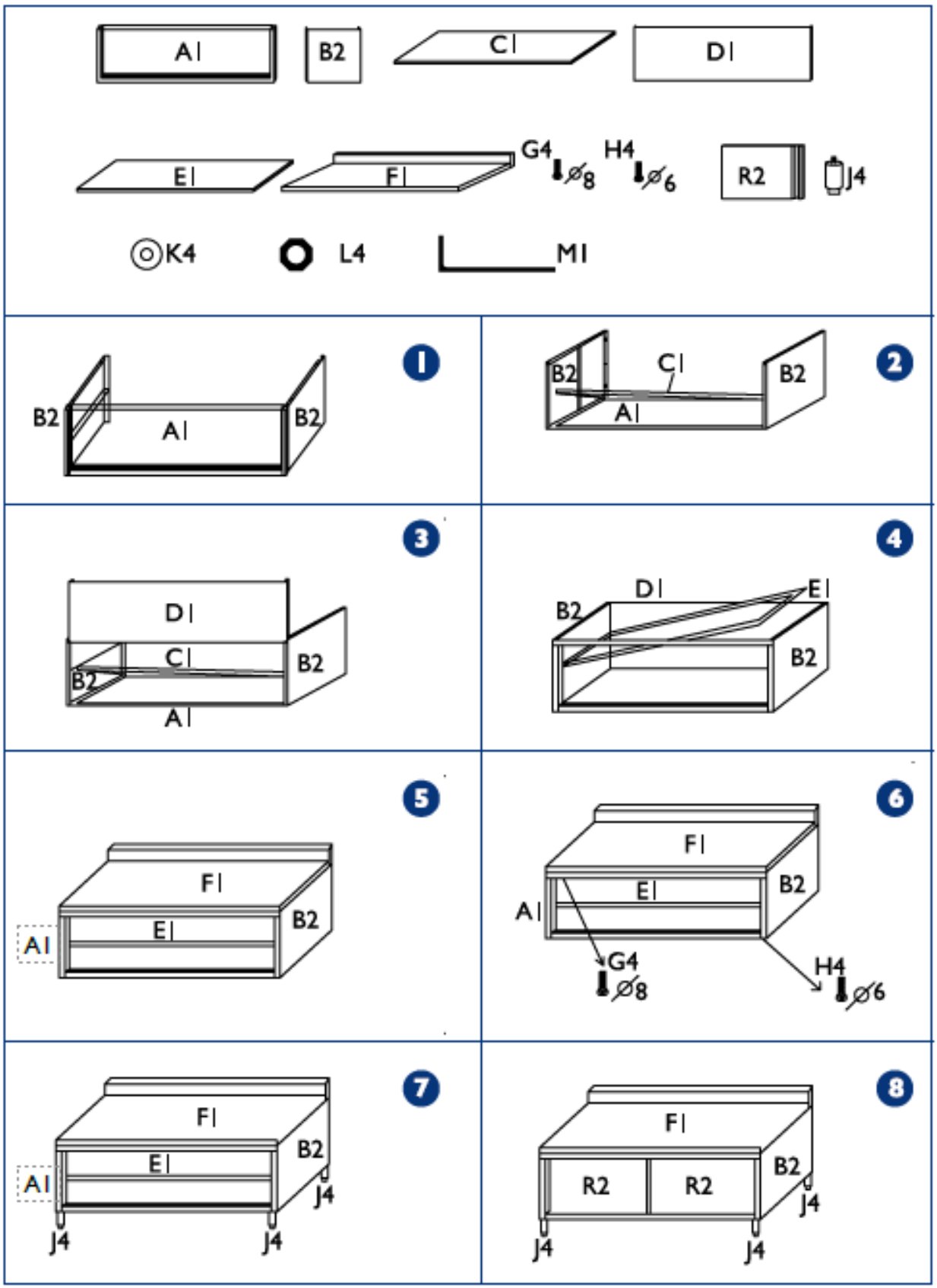
A I
B2
C I
D I
E I
F I
G4 ⌀8
H4 ⌀6
R2
J4
K4
L4
M I
1
B2
A I
B2
2
B2
C I
B2
A I
3
D I
C I
B2
B2
A I
4
D I
E I
B2
B2
5
F I
E I
B2
A I
6
F I
E I
B2
A I
G4 ⌀8
H4 ⌀6
7
F I
E I
B2
A I
J4
J4
J4
8
F I
R2
R2
B2
J4
J4
J4

3.2. Tisztítás és karbantartás

a) A felület tisztításához csak nem korrozív tisztítószereket használjon.
b) A készülék mosásához csak enyhe, élelmiszeripari tisztítószereket használjon.
c) A készülék tisztítása után, mielőtt újra használná, minden alkatrészt teljesen meg kell szárítani.
d) Ne permetezze a készüléket vízsugárral, és ne merítse vízbe.
e) A tisztításhoz puha rongyot vagy szivacsot kell használni.
f) A tisztításhoz nedves, puha rongyot kell használni.
g) Ne használjon éles és/vagy fémtárgyakat a tisztításhoz (pl. drótkefét vagy fémspatulát), mert ezek károsíthatják a készülék felületi anyagát.
h) Ne tisztítsa a készüléket savas anyaggal, orvosi célú szerekkel, hígítókkal, üzemanyaggal, olajokkal vagy más vegyi anyagokkal, mert ez károsíthatja a készüléket.

A HASZNÁLT ESZKÖZÖK ÁRTALMATLANÍTÁSA:
Ne dobja ezt a készüléket a kommunális hulladékrendszerekbe. Adja át egy elektromos és elektromos készülék újrahasznosító és gyűjtőhelyen. Ellenőrizze a terméken, a használati utasításon és a csomagoláson található szimbólumot. A készülék gyártásához használt műanyagok a jelölésüknek megfelelően újrahasznosíthatók. Azzal, hogy az újrahasznosítást választja, jelentősen hozzájárul környezetünk védelméhez.
A helyi újrahasznosító létesítményre vonatkozó információkért forduljon a helyi hatóságokhoz.

Denne brugervejledning er blevet oversat ved hjælp af maskinoversættelse. Vi har gjort alt for at sikre, at oversættelsen er nøjagtig, men vær opmærksom på, at automatiserede oversættelser ikke er perfekte og ikke er beregnet til at erstatte menneskelige oversættere. Den officielle version af brugervejledningen er på engelsk. Eventuelle forskelle mellem den oversatte version og den originale engelske er ikke juridisk bindende. Hvis du har spørgsmål om nøjagtigheden af oversættelsen, bedes du henvise til den engelske version, som er den officielle reference. Flere sprogversioner er tilgængelige efter anmodning via info@expondo.com.

Tekniske data

Parameterbeskrivelse	Parameterværdi
Produktnavn	Arbejdsbord
Model	RCAT-200/60-C
Maks. belastningskapacitet [kg]	300
Hyldekapacitet [kg]	100
Dimensioner (bredde x dybde x højde) [mm]	2000 x 600 x 960
Vægt [kg]	62

1. Generel beskrivelse

Brugervejledningen er designet til at hjælpe med sikker og problemfri brug af enheden. Produktet er designet og fremstillet i overensstemmelse med strenge tekniske brugsbetingelser ved hjælp af de mest avancerede teknologier og komponenter. Desuden er den produceret i overensstemmelse med de strengeste kvalitetsstandarder.

BRUG IKKE ENHEDEN, MEDMINDRE DU HAR LÆST OG FORSTÅET DENNE BRUGERVEJLEDNING GRUNDIGT.

For at øge enhedens levetid og sikre problemfri drift skal du bruge den i overensstemmelse med denne brugervejledning og regelmæssigt udføre vedligeholdelsesopgaver. De tekniske data og specifikationer i denne brugervejledning er opdaterede. Producenten forbeholder sig ret til at foretage ændringer i forbindelse med kvalitetsforbedringer. Enheden er designet til at reducere risikoen for støjemission til et minimum under hensyntagen til teknologiske fremskridt og muligheder for støjreduktion.

Legende


Produktet opfylder de relevante sikkerhedsstandarder.


Læs instruktionerne før brug.


Læs betjeningsvejledningen.


Må kun bruges indendørs.

OBS! Tegningerne i denne manual er kun til illustration, og nogle detaljer kan afvige fra det faktiske produkt.

2. Sikkerhed ved brug

OBS! Læs alle sikkerhedsadvarsler og alle instruktioner. Hvis du ikke følger advarslerne og instruktionerne, kan det resultere i alvorlig personskade eller endda død.

Udtrykkene "enhed" eller "produkt" bruges i advarslerne og instruktionerne til at henvise til arbejde med apparatet:
Arbejdsbord

2.1. Sikkerhed på arbejdspladsen

a) Sørg for, at arbejdspladsen er ren og godt oplyst. En rodet eller dårligt oplyst arbejdsplads kan føre til ulykker. Prøv at tænke fremad, observere, hvad der sker, og brug din sunde fornuft, når du arbejder med apparatet.
b) Opbevar venligst denne manual til senere brug. Hvis denne enhed overdrages til en tredjepart, skal manualen overdrages sammen med den.
c) Opbevar emballageelementer og små monteringsdele på et sted, der ikke er tilgængeligt for børn.

OBS! Beskyt børn og andre tilskuere, når du bruger apparatet.

2.2. Personlig sikkerhed

a) Brug ikke apparatet, hvis du er træt, syg eller påvirket af alkohol, narkotika eller medicin, som i væsentlig grad kan forringe evnen til at betjene apparatet.
b) Apparatet må kun håndteres af fysisk egnede personer, der er i stand til at håndtere det, er korrekt uddannet, har kendskab til denne vejledning og er uddannet inden for rammerne af arbejdsmiljø og sikkerhed.
c) Brug sund fornuft og vær opmærksom, når du arbejder med enheden. Midlertidigt tab af koncentration under brug af apparatet kan føre til alvorlige skader.
d) Enheden er ikke et stykke legetøj. Børn skal være under opsyn for at sikre, at de ikke leger med enheden.

2.3. Sikker brug af enheden

a) Maskinen skal være placeret på et stabilt underlag. Brug de rigtige værktøjer til den givne opgave. En korrekt valgt enhed vil udføre den opgave, den er designet til, bedre og på en mere sikker måde.
b) Reparation eller vedligeholdelse af enheden skal udføres af kvalificerede personer, og der må kun bruges originale reservedele. Det sikrer en sikker brug.
c) Når du transporterer og håndterer enheden mellem lageret og destinationen, skal du overholde de arbejdsmiljø- og sikkerhedsprincipper for manuelle transportoperationer, der gælder i det land, hvor enheden skal bruges.
d) Rengør enheden regelmæssigt for at forhindre, at der samler sig genstridigt snavs.
e) Enheden er ikke et stykke legetøj. Rengøring og vedligeholdelse må ikke udføres af børn uden opsyn af en voksen person.
f) Det er forbudt at gribe ind i enhedens struktur for at ændre dens parametre eller konstruktion.
g) Hold enheden væk fra ild- og varmekilder.
h) Maskinen skal være placeret på et stabilt underlag.
i) Overskridelse af den maksimalt tilladte brugervægt kan beskadige produktet.

OBS! På trods af apparatets sikre design og dets beskyttelsesfunktioner, og på trods af brugen af ekstra elementer til beskyttelse af operatøren, er der stadig en lille risiko for ulykker eller skader, når apparatet bruges. Vær opmærksom og brug din sunde fornuft, når du bruger enheden.

3. Brugsbetingelser

Denne enhed fungerer som et funktionelt køkkenbord designet til opbevaring af gryder og andre almindeligt anvendte køkkenting. Der er rigelig opbevaringsplads til at holde køkkengrej og redskaber organiseret og lettilgængelige.

Brugeren er ansvarlig for eventuelle skader som følge af utilsigtet brug af enheden.

3.1. Samling af enheden

INSTALLATIONSTRIN
Billede 1: opretstående A1, indsæt B2 i A1 2 sider
Billede 2: Hældning af C1 (arbejdsbordets bundplade) med 45 grader ved montering
Billede 3: Indsæt D1 (arbejdsbordets bagplade) i B2
Billede 4: Placer E1 (arbejdsbordets midterplade) på
Billede 5: Placer F1 (arbejdsbordets øverste plade) på
Billede 6: Forbind B2 og F1 med G4, forbind A1, B2 D1 med H4 og K4 og L4 med stabilitet
Billede 7: Fastgør J4 (arbejdsbordets justerbare fødder) i 4 hjørner af arbejdsbordets bund
Billede 8: Placer R2 (arbejdsbordets skydedør) på

DELNAVNE/MÆNGDE
A1: arbejdsbordets forreste ramme (1 stk.)
B2: arbejdsbordets sideplade (2 stk.)
C1: arbejdsbordets bundplade (1 stk.)
D1: arbejdsbordets bagplade (1 stk.)
E1: arbejdsbordets midterplade (1 stk.)
F1: arbejdsbord bordplade (1 stk)
G4: Ø 8 mm bolt (4 stk.) H4: Ø 6 mm bolt (4 stk.)
K4: skiver (4 stk.) L4: møtrikker Ø 6mm (4 stk.)
M1: sekskantet skruenøgle (1 stk.)
R2: arbejdsbordets skydedør (2 stk.)
J4: arbejdsbordets justerbare fødder (4 stk.)

BEMÆRK! Vær opmærksom på metoden til montering af A1 med B2 med D1-komponenter:



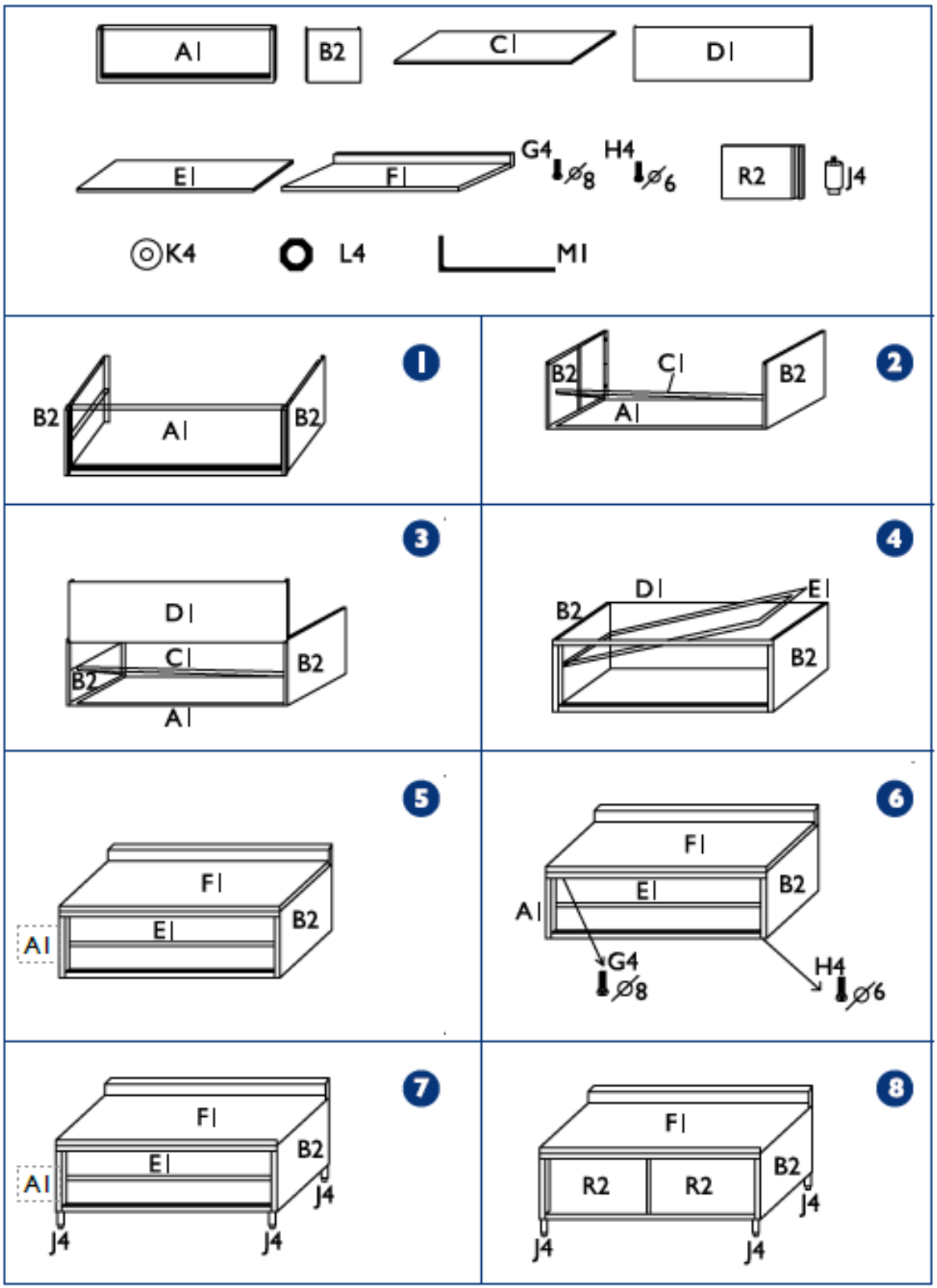
A I
B2
C I
D I
E I
F I
G4 ⌀8
H4 ⌀6
R2
J4
K4
L4
M I
1
B2
A I
B2
2
B2
C I
B2
A I
3
D I
C I
B2
B2
A I
4
D I
E I
B2
B2
5
F I
E I
B2
A I
6
F I
E I
B2
A I
G4 ⌀8
H4 ⌀6
7
F I
E I
B2
A I
J4
J4
J4
8
F I
R2
R2
B2
J4
J4
J4

3.2. Rengøring og vedligeholdelse

a) Brug kun ikke-ætsende rengøringsmidler til at rengøre overfladen.
b) Brug kun milde, fødevaregodkendte rengøringsmidler til at vaske enheden.
c) Efter rengøring af enheden skal alle dele tørres helt, før den bruges igen.
d) Apparatet må ikke sprøjtes med en vandstråle eller nedsænkes i vand.
e) Brug en blød klud til rengøring.
f) Brug en blød og fugtig klud til rengøring.
g) Brug ikke skarpe og/eller metalgenstande til rengøring (f.eks. en stålbørste eller en metalspatel), da de kan beskadige apparatets overflademateriale.
h) Rengør ikke enheden med syreholdige stoffer, midler til medicinske formål, fortynder, brændstof, olie eller andre kemiske stoffer, da det kan beskadige enheden.

BORTSKAFFELSE AF BRUGTE ENHEDER:
Bortskaf ikke denne enhed i det kommunale affaldssystem. Aflever den på et genbrugs- og indsamlingssted for elektriske apparater. Tjek symbolet på produktet, brugsanvisningen og emballagen. Den plast, der bruges til at konstruere enheden, kan genbruges i overensstemmelse med deres mærkning. Ved at vælge at genbruge yder du et væsentligt bidrag til beskyttelsen af vores miljø.
Kontakt de lokale myndigheder for at få oplysninger om din lokale genbrugsstation.

Tämä käyttöopas on käännetty konekäännöksellä. Olemme tehneet kaikkemme varmistaaksemme käännöksen tarkkuuden, mutta huomaa, että automaattiset käännökset eivät ole täydellisiä eivätkä ne ole tarkoitettu korvaamaan ihmiskääntäjiä. Käyttöoppaan virallinen versio on englanninkielinen. Erot käännetyn version ja alkuperäisen englanninkielisen version välillä eivät ole oikeudellisesti sitovia. Jos sinulla on kysyttävää käännöksen tarkkuudesta, katso englanninkielinen versio, joka on virallinen viite. Lisää kieliversioita on saatavilla pyynnöstä osoitteesta info@expondo.com.

Tekniset tiedot

Parametrin kuvaus	Parametrin arvo
Tuotteen nimi	Työpöytä
Malli	RCAT-200/60-C
Max. kantavuus [kg]	300
Hyllykapasiteetti [kg]	100
Mitat [leveys x syvyys x korkeus; mm]	2000 x 600 x 960
Paino [kg]	62

1. Yleiskuvaus

Käyttöohje on suunniteltu auttamaan laitteen turvallisessa ja tarkoituksenmukaisessa käytössä. Tuote on suunniteltu ja valmistettu tiukkojen teknisten ohjeiden mukaisesti käyttäen uusinta teknologiaa ja komponentteja. Lisäksi se vastaa tiukimpia laatuvaatimuksia.

ÄLÄ KÄYTÄ LAITETTA, ELLET OLE LUKENUT JA SISÄISTÄNYT NÄITÄ KÄYTTÖOHJEITA PERUSTEELLISESTI.

Laitteen käyttöiän pidentämiseksi ja virheettömän toiminnan varmistamiseksi käytä laitetta tämän käyttöohjeen mukaisesti ja suorita tarvittavat huoltotoimenpiteet säännöllisesti. Näiden käyttöohjeiden sisältämät tekniset tiedot ja spesifikaatiot ovat ajan tasalla. Valmistaja pidättää oikeuden tehdä niihin laadun parantamiseen liittyviä muutoksia. Laite on suunniteltu siten, että melupäästöriskit ovat mahdollisimman pienet ottaen huomioon tekniikan kehitys ja melun vähentämismahdollisuudet.

Merkkien selitys


Tuote täyttää asiaankuuluvat turvallisuusstandardit.


Lue ohjeet ennen käyttöä.


Lue ohjeet.


Käytä vain sisätiloissa.

HUOM! Tämän käyttöohjeen piirustukset ovat vain havainnollistavia, ja ne voivat joiltakin osin poiketa todellisesta tuotteesta.

2. Käyttöturvallisuus

HUOMIO! Lue kaikki turvallisuutta koskevat varoitukset ja kaikki ohjeet. Varoitusten noudattamatta jättäminen voi johtaa vakaviin vammoihin tai kuolemaan.

Varoituksissa ja ohjeissa käytetään termejä "laite" ja "tuote", joilla viitataan:
Työpöytä

2.1. Turvallisuus työpaikalla

a) Varmista, että työskentelyalue on siisti ja hyvin valaistu. Sotkuinen tai huonosti valaistu työskentelyalue voi johtaa onnettomuuksiin. Pysy aina valppaana, tarkkaile laitteen toimintaa ja käytä tervettä järkeä työskennellessäsi laitteen kanssa.
b) Pidä tämä käyttöohje tallessa myöhempää käyttöä varten. Jos tämä laite luovutetaan kolmannelle osapuolelle, käyttöohjeet on luovutettava sen mukana.
c) Säilytä pakkauselementit ja pienet kokoonpano-osat lasten ulottumattomissa.



Muista! Kun käytät laitetta, suojaa lapsia ja muita sivullisia.

2.2. Henkilökohtainen turvallisuus

a) Älä käytä laitetta väsyneenä, sairaana tai alkoholin, huumaavien aineiden tai sellaisten lääkkeiden vaikutuksen alaisena, jotka voivat merkittävästi heikentää kykyäsi käyttää laitetta.
b) Laitetta saavat käsitellä vain fyysisesti hyväkuntoiset henkilöt, jotka ovat kykeneviä käsittelemään sitä, jotka ovat asianmukaisesti koulutettuja ja jotka tuntevat tämän käyttöohjeen sisällön sekä yleiset työturvallisuusmääräykset.
c) Kun työskentelet laitteen kanssa, käytä tervettä järkeä ja pysy aina valppaana. Tilapäinen keskittymisen menetys laitteen käytön aikana voi johtaa vakaviin vammoihin.
d) Tämä laite ei ole leikkikalu. Lapsia on valvottava, jotteivat he leikkisi laitteen kanssa.

2.3. Laitteen turvallinen käyttö

a) Älä ylikuormita laitetta. Käytä vain kulloiseenkin toimenpiteeseen sopivia työkaluja. Sopivat laitteet ja työkalut varmistavat toimenpiteiden paremman ja turvallisemman suorittamisen.
b) Laitteen korjauksen tai huollon saa suorittaa vain pätevä henkilö ja ainoastaan alkuperäisiä varaosia käyttäen. Tämä varmistaa laitteen turvallisen käytön.
c) Kun kuljetat ja käsittelet laitetta varaston ja määränpään välillä, noudata kuljetusta koskevia työturvallisuusmääräyksiä, jotka ovat voimassa siinä maassa, jossa laitetta käytetään.
d) Puhdista laite säännöllisesti, jotta siihen ei kerry sitkeää likaa.
e) Tämä laite ei ole leikkikalu. Lapset eivät saa suorittaa laitteen puhdistus- ja huoltotöitä ilman aikuisen henkilön valvontaa.
f) Älä tee muutoksia laitteeseen sen parametrien tai rakenteen muuttamiseksi.
g) Pidä laite kaukana tulen- ja lämmönlähteistä.
h) Älä ylikuormita laitetta.
i) Käyttäjän enimmäispainon ylittäminen voi vahingoittaa tuotetta.



HUOMIO! Huolimatta laitteen turvallisesta rakenteesta, suojaominaisuuksista ja käyttäjää suojaavien lisäelementtien käytöstä, laitteen käyttöön sisältyy silti aina pieni onnettomuus- tai loukkaantumisriski. Pysy valppaana ja käytä tervettä järkeä laitetta käyttäessäsi.

3. Yleiset käyttöohjeet

Tämä laite toimii käytännöllisenä keittiön työpöytänä, joka on suunniteltu kattiloiden ja muiden yleisesti käytettyjen keittiötarvikkeiden säilytykseen. Se tarjoaa runsaasti säilytystilaa ruoanlaittovälineiden ja ruokailuvälineiden pitämiseksi järjestyksessä ja helposti saatavilla.

Käyttäjä on vastuussa kaikista vahingoista, jotka aiheutuvat laitteen virheellisestä käytöstä.

3.1. Laitteen kokoaminen

ASENNUSVAIHEET
Kuva 1: pystysuora A1, aseta B2 A1:een 2 sivua
Kuva 2: Kallista C1 (työpöydän pohjalevy) 45 astetta asennuksen aikana
Kuva 3: Aseta D1 (työpöydän takalevy) kohtaan B2
Kuva 4: Aseta E1 (työpöydän keskilevy) päälle
Kuva 5: Aseta F1 (työpöytälevy) päälle
Kuva 6: Yhdistä B2 ja F1 G4:llä, yhdistä A1, B2 D1 H4:llä ja K4 ja L4 vakaasti
Kuva 7: Kiinnitä J4 (työpöydän säädettävät jalat) työpöydän pohjan neljään kulmaan
Kuva 8: Aseta R2 (työpöydän liukuovi) päälle

OSIEN NIMET/MÄÄRÄ
A1: työpöydän eturunko (1 kpl)
B2: työpöydän sivupöytä (2 kpl)
C1: työpöydän pohjalevy (1kpl)
D1: työpöydän takalevy (1 kpl)
E1: työpöydän keskilevy (1 kpl)
F1: työpöydän pöytälevy (1 kpl)
G4: Ø 8 mm pultti (4 kpl) H4: Ø 6 mm pultti (4 kpl)
K4: aluslevyt (4 kpl) L4: mutterit Ø 6 mm (4 kpl)
M1: kuusioavain (1 kpl)
R2: työpöydän liukuovi (2 kpl)
J4: työpöydän säädettävät jalat (4 kpl)

HUOM! Kiinnitä huomiota tapaan, jolla A1 ja B2 asennetaan D1-osien kanssa:



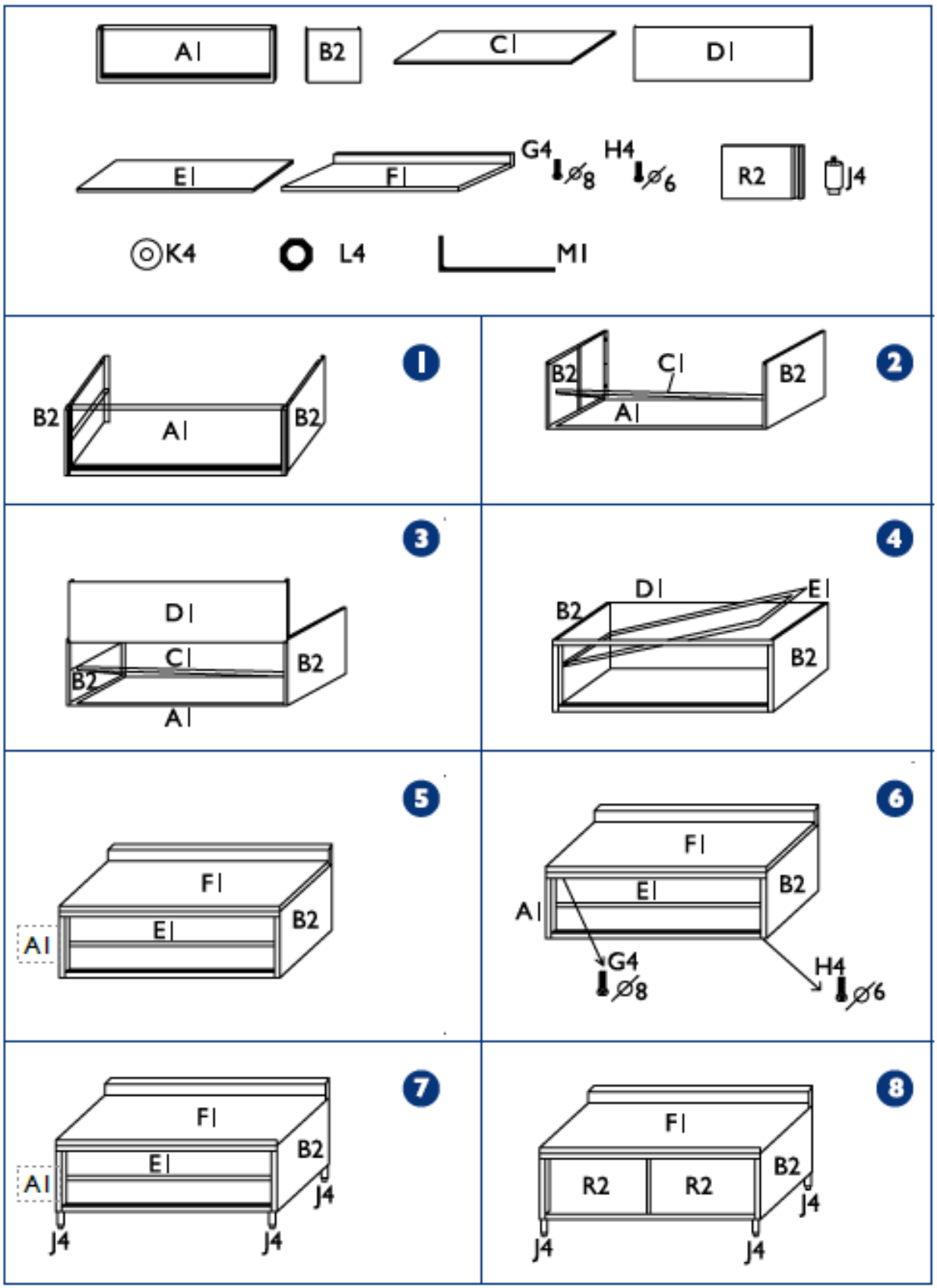
A I
B2
C I
D I
E I
F I
G4 ⌀8
H4 ⌀6
R2
J4
K4
L4
M I
1
B2
A I
B2
2
B2
C I
B2
A I
3
D I
C I
B2
B2
A I
4
D I
E I
B2
B2
5
F I
E I
B2
A I
6
F I
E I
B2
A I
G4 ⌀8
H4 ⌀6
7
F I
E I
B2
A I
J4
J4
J4
8
F I
R2
R2
B2
J4
J4
J4

3.2. Puhdistaminen ja huolto

a) Käytä laitteen pintojen puhdistamiseen vain syövyttämättömiä puhdistusaineita.
b) Käytä laitteen pesuun vain mietoja, elintarviketurvallisia pesuaineita.
c) Laitteen puhdistuksen jälkeen kaikki osat on kuivattava kokonaan ennen seuraavaa käyttökertaa.
d) Älä suihkuta laitetta vesisuihkulla tai upota sitä veteen.
e) Käytä puhdistamiseen pehmeää puhdistusliinaa.
f) Käytä puhdistamiseen pehmeää ja kosteaa puhdistusliinaa.
g) Älä käytä puhdistukseen teräviä ja/tai metallisia esineitä (esim. terässharjaa tai metallista lastaa), sillä ne voivat vahingoittaa laitteen pintamateriaalia.
h) Älä puhdista laitetta happamilla aineilla, lääkinnällisiin tarkoituksiin tarkoitetuilla aineilla, ohennusaineilla, polttoaineilla, öljyillä tai muilla kemiallisilla aineilla, sillä ne voivat vahingoittaa laitetta.

KÄYTETTYJEN LAITTEIDEN HÄVITTÄMINEN:
Älä hävitä laitetta yleisen kunnallisen jätehuollon kautta. Luovuta se sähkölaitteiden kierrätykseen erikoistuneeseen keräyspisteeseen. Tarkista tuotteessa, käyttöohjeessa ja pakkauksessa oleva symboli. Laitteen valmistamiseen käytetyt muovit voidaan kierrättää merkintöjen mukaisesti. Kierrättämällä jätteet asianmukaisesti annat merkittävän panoksen ympäristönsuojeluun.
Ota yhteyttä paikallisiin viranomaisiin saadaksesi tietoa paikallisista kierrätyslaitoksista.

Deze gebruikershandleiding is vertaald met behulp van machinevertaling. Wij hebben er alles aan gedaan om ervoor te zorgen dat de vertaling nauwkeurig is, maar houd er rekening mee dat automatische vertalingen niet perfect zijn en niet bedoeld zijn om menselijke vertalers te vervangen. De officiële versie van de gebruikershandleiding is in het Engels. Eventuele verschillen tussen de vertaalde versie en de originele Engelse versie zijn niet juridisch bindend. Als u vragen hebt over de juistheid van de vertaling, raadpleeg dan de Engelse versie; dit is de officiële referentie. Versies in andere talen zijn op aanvraag verkrijgbaar via info@expondo.com.

Technische gegevens

Beschrijving parameter	Waarde parameter
Productnaam	Werktafel
Model	RCAT-200/60-C
Max. draagvermogen [kg]	300
Plankcapaciteit [kg]	100
Afmetingen [breedte x diepte x hoogte; mm]	2000x600x960
Gewicht [kg]	62

1. Algemene beschrijving

De gebruikershandleiding is bedoeld als hulpmiddel bij een veilig en probleemloos gebruik van het apparaat. Het product is ontworpen en vervaardigd volgens strikte technische richtlijnen, met gebruikmaking van de modernste technologieën en componenten. Bovendien wordt het geproduceerd volgens de strengste kwaliteitsnormen.

GEBRUIK HET APPARAAT ALLEEN ALS U DEZE GEBRUIKERSHANDLEIDING GRONDIG HEBT GELEZEN EN BEGREPEN.

Om de levensduur van het apparaat te verlengen en een probleemloze werking te garanderen, dient u het te gebruiken in overeenstemming met deze gebruikershandleiding en regelmatig onderhoudswerkzaamheden uit te voeren. De technische gegevens en specificaties in deze handleiding zijn actueel. De fabrikant behoudt zich het recht om wijzigingen aan te brengen in verband met kwaliteitsverbetering. Het toestel is ontworpen om de risico's van geluidsemissie tot een minimum te beperken, rekening houdend met de technologische vooruitgang en de mogelijkheden tot geluidsreductie.

Legenda


Het product voldoet aan de relevante veiligheidsnormen.


Lees de instructies voor gebruik.


Lees de instructies.


Alleen binnenshuis gebruiken.

LET OP! De tekeningen in deze handleiding dienen uitsluitend ter illustratie en kunnen in sommige details afwijken van het werkelijke product.

2. Gebruiksveiligheid

ATTENTIE! Lees alle veiligheidswaarschuwingen en alle instructies nauwkeurig. Het niet opvolgen van de waarschuwingen en instructies kan leiden tot ernstig letsel of zelfs de dood.

De termen "apparaat" of "product" worden in de waarschuwingen en instructies gebruikt om te verwijzen naar:
Werktafel

2.1. Veiligheid op de werkplek

a) Zorg ervoor dat de werkplek schoon en goed verlicht is. Een rommelige of slecht verlichte werkplek kan leiden tot ongelukken. Probeer vooruit te denken, observeer wat er gebeurt en gebruik gezond verstand wanneer u met het apparaat werkt.
b) Bewaar deze handleiding voor toekomstig gebruik. Als dit apparaat aan een derde wordt doorgegeven, moet de handleiding worden meegegeven.
c) Bewaar verpakkingselementen en kleine montagedelen op een plaats die niet toegankelijk is voor kinderen.

Herinner! Bescherm kinderen en andere omstanders bij het gebruik van het apparaat.

2.2. Persoonlijke veiligheid

a) Gebruik het apparaat niet als u moe of ziek bent of onder invloed van alcohol, verdovende middelen of medicijnen die het vermogen om het apparaat te bedienen aanzienlijk kunnen beperken.
b) Het apparaat mag alleen worden gebruikt door lichamelijk fitte personen die in staat zijn het te hanteren, goed opgeleid zijn, vertrouwd zijn met deze handleiding en opgeleid zijn in het kader van veiligheid en gezondheid op het werk.
c) Gebruik bij het werken met het apparaat uw gezond verstand en blijf alert. Tijdelijk concentratieverlies tijdens het gebruik van het apparaat kan leiden tot ernstig letsel.
d) Het apparaat is geen speelgoed. Kinderen moeten onder toezicht staan om ervoor te zorgen dat ze niet met het apparaat spelen.

2.3. Veilig gebruik van het apparaat

a) Overbelast het apparaat niet. Gebruik het juiste gereedschap voor de gegeven taak. Een juist gekozen apparaat zal de taak waarvoor het is ontworpen beter en veiliger uitvoeren.
b) Reparatie of onderhoud van het apparaat moet worden uitgevoerd door gekwalificeerd personeel, uitsluitend met gebruikmaking van originele reserveonderdelen. Dit garandeert een veilig gebruik.
c) Bij het vervoer en de behandeling van het apparaat tussen het magazijn en de bestemming moeten de gezondheids- en veiligheidsbeginselen voor handmatige transporten in acht worden genomen die gelden in het land waar het apparaat zal worden gebruikt.
d) Maak het apparaat regelmatig schoon om te voorkomen dat hardnekkig vuil zich ophoopt.
e) Het apparaat is geen speelgoed. Reiniging en onderhoud mogen niet door kinderen worden uitgevoerd zonder toezicht van een volwassen persoon.
f) Het is verboden aan de structuur van het apparaat te zitten om de parameters of de constructie ervan te wijzigen.
g) Houd het apparaat uit de buurt van vuur- en warmtebronnen.
h) Overbelast het apparaat niet.
i) Overschrijding van het maximaal toegestane gebruikersgewicht kan het product beschadigen.

ATTENTIE! Ondanks het veilige ontwerp van het apparaat en de beschermende functies ervan, en ondanks het gebruik van extra elementen ter bescherming van de bediener, bestaat er toch een klein risico op een ongeval of letsel bij het gebruik van het apparaat. Blijf alert en gebruik uw gezond verstand wanneer u het apparaat gebruikt.

3. Gebruik richtlijnen

Dit apparaat fungeert als functioneel keukenwerkblad en is ontworpen voor het opbergen van pannen en andere veelgebruikte keukenartikelen. Het biedt voldoende opbergruimte om kookgerei en keukengerei georganiseerd en gemakkelijk toegankelijk te houden.

De gebruiker is aansprakelijk voor alle schade die voortvloeit uit onbedoeld gebruik van het apparaat.

3.1. Assemblage van het apparaat

INSTALLATIESTAPPEN
Foto 1: rechtop A1, voeg B2 in A1 2 kanten
Foto 2: C1 (onderste werktafelblad) 45 graden kantelen bij montage
Foto 3: Plaats D1 (achterkant werktafel) in B2
Foto 4: Plaats E1 (middelste plaat van de werktafel) op
Foto 5: Plaats F1 (werktafelblad) op
Foto 6: Verbind B2 en F1 met G4, verbind A1, B2 D1 met H4 en K4 en L4 met stabiliteit
Foto 7: Bevestig J4 (werktafel verstelbare poten) op 4 hoeken van de onderkant van de werktafel
Foto 8: Plaats R2 (schuifdeur van de werktafel) op

ONDERDEELNAMEN/HOEVEELHEID
A1: werktafel voorframe (1 st)
B2: werktafel zijbord (2 stuks)
C1: werktafelbodemplaat (1st)
D1: werktafel achterwand (1 st.)
E1: werktafel middenplaat (1 st)
F1: werktafelblad (1 st.)
G4: Ø 8mm bout (4 stuks) H4: Ø 6mm bout (4 stuks)
K4: ringen (4 stuks) L4: moeren Ø 6mm (4 stuks)
M1: inbussleutel (1 st.)
R2: werktafel schuifdeur (2 st.)
J4: werktafel verstelbare poten (4 stuks)

OPMERKING! Let op de montagemethode van A1 met B2 met D1-componenten:



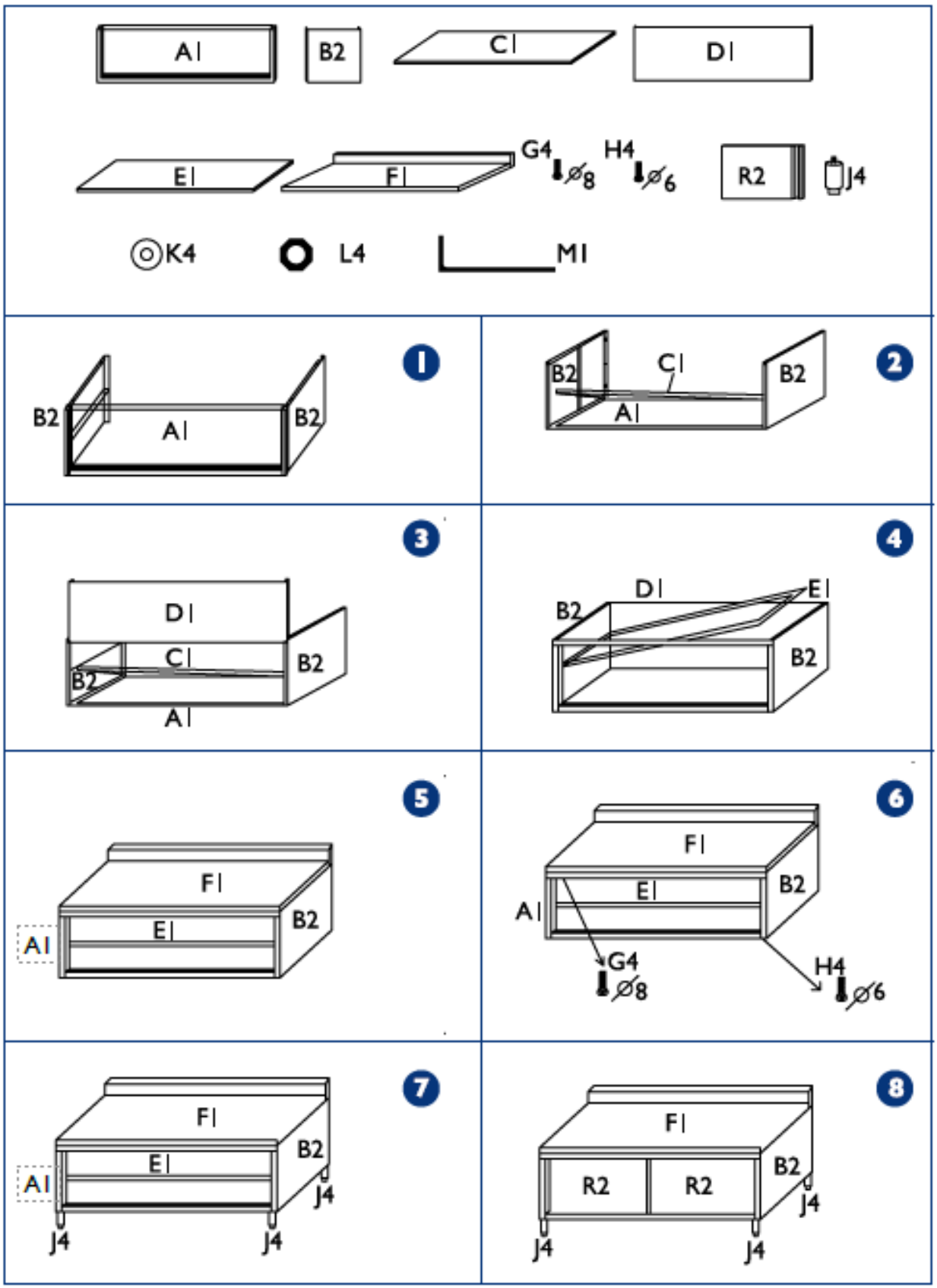
A I
B2
C I
D I
E I
F I
G4 ⌀8
H4 ⌀6
R2
J4
K4
L4
M I
1
B2
A I
B2
2
B2
C I
B2
A I
3
D I
C I
B2
B2
A I
4
D I
E I
B2
B2
5
F I
E I
B2
A I
6
F I
E I
B2
A I
G4 ⌀8
H4 ⌀6
7
F I
E I
B2
A I
J4
J4
J4
8
F I
R2
R2
B2
J4
J4
J4

3.2. Reiniging en onderhoud

a) Gebruik alleen niet-corrosieve reinigingsmiddelen om het oppervlak te reinigen.
b) Gebruik alleen milde, voedselveilige schoonmaakmiddelen om het apparaat te wassen.
c) Na het reinigen van het apparaat moeten alle onderdelen volledig worden gedroogd alvorens het opnieuw te gebruiken.
d) Spuit het apparaat niet af met een waterstraal en dompel het niet onder in water.
e) Gebruik een zachte doek voor het schoonmaken.
f) Gebruik voor reinigen een zachte, vochtige doek.
g) Gebruik voor het schoonmaken geen scherpe en/of metalen voorwerpen (bijv. een staalborstel of een metalen spatel) omdat deze het oppervlaktemateriaal van het apparaat kunnen beschadigen.
h) Reinig het apparaat niet met een zure substantie, middelen voor medische doeleinden, verdunners, brandstof, olie of andere chemische stoffen, omdat dit het apparaat kan beschadigen.

VERWIJDERING VAN GEBRUIKTE APPARATEN:
Gooi dit apparaat niet in gemeentelijke afvalsystemen. Lever het in bij een recycling- en verzamelpunt voor elektrische apparaten. Controleer het symbool op het product, de gebruiksaanwijzing en de verpakking. De kunststoffen die voor de bouw van het apparaat zijn gebruikt, kunnen overeenkomstig hun markering worden gerecycleerd. Door te kiezen voor recycling levert u een belangrijke bijdrage aan de bescherming van het milieu.
Neem contact op met plaatselijke autoriteiten voor informatie over plaatselijke recycling.

Denne brukerhåndboken er oversatt ved hjelp av maskinoversettelse. Vi har gjort vårt ytterste for å sikre at oversettelsen er nøyaktig, men vær oppmerksom på at automatiserte oversettelser ikke er perfekte og ikke er ment å erstatte menneskelige oversettere. Den offisielle versjonen av brukerhåndboken er på engelsk. Eventuelle forskjeller mellom den oversatte versjonen og den originale engelske versjonen er ikke juridisk bindende. Hvis du har spørsmål om nøyaktigheten av oversettelsen, vennligst se den engelske versjonen, som er den offisielle referansen. Flere språkversjoner er tilgjengelig på forespørsel via info@expondo.com.

Tekniske data

Beskrivelse av parameter	Parameterverdi
Produktnavn	Arbeidsbord
Modell	RCAT-200/60-C
Maks. lastekapasitet [kg]	300
Hyllekapasitet [kg]	100
Mål [bredde x dybde x høyde; mm].	2000 x 600 x 960
Vekt [kg]	62

1. Generell beskrivelse

Bruksanvisningen er utformet for å hjelpe deg med sikker og problemfri bruk av apparatet. Produktet er designet og produsert i henhold til strenge tekniske retningslinjer, med bruk av toppmoderne teknologi og komponenter. I tillegg produseres den i samsvar med de strengeste kvalitetsstandardene.

IKKE BRUK APPARATET MED MINDRE DU HAR LEST OG FORSTÅTT DENNE BRUKSANVISNINGEN GRUNDIG.

For å forlenge apparatets levetid og sikre problemfri drift må det brukes i samsvar med denne bruksanvisningen og vedlikeholdes regelmessig. De tekniske dataene og spesifikasjonene i denne brukerhåndboken er oppdaterte. Produsenten forbeholder seg retten til å gjøre endringer i forbindelse med kvalitetsforbedringer. Enheten er utformet for å redusere risikoen for støyutslipp til et minimum, og tar hensyn til den teknologiske utviklingen og mulighetene for støyreduksjon.

Legende


Produktet oppfyller de relevante sikkerhetsstandardene.


Les instruksjonene før bruk.


Les instruksjonene.


Skal kun brukes innendørs.

OBS! Tegningene i denne håndboken er kun ment som illustrasjoner, og enkelte detaljer kan avvike fra det faktiske produktet.

2. Sikkerhet ved bruk

OBS! Les alle sikkerhetsinstruksjoner og alle bruksanvisninger. Unnlatelse av å følge advarslene og instruksjonene kan føre til alvorlige personskader eller dødsfall.

Begrepene "enhet" eller "produkt" brukes i advarslene og instruksjonene for å referere til:
Arbeidsbord

2.1. Sikkerhet på arbeidsplassen

a) Sørg for at arbeidsplassen er ren og godt opplyst. En rotete eller dårlig opplyst arbeidsplass kan føre til ulykker. Prøv å tenke fremover, observer hva som skjer og bruk sunn fornuft når du arbeider med apparatet.
b) Ta vare på denne håndboken for fremtidig bruk. Hvis dette apparatet gis videre til en tredjepart, må bruksanvisningen følge med.
c) Oppbevar emballasjedeler og små monteringsdeler på et sted som er utilgjengelig for barn.



Husk! Beskytt barn og andre tilskuere når du bruker apparatet.

2.2. Personlig sikkerhet

a) Ikke bruk apparatet når du er trøtt, syk eller påvirket av alkohol, narkotika eller medikamenter som kan påvirke evnen til å betjene apparatet i betydelig grad.
b) Apparatet må kun håndteres av personer som er i god fysisk form, som er i stand til å håndtere det, som har fått tilstrekkelig opplæring, som er kjent med denne bruksanvisningen og som er opplært i forhold til helse, miljø og sikkerhet på arbeidsplassen.
c) Bruk sunn fornuft og vær oppmerksom når du arbeider med apparatet. Midlertidig tap av konsentrasjon under bruk av apparatet kan føre til alvorlige personskader.
d) Apparatet er ikke et leketøy. Barn må være under oppsyn for å sikre at de ikke leker med apparatet.

2.3. Sikker bruk av utstyret

a) Ikke overbelast enheten. Bruk riktig verktøy til den aktuelle oppgaven. En korrekt valgt enhet vil utføre oppgaven den er designet for på en bedre og sikrere måte.
b) Reparasjon eller vedlikehold av enheten må utføres av kvalifisert personell, og det må kun brukes originale reservedeler. Dette sikrer trygg bruk.
c) Ved transport og håndtering av enheten mellom lageret og bestemmelsesstedet må du følge de helse- og sikkerhetsprinsippene for manuell transport som gjelder i landet der enheten skal brukes.
d) Rengjør enheten regelmessig for å unngå at det samler seg fastgrodd smuss.
e) Apparatet er ikke et leketøy. Rengjøring og vedlikehold må ikke utføres av barn uten tilsyn av en voksen person.
f) Det er forbudt å gjøre inngrep i apparatets struktur for å endre dets parametere eller konstruksjon.
g) Hold produktet borte fra ild og varmekilder.
h) Ikke overbelast enheten.
i) Overskridelse av den maksimalt tillatte brukervekten kan skade produktet.



OBS! Til tross for apparatets sikre utforming og beskyttelsesfunksjoner, og til tross for bruk av ekstra elementer som beskytter operatøren, er det fortsatt en liten risiko for ulykker eller skader ved bruk av apparatet. Vær på vakt og bruk sunn fornuft når du bruker enheten.

3. Retningslinjer for bruk

Denne enheten fungerer som et funksjonelt kjøkkenbord designet for oppbevaring av gryter og andre vanlig brukte kjøkkenartikler. Den tilbyr rikelig med lagringsplass for å holde kokekar og redskaper organisert og lett tilgjengelig.

Brukeren er ansvarlig for skader som oppstår som følge av utilsiktet bruk av apparatet.

3.1. Montering av enheten

INSTALLASJONSTrinn
Bilde 1: stående A1, sett inn B2 til A1 2 sider
Bilde 2: Tilting C1 (bordbunnsplate) 45 grader ved montering
Bilde 3: Sett inn D1(arbeidsbordets bakplate) til B2
Bilde 4: Plasser E1(arbeidsbordets midtplate) på
Bilde 5: Plasser F1 (bordplate) på
Bilde 6: Koble til B2 og F1 med G4, koble til A1, B2 D1 med H4 og K4 og L4 med stabilitet
Bilde 7: Fest J4 (justerbare føtter på arbeidsbordet) ved 4 hjørner av arbeidsbordbunnen
Bilde 8: Plasser R2 (arbeidsbordskyvedør) på

DELENAVN/ANTALL
A1: arbeidsbord foran ramme (1 stk)
B2: arbeidsbord sidebord (2 stk)
C1: bordplate (1 stk)
D1: arbeidsbord bakplate (1 stk)
E1: arbeidsbord midtplate (1 stk)
F1: bordplate (1 stk)
G4: Ø 8mm bolt (4 stk) H4: Ø 6mm bolt (4 stk)
K4: skiver (4 stk) L4: muttere Ø 6mm (4 stk)
M1: sekskantnøkkel (1 stk)
R2: arbeidsbord skyvedør (2 stk)
J4: justerbare ben på arbeidsbordet (4 stk)

NOTE! Vær oppmerksom på metoden for montering av A1 med B2 med D1-komponenter:



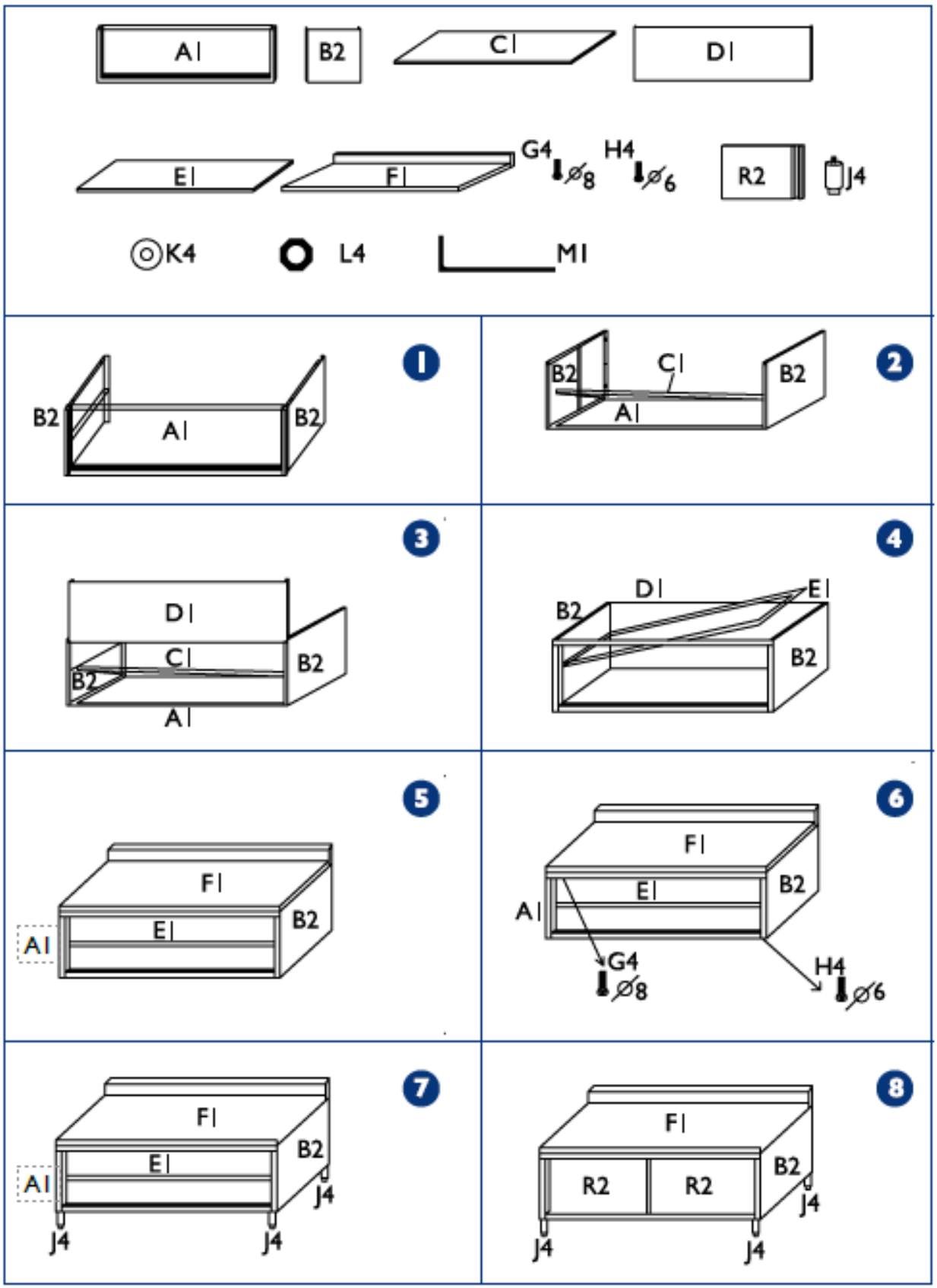
A I
B2
C I
D I
E I
F I
G4 ⌀8
H4 ⌀6
R2
J4
K4
L4
M I
1
B2
A I
B2
2
B2
C I
B2
A I
3
D I
C I
B2
B2
A I
4
D I
E I
B2
B2
5
F I
E I
B2
A I
6
F I
E I
B2
A I
G4 ⌀8
H4 ⌀6
7
F I
E I
B2
A I
J4
J4
J4
8
F I
R2
R2
B2
J4
J4
J4

3.2. Rengjøring og vedlikehold

a) Bruk kun ikke-etsende rengjøringsmidler til å rengjøre overflaten.
b) Bruk kun milde, næringsmiddelgodkjente vaskemidler til å vaske enheten.
c) Etter rengjøring må alle deler av apparatet tørkes helt før det tas i bruk igjen.
d) Apparatet må ikke sprayes med vannstråle eller senkes ned i vann.
e) Bruk en myk klut til rengjøring.
f) Bruk en myk, fuktig klut til rengjøring.
g) Ikke bruk skarpe gjenstander og/eller metallgjenstander til rengjøring (f.eks. stålbørste eller metallspatel), da disse kan skade apparatets overflatemateriale.
h) Enheten må ikke rengjøres med syreholdige stoffer, medisinske midler, fortynningsmidler, drivstoff, oljer eller andre kjemiske stoffer, da dette kan skade enheten.

KASSERING AV BRUKTE ENHETER:
Apparatet må ikke kastes i det kommunale avfallssystemet. Lever den til et gjenvinnings- og innsamlingssted for elektriske apparater. Kontroller symbolet på produktet, bruksanvisningen og emballasjen. Plasten som brukes til å konstruere enheten, kan resirkuleres i henhold til merkingen. Når du velger å resirkulere, gir du et viktig bidrag til å beskytte miljøet.
Kontakt lokale myndigheter for informasjon om ditt lokale gjenvinningsanlegg.

Denna användarmanual har översatts med maskinöversättning. Vi har ansträngt oss för att säkerställa att översättningen är korrekt, men observera att automatiska översättningar inte är perfekta och inte är avsedda att ersätta mänskliga översättare. Den officiella versionen av användarmanualen är på engelska. Eventuella skillnader mellan den översatta versionen och den engelska originalversionen är inte juridiskt bindande. Om du har några frågor om översättningens riktighet, se den engelska versionen, som är den officiella referensen. Fler språkversioner finns tillgängliga på begäran via info@expondo.com.

Tekniska data

Parameterbeskrivning	Parametervärde
Produktnamn	Arbetsbord
Modell	RCAT-200/60-C
Max. lastkapacitet [kg]	300
Hyllkapacitet [kg]	100
Mått [bredd x djup x höjd; mm]	2000 x 600 x 960
Vikt [kg]	62

1. Allmän beskrivning

Bruksanvisningen är avsedd att underlätta en säker och problemfri användning av apparaten. Produkten är konstruerad och tillverkad i enlighet med strikta tekniska riktlinjer, med hjälp av modern teknik och komponenter. Dessutom har den tilverkats i enlighet med de mest noggranna kvalitetsstandarderna.

ANVÄND INTE APPARATEN OM DU INTE HAR LÄST IGENOM OCH FÖRSTÅTT DENNA BRUKSANVISNING.

För att öka apparatens livslängd och säkerställa en problemfri drift ska du använda den i enlighet med denna bruksanvisning och regelbundet utföra underhållsåtgärder. De tekniska data och specifikationer som anges i denna bruksanvisning är aktuella. Tillverkaren förbehåller sig rätten att göra ändringar i samband med kvalitetsförbättringar. Med beaktande av tekniska framsteg och möjligheten att begränsa buller har apparaten designats och byggts så att risken för bulleremission minskas till lägsta möjliga nivå.

Förklaring av symbolerna


Produkten uppfyller de relevanta säkerhetsstandarderna.


Läs instruktionerna före användning.


Läs instruktionerna.


Använd endast inomhus.

OBSERVERA! Illustrationerna i denna bruksanvisning är endast avsedda som referens och vissa detaljer kan skilja sig från den faktiska produkten.

2. Användningssäkerhet

OBS! Läs alla säkerhetsvarningar och alla instruktioner. Om varningarna och anvisningarna inte följs kan det leda till allvarliga personskador eller till och med dödsfall.

Termerna "apparaten" eller "produkten" används i varningarna och instruktionerna för att hänvisa till:
Arbetsbord

2.1. Säkerhet på arbetsplatsen

a) Se till att arbetsplatsen är ren och väl upplyst. En stökig eller dåligt upplyst arbetsplats kan leda till olyckor. Försök att tänka i förväg, var försiktig, uppmärksam på vad som händer och använd sunt förnuft när du arbetar med apparaten.
b) Förvara denna bruksanvisning så att den finns tillgänglig för framtida bruk/information. Om apparaten överlåts till en tredje part måste bruksanvisningen överlåtas tillsammans med apparaten.
c) Förvara förpackningsdelar och små monteringsdelar på en plats som är oåtkomlig för barn.

Kom ihåg! Skydda barn och andra personer som befinner sig i närheten när du använder apparaten.

2.2. Personlig säkerhet

a) Använd inte apparaten om du är trött, sjuk eller påverkad av alkohol, narkotika eller mediciner som kan försämra förmågan att använda apparaten avsevärt.
b) Apparaten får endast hanteras av personer som är fysiskt lämpade för att hantera den, som har genomgått lämplig utbildning, som är bekanta med denna bruksanvisning och som har utbildats inom ramen för arbetsskydd och -säkerhet.
c) Använd sunt förnuft och var uppmärksam när du arbetar med apparaten. Tillfällig brist på koncentration vid användning av apparaten kan leda till allvarliga personskador.
d) Apparaten är inte en leksak. Barn måste hållas under uppsikt för att säkerställa att de inte leker med apparaten.

2.3. Säker användning av apparaten

a) Överbelasta inte apparaten. Använd de lämpliga verktygen för den givna uppgiften. En korrekt utvald apparat utför den uppgift som den är avsedd för bättre och på ett säkrare sätt.
b) Reparation eller underhåll av apparaten skall utföras av kvalificerade personer och endast med originalreservdelar. Detta säkerställer en säker användning.
c) Vid transporten och hanteringen av apparaten mellan lagringsplatsen och destinationen, följ de arbetshälso- och säkerhetsprinciper för manuellt transportarbete som gäller i det land där apparaten kommer att användas.
d) Rengör apparaten regelbundet för att förhindra att tuffa smutsavlagringar fastnar.
e) Enheten är inte en leksak. Rengöring och underhåll får inte utföras av barn utan övervakning av en vuxen person.
f) Det är förbjudet att göra ingrepp i apparatens konstruktion för att ändra dess parametrar eller konstruktion.
g) Håll apparaten borta från eld- och värmekällor.
h) Överbelasta inte apparaten.
i) Om den maximalt tillåtna användarvikten överskrids kan produkten skadas.

OBS! Trots den säkra konstruktionen av apparaten och dess skyddsfunktioner, och trots användningen av ytterligare element som skyddar användaren, finns det fortfarande en liten risk för olycka eller skada vid användning av apparaten. Var hela tiden uppmärksam och använd sunt förnuft när du använder apparaten.

3. Riktlinjer för användning

Den här enheten fungerar som ett funktionellt köksbord utformat för förvaring av kastruller och andra vanliga köksartiklar. Den erbjuder gott om förvaringsutrymme för att hålla kokkärl och redskap organiserade och lättillgängliga.

Användaren är ansvarig för alla skador som uppstår till följd av icke avsedd användning av apparaten.

3.1. Montering av apparaten

INSTALLATIONSSTEG
Bild 1: upprätt A1, sätt in B2 till A1 2 sidor
Bild 2: Luta C1(arbetsbordsplatta) 45 grader vid montering
Bild 3: Sätt in D1 (arbetsbordets baksida) i B2
Bild 4: Placera E1 (arbetsbordets mittplatta) på
Bild 5: Placera F1 (skiva på arbetsbord) på
Bild 6: Anslut B2 och F1 med G4, anslut A1, B2 D1 med H4 och K4 och L4 med stabilitet
Bild 7: Fixa J4 (justerbara arbetsbordsfötter) vid 4 hörn av arbetsbordets botten
Bild 8: Placera R2 (arbetsbordsskjutdörr) på

DELENS NAMN/MÄNGD
A1: arbetsbords främre ram (1 st)
B2: arbetsbord sidobräda (2 st)
C1: arbetsbordsbottenplatta (1 st)
D1: arbetsbords ryggbräda (1 st)
E1: arbetsbords mittplatta (1 st)
F1: bordsskiva för arbetsbord (1 st)
G4: Ø 8mm bult (4 st) H4: Ø 6mm bult (4 st)
K4: brickor (4 st) L4: muttrar Ø 6mm (4 st)
M1: sexkantnyckel (1 st)
R2: arbetsbordsskjutdörr (2 st)
J4: justerbara arbetsbordsfötter (4 st)

NOTERA! Var uppmärksam på metoden för montering av A1 med B2 med D1-komponenter:



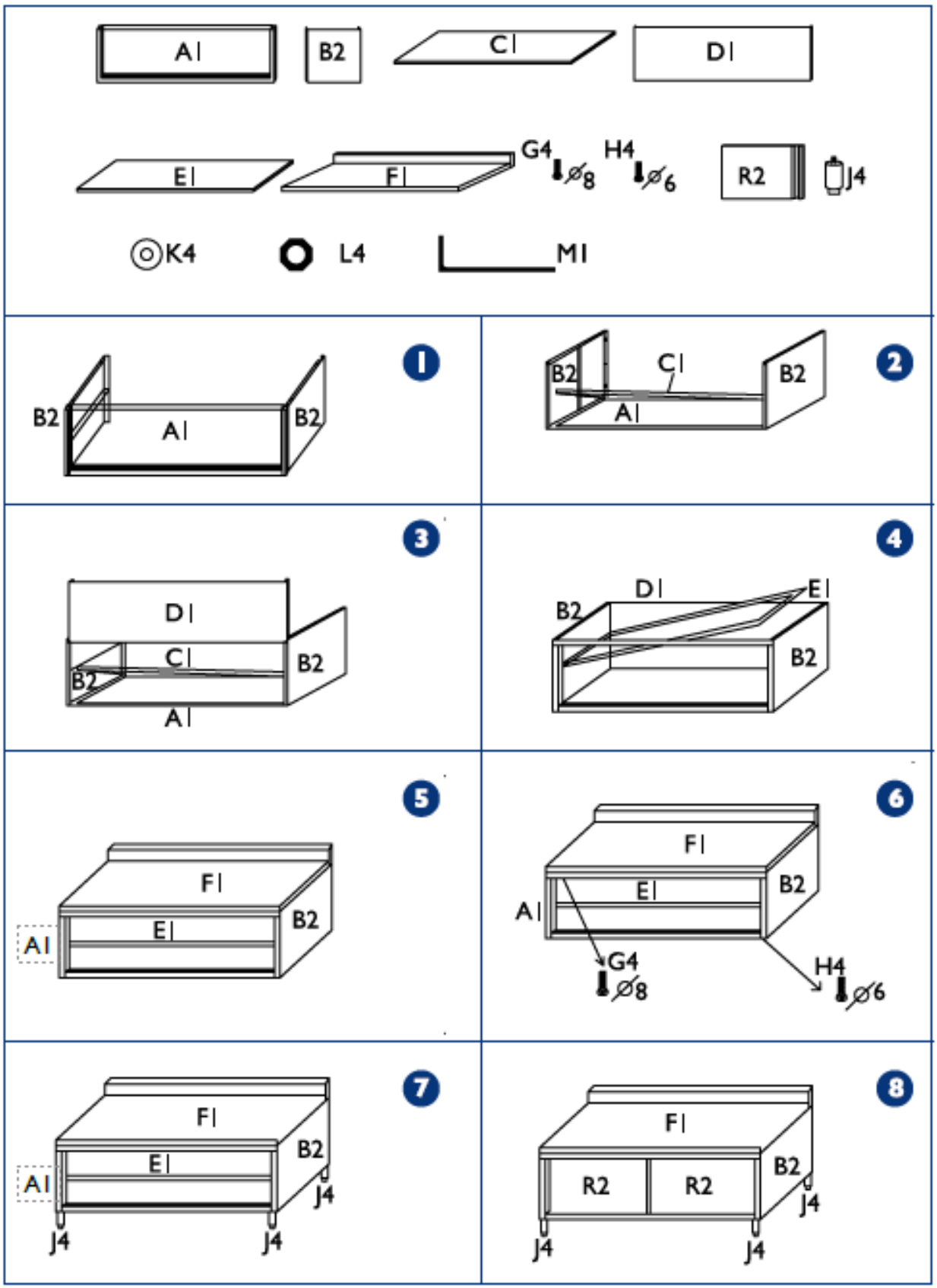
A I
B2
C I
D I
E I
F I
G4 ⌀8
H4 ⌀6
R2
J4
K4
L4
M I
1
B2
A I
B2
2
B2
C I
B2
A I
3
D I
C I
B2
B2
A I
4
D I
E I
B2
B2
5
F I
E I
B2
A I
6
F I
E I
B2
A I
G4 ⌀8
H4 ⌀6
7
F I
E I
B2
A I
J4
J4
J4
8
F I
R2
R2
B2
J4
J4
J4

3.2. Rengöring och underhåll

a) Använd endast icke-korrosiva rengöringsmedel för att rengöra ytan.
b) Använd endast milda, livsmedelssäkra rengöringsmedel för att tvätta apparaten.
c) Efter att apparaten har rengjorts ska alla delar torkats helt innan den används igen.
d) Apparaten får inte sprutas med en vattenstråle eller sänkas ned i vatten.
e) Använd en mjuk trasa för rengöring.
f) Använd en mjuk, fuktig trasa för rengöring.
g) Använd inte vassa föremål och/eller metallföremål för rengöring (t.ex. en stålborste eller en metallspatel) eftersom de kan skada apparatens ytmaterial.
h) Rengör inte apparaten med syrahaltiga ämnen, medel för medicinska ändamål, förtunningsmedel, bränsle, oljor eller andra kemiska ämnen eftersom det kan skada apparaten.

KASSERING AV ANVÄNDA APPARATER:
Släng inte apparaten i kommunala avfallssystem. Lämna den till en återvinnings- och insamlingsplats för elektriska och elektroniska apparater. Kontrollera symbolen på produkten, bruksanvisningen och förpackningen. Plasterna som använts för att konstruera apparaten kan återvinnas i överensstämmelse med deras märkning. Genom att välja att återvinna gör du en viktig insats för att skydda vår miljö.
Kontakta lokala myndigheter för information om din lokala återvinningsanläggning.

Este Manual do Usuário foi traduzido usando tradução automática. Fizemos todos os esforços para garantir que a tradução seja precisa, mas observe que as traduções automatizadas não são perfeitas e não têm como objetivo substituir tradutores humanos. A versão oficial do Manual do Usuário está em inglês. Quaisquer diferenças entre a versão traduzida e o original em inglês não são juridicamente vinculativas. Caso tenha alguma dúvida sobre a precisão da tradução, consulte a versão em inglês, que é a referência oficial. Versões em outros idiomas estão disponíveis mediante solicitação através de info@expondo.com.

Dados técnicos

Descrição do parâmetro	Valor do parâmetro
Nome do produto	Mesa de trabalho
Modelo	RCAT-200/60-C
Capacidade de carga máx. [kg]	300
Capacidade da prateleira [kg]	100
Dimensões [largura x profundidade x altura; mm]	2000 x 600 x 960
Peso [kg]	62

1. Descrição geral

O manual do utilizador foi concebido para ajudar na utilização segura e sem problemas do dispositivo. O produto é concebido e fabricado de acordo com diretrizes técnicas rigorosas, utilizando tecnologias e componentes de última geração. Além disso, é produzido em conformidade com as mais rigorosas normas de qualidade.

NÃO UTILIZE O DISPOSITIVO SEM TER LIDO E COMPREENDIDO ESTE MANUAL DO UTILIZADOR.

Para aumentar a vida útil do aparelho e garantir um funcionamento sem problemas, utilize-o de acordo com este manual de instruções e efetue regularmente tarefas de manutenção. Os dados técnicos e as especificações contidas neste manual do utilizador estão atualizados. O fabricante reserva-se o direito de efetuar alterações associadas à melhoria da qualidade. O dispositivo foi concebido para reduzir ao mínimo os riscos de emissão de ruído, tendo em conta o progresso tecnológico e as oportunidades de redução do ruído.

Legenda


O produto está em conformidade com as normas de segurança aplicáveis.


Leia as instruções antes de utilizar.


Leia as instruções.


Utilizar apenas em espaços interiores.

POR FAVOR, OBSERVE! Os desenhos deste manual servem apenas para fins ilustrativos e, em alguns pormenores, podem diferir do produto real.

2. Segurança de utilização

ATENÇÃO! Ler todos os avisos de segurança e todas as instruções. O não cumprimento dos avisos e instruções pode resultar em ferimentos graves ou mesmo morte.

Os termos "dispositivo" ou "produto" são utilizados nos avisos e instruções para fazer referência a:
Mesa de trabalho

2.1. Segurança no local de trabalho

a) Certifique-se de que o local de trabalho está limpo e bem iluminado. Um local de trabalho desarrumado ou mal iluminado pode dar origem a acidentes. Tente pensar no futuro, observar o que se está a passar e usar o bom senso ao trabalhar com o aparelho.
b) Mantenha este manual disponível para referência futura. Se este aparelho for transmitido a terceiros, o manual deve ser transmitido com ele.
c) Guardar os elementos da embalagem e as pequenas peças de montagem num local não acessível às crianças.

Lembrete! Quando utilizar o aparelho, proteja as crianças e outras pessoas que se encontrem nas proximidades.

2.2. Segurança pessoal

a) Não utilize o aparelho se estiver cansado, doente ou sob a influência de álcool, estupefacientes ou medicamentos que possam afetar significativamente a capacidade de utilizar o aparelho.
b) O aparelho só pode ser manuseado por pessoas fisicamente aptas, capazes de o manusear, com formação adequada, familiarizadas com este manual e com formação no âmbito da segurança e saúde no trabalho.
c) Ao trabalhar com o dispositivo, use o bom senso e mantenha-se alerta. A perda temporária de concentração durante a utilização do aparelho pode provocar ferimentos graves.
d) O dispositivo não é um brinquedo. As crianças devem ser vigiadas para garantir que não brincam com o aparelho.

2.3. Utilização segura do dispositivo

a) Não sobrecarregar o aparelho. Utilizar as ferramentas adequadas para a tarefa em causa. Um dispositivo corretamente selecionado executará melhor e de forma mais segura a tarefa para a qual foi concebido.
b) A reparação ou manutenção do aparelho deve ser efetuada por pessoal qualificado, utilizando apenas peças sobressalentes originais. Isto garantirá uma utilização segura.
c) Ao transportar e manusear o aparelho entre o armazém e o local de destino, respeite os princípios de segurança e saúde no trabalho para operações de transporte manual em vigor no país onde o aparelho será utilizado.
d) Limpe o aparelho regularmente para evitar a acumulação de sujidade persistente.
e) O dispositivo não é um brinquedo. A limpeza e a manutenção não podem ser efetuadas por crianças sem a supervisão de um adulto.
f) É proibido interferir na estrutura do dispositivo para alterar os seus parâmetros ou a sua construção.
g) Manter o aparelho afastado de fontes de fogo e calor.
h) Não sobrecarregar o aparelho.
i) Exceder o peso máximo permitido para o utilizador pode danificar o produto.

ATENÇÃO! Apesar da conceção segura do aparelho e das suas características de proteção, e apesar da utilização de elementos adicionais que protegem o operador, existe ainda um ligeiro risco de acidente ou lesão durante a utilização do aparelho. Mantenha-se alerta e use o bom senso quando utilizar o dispositivo.

3. Orientações de utilização

Este dispositivo serve como uma mesa de trabalho de cozinha funcional, projetada para armazenar panelas e outros itens de cozinha comumente usados. Oferece amplo espaço de armazenamento para manter utensílios de cozinha organizados e facilmente acessíveis.

O utilizador é responsável por quaisquer danos resultantes de uma utilização não intencional do dispositivo.

3.1. Montagem do aparelho

ETAPAS DE INSTALAÇÃO
Foto 1: A1 vertical, insira B2 em A1 2 lados
Foto 2: Inclinação de C1 (placa inferior da mesa de trabalho) em 45 graus durante a montagem
Foto 3: Insira D1 (placa traseira da mesa de trabalho) em B2
Foto 4: Coloque E1 (placa do meio da mesa de trabalho) em
Foto 5: Coloque F1 (tábua de trabalho) em
Foto 6: Conecte B2 e F1 por G4, conecte A1, B2 D1 por H4 e K4 e L4 com estabilidade
Foto 7: Fixe J4 (pés ajustáveis da mesa de trabalho) nos 4 cantos da parte inferior da mesa de trabalho
Foto 8: Coloque R2 (porta deslizante da mesa de trabalho) em

NOMES DAS PEÇAS/QUANTIDADE
A1: estrutura frontal da mesa de trabalho (1 peça)
B2: mesa lateral de trabalho (2 peças)
C1: placa inferior da mesa de trabalho (1 peça)
D1: placa traseira da mesa de trabalho (1 peça)
E1: placa central da mesa de trabalho (1 peça)
F1: mesa de trabalho (1 peça)
G4: Parafuso Ø 8mm (4 peças) H4: Parafuso Ø 6mm (4 peças)
K4: arruelas (4 peças) L4: porcas Ø 6 mm (4 peças)
M1: chave sextavada (1 peça)
R2: porta deslizante para mesa de trabalho (2 peças)
J4: pés ajustáveis para mesa de trabalho (4 peças)

OBSERVAÇÃO! Preste atenção ao método de montagem de A1 com B2 com componentes D1:



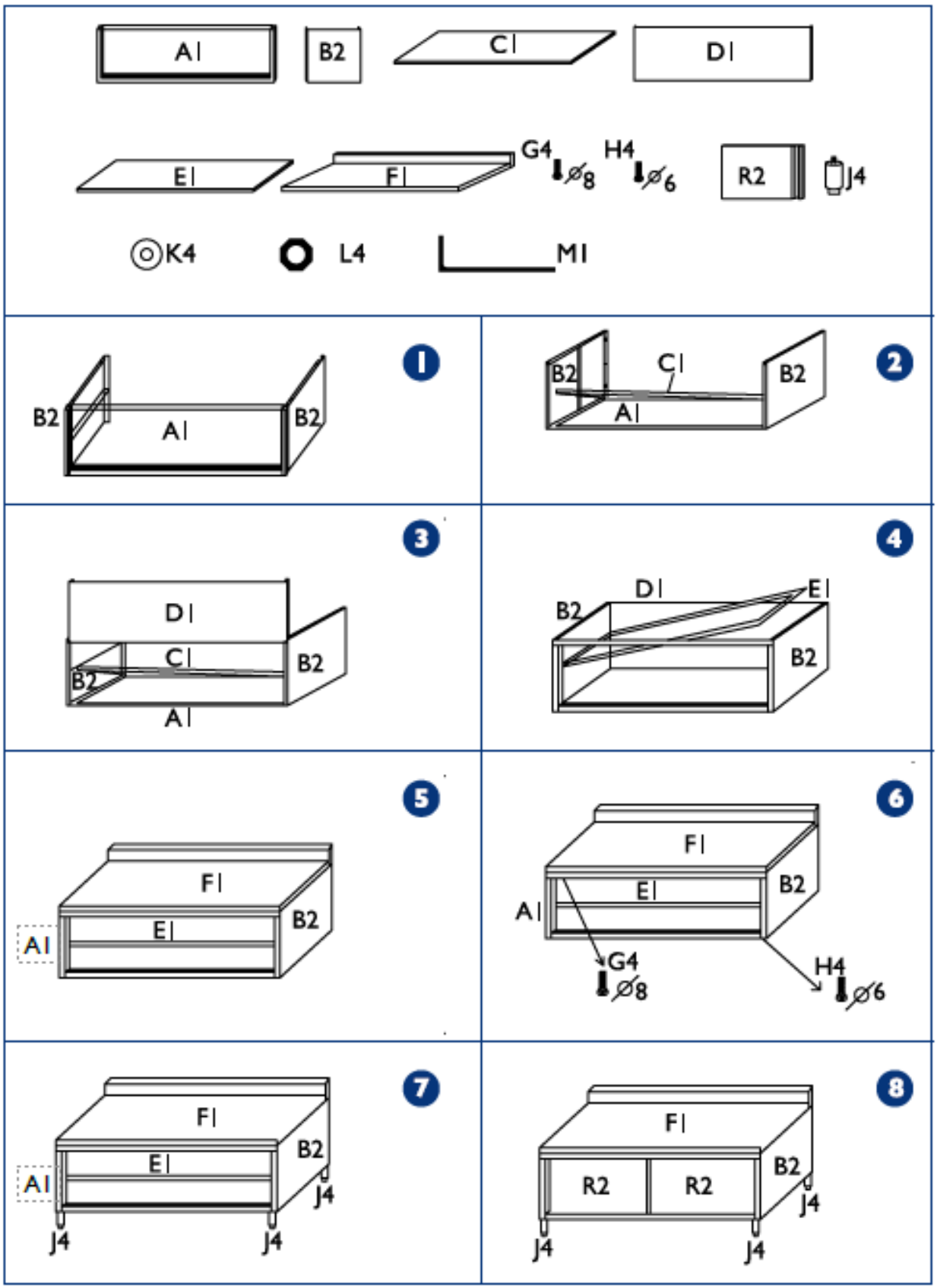
A I
B2
C I
D I
E I
F I
G4 ⌀8
H4 ⌀6
R2
J4
K4
L4
M I
1
B2
A I
B2
2
B2
C I
B2
A I
3
D I
C I
B2
B2
A I
4
D I
E I
B2
B2
5
F I
E I
B2
A I
6
F I
E I
B2
A I
G4 ⌀8
H4 ⌀6
7
F I
E I
B2
A I
J4
J4
J4
8
F I
R2
R2
B2
J4
J4
J4

3.2. Limpeza e manutenção

a) Utilizar apenas produtos de limpeza não corrosivos para limpar a superfície.
b) Utilize apenas detergentes suaves e seguros para alimentos para lavar o aparelho.
c) Depois de limpar o aparelho, todas as peças devem ser completamente secas antes de o voltar a utilizar.
d) Não pulverizar o aparelho com um jacto de água nem o submergir em água.
e) Utilizar um pano macio para a limpeza.
f) Utilizar um pano macio e húmido para a limpeza.
g) Não utilizar objetos afiados e/ou metálicos para a limpeza (por exemplo, uma escova de arame ou uma espátula metálica), pois podem danificar a superfície do aparelho.
h) Não limpe o aparelho com substâncias ácidas, agentes para fins médicos, diluentes, combustível, óleos ou outras substâncias químicas, pois podem danificar o aparelho.

ELIMINAÇÃO DE DISPOSITIVOS USADOS:
Não eliminar este aparelho nos sistemas de resíduos urbanos. Entregue-o a um ponto de reciclagem e recolha de aparelhos elétricos e eletrodomésticos. Verificar o símbolo no produto, no manual de instruções e na embalagem. Os plásticos utilizados para construir o dispositivo podem ser reciclados de acordo com as suas marcações. Ao optar por reciclar, está a dar um contributo significativo para a proteção do nosso ambiente.
Contactar as autoridades locais para obter informações sobre as instalações de reciclagem locais.

Táto používateľská príručka bola preložená pomocou strojového prekladu. Vyvinuli sme maximálne úsilie, aby bol preklad presný, ale upozorňujeme, že automatické preklady nie sú dokonalé a nie sú určené na to, aby nahradili ľudských prekladateľov. Oficiálna verzia používateľskej príručky je v angličtine. Akékoľvek rozdiely medzi preloženou verziou a originálnou angličtinou nie sú právne záväzné. Ak máte akékoľvek otázky týkajúce sa presnosti prekladu, pozrite si anglickú verziu, ktorá je oficiálnou referenciou. Ďalšie jazykové verzie sú k dispozícii na vyžiadanie na adrese info@expondo.com.

Technické údaje

Popis parametra	Hodnota parametra
Názov produktu	Pracovný stôl
Model	RCAT-200/60-C
Max. nosnosť [kg]	300
Nosnosť police [kg]	100
Rozmery [šírka x hĺbka x výška; mm]	2000 x 600 x 960
Hmotnosť [kg]	62

1. Všeobecný popis

Používateľská príručka je vytvorená s cieľom zaistiť bezpečné a bezproblémové používanie zariadenia. Produkt je navrhnutý a vyrobený v súlade s prísnymi technickými smernicami s použitím najmodernejších technológií a komponentov. Okrem toho sa vyrába v súlade s najprísnejšími kvalitatívnymi normami.

NEPOUŽÍVAJTE ZARIADENIE, POKIAĽ STE SI DÔKLADNE NEPREČÍTALI TÚTO POUŽÍVATEĽSKÚ PRÍRUČKU A NEPOROZUMELI JEJ.

Aby ste predĺžili životnosť výrobku a zaistili jeho bezproblémovú prevádzku, používajte ho v súlade s touto používateľskou príručkou a pravidelne vykonávajte údržbu. Technické údaje a špecifikácie uvedené v tejto používateľskej príručke sú aktuálne. Výrobca si vyhradzuje právo na zmeny súvisiace s vylepšením kvality. Zariadenie je navrhnuté tak, aby sa riziká emisií hluku znížili na minimum, pričom sa zohľadňuje technologický pokrok a možnosti zníženia hluku.

Legenda


Výrobok spĺňa príslušné bezpečnostné normy.


Pred použitím si prečítajte pokyny.


Prečítajte si pokyny.


Používajte iba v interiéri.

UPOZORNENIE! Nákresy v tejto príručke slúžia len na ilustráciu a niektoré detaily sa môžu líšiť od skutočného výrobku.

2. Bezpečnosť pri používaní

POZOR! Prečítajte si všetky bezpečnostné upozornenia a všetky pokyny. Nedodržanie upozornení a pokynov môže mať za následok vážne zranenie alebo dokonca smrť.

Pojmy "zariadenie" alebo "produkt" sa vo varovaniach a pokynoch používajú na označenie:
Pracovný stôl

2.1. Bezpečnosť na pracovisku

a) Postarajte sa o to, aby bolo pracovisko čisté a dobre osvetlené. Neporiadok alebo zlé osvetlenie môže viesť k nehodám. Pri práci so zariadením sa snažte myslieť dopredu, sledovať, čo sa deje, a používať zdravý rozum.
b) Túto používateľskú príručku si ponechajte k dispozícii pre budúce použitie. Ak toto zariadenie odovzdáte tretej strane, je potrebné spolu s ním odovzdať aj príručku.
c) Obalové prvky a malé montážne diely uchovávajte na mieste, ku ktorému nemajú prístup deti.

Upozornenie! Pri používaní zariadenia chráňte deti a ostatné okolostojace osoby.

2.2. Osobná bezpečnosť

a) Zariadenie nepoužívajte, keď ste unavení, chorí alebo pod vplyvom alkoholu, omamných látok alebo liekov, ktoré môžu výrazne zhoršiť schopnosť ovládať ho.
b) S prístrojom môžu narábať len fyzicky zdatné osoby, ktoré sú schopné s ním manipulovať, sú riadne vyškolené, sú oboznámené s návodom a vyškolené v rámci bezpečnosti a ochrany zdravia pri práci.
c) Pri práci so zariadením používajte zdravý rozum a buďte ostražití. Dočasná strata koncentrácie počas používania zariadenia môže viesť k vážnym zraneniam.
d) Zariadenie nie je hračka. Deti musia byť pod dohľadom, aby sa so zariadením nehrali.

2.3. Bezpečné používanie zariadenia

a) Zariadenie nepreťažujte. Používajte nástroje, ktoré sú vhodné pre príslušnú úlohu. Správne zvolené zariadenie bude vykonávať úlohu, na ktorú bolo navrhnuté, lepšie a bezpečnejšie.
b) Opravu alebo údržbu zariadenia by mali vykonávať kvalifikované osoby a používať pri nej iba originálne náhradné diely. Tým sa zaistí bezpečné používanie.
c) Pri preprave a manipulácii so zariadením medzi skladom a miestom určenia dodržiavajte zásady bezpečnosti a ochrany zdravia pri práci pre manuálnu prepravu, ktoré platia v krajine, kde sa zariadenie bude používať.
d) Zariadenie pravidelne čistite, aby ste zabránili usadzovaniu odolných nečistôt.
e) Zariadenie nie je hračka. Čistenie a údržbu nesmú vykonávať deti bez dozoru dospelej osoby.
f) Je zakázané zasahovať do zariadenia s cieľom zmeniť jeho parametre alebo konštrukciu.
g) Zariadenie uchovávajte mimo dosahu zdrojov ohňa a tepla.
h) Zariadenie nepreťažujte.
i) Prekročenie maximálnej prípustnej hmotnosti používateľa môže spôsobiť poškodenie výrobku.

POZOR! Napriek bezpečnej konštrukcii zariadenia a jeho ochranným prvkom, ako aj použitiu ďalších prvkov chrániacich obsluhujúcu osobu existuje pri používaní zariadenia mierne riziko nehody alebo poranenia. Pri používaní zariadenia buďte ostražití a používajte zdravý rozum.

3. Pokyny na používanie

Toto zariadenie slúži ako funkčný kuchynský pracovný stôl určený na odkladanie hrncov a iných bežne používaných kuchynských potrieb. Ponúka dostatok úložného priestoru, vďaka ktorému budete mať riad a náčinie usporiadané a ľahko dostupné.

Používateľ je zodpovedný za akékoľvek škody spôsobené neúmyselným používaním zariadenia.

3.1. Montáž zariadenia

POSTUP INŠTALÁCIE
Obr 1: zvisle A1, vložte B2 až A1 2 strany
Obr 2: Naklonenie C1 (spodná doska pracovného stola) o 45 stupňov pri montáži
Obr 3: Vložte D1 (zadná doska pracovného stola) do B2
Obr 4: Umiestnite E1 (stredná doska pracovného stola).
Obrázok 5: Umiestnite F1 (horná doska pracovného stola).
Obrázok 6: Pripojte B2 a F1 pomocou G4, pripojte A1, B2 D1 pomocou H4 a K4 a L4 so stabilitou
Obr 7: Upevnite J4 (nastaviteľné nožičky pracovného stola) v 4 rohoch dna pracovného stola
Obr 8: Umiestnite R2 (posuvné dvere pracovného stola).

NÁZVY ČASTÍ / MNOŽSTVO
A1: predný rám pracovného stola (1 ks)
B2: bočná doska pracovného stola (2 ks)
C1: spodná doska pracovného stola (1ks)
D1: zadná doska pracovného stola (1 ks)
E1: stredná doska pracovného stola (1 ks)
F1: doska pracovného stola (1 ks)
G4: skrutka Ø 8 mm (4 ks) H4: skrutka Ø 6 mm (4 ks)
K4: podložky (4 ks) L4: matice Ø 6mm (4 ks)
M1: šesťhranný kľúč (1 ks)
R2: posuvné dvere pracovného stola (2 ks)
J4: nastaviteľné nožičky pracovného stola (4 ks)

POZNÁMKA! Venujte pozornosť spôsobu montáže A1 s B2 s komponentmi D1:



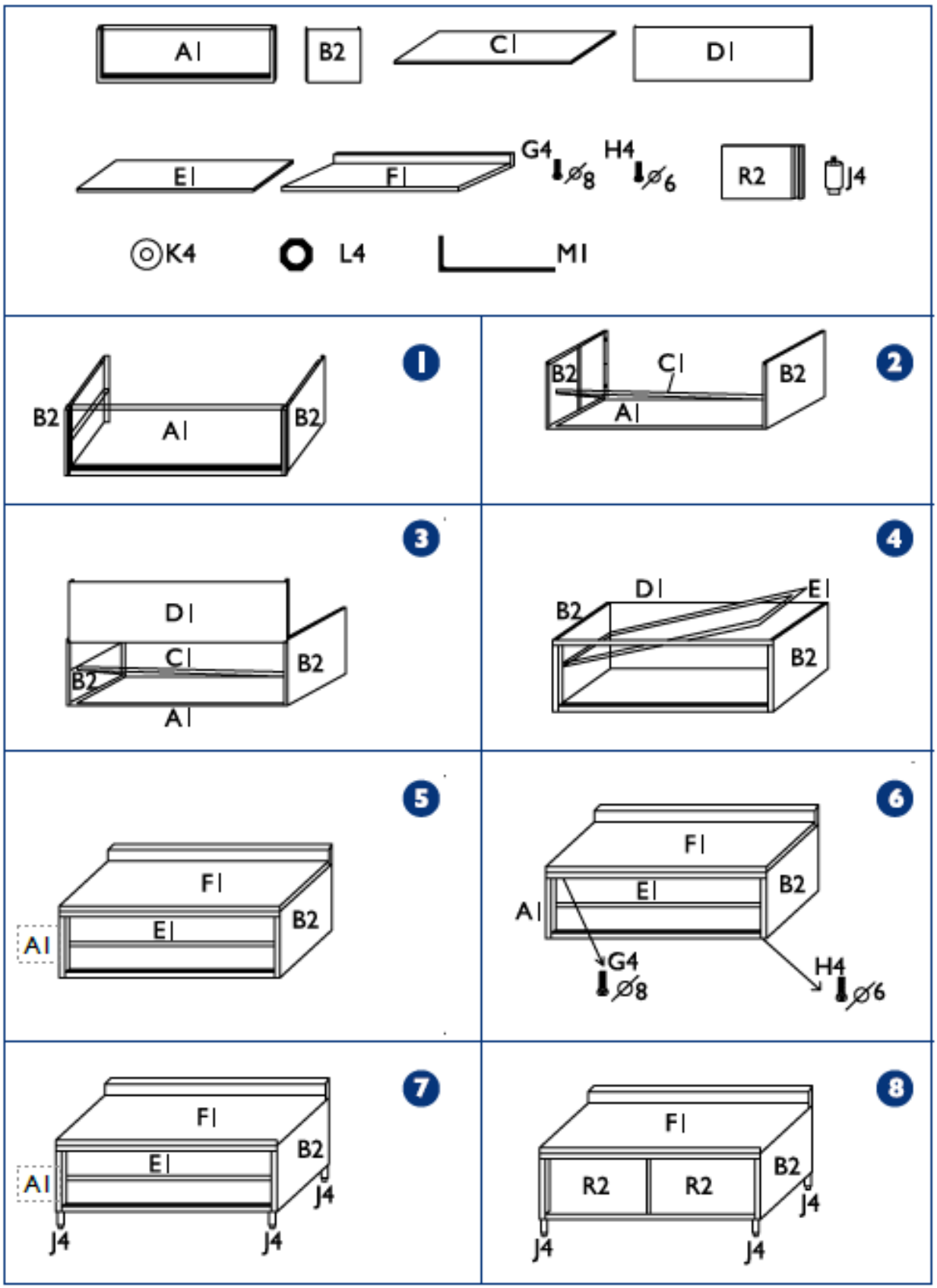
A I
B2
C I
D I
E I
F I
G4 ⌀8
H4 ⌀6
R2
J4
K4
L4
M I
1
B2
A I
B2
2
B2
C I
B2
A I
3
D I
C I
B2
B2
A I
4
D I
E I
B2
B2
5
F I
E I
B2
A I
6
F I
E I
B2
A I
G4 ⌀8
H4 ⌀6
7
F I
E I
B2
A I
J4
J4
J4
8
F I
R2
R2
B2
J4
J4
J4

3.2. Čistenie a údržba

a) Na čistenie povrchu používajte len nekorozívne čistiace prostriedky.
b) Na umývanie zariadenia používajte len jemné čistiace prostriedky vhodné pre potraviny.
c) Po vyčistení zariadenia je potrebné všetky časti pred ďalším použitím úplne vysušiť.
d) Zariadenie nestriekajte prúdom vody ani ho do nej neponárajte.
e) Na čistenie používajte mäkkú handričku.
f) Na čistenie používajte mäkkú a vlhkú handričku.
g) Na čistenie nepoužívajte ostré a/alebo kovové predmety (napr. drôtenú kefu alebo kovovú špachtľu), pretože môžu poškodiť povrchový materiál spotrebiča.
h) Zariadenie nečistite kyslou látkou, prostriedkami na lekárske účely, riedidlami, palivom, olejmi alebo inými chemickými látkami, pretože by mohlo dôjsť k jeho poškodeniu.

LIKVIDÁCIA POUŽITÝCH ZARIADENÍ:
Toto zariadenie nevyhadzujte do komunálneho odpadu. Odovzdajte ho na recyklačnom a zbernom mieste elektrických zariadení. Skontrolujte symbol na výrobku, v návode na obsluhu a na obale. Plasty použité na výrobu zariadenia sa môžu recyklovať v súlade s ich označením. Ak sa rozhodnete zariadenie recyklovať, významne prispievate k ochrane nášho životného prostredia.
Informácie o miestnom recyklačnom zariadení získate od miestnych úradov.

Това ръководство за потребителя е преведено чрез машинен превод. Положихме всички усилия, за да гарантираме, че преводът е точен, но имайте предвид, че автоматизираните преводи не са перфектни и не са предназначени да заменят човешки преводачи. Официалната версия на ръководството за потребителя е на английски език. Всички разлики между преведената версия и оригиналния английски не са правно обвързващи. Ако имате някакви въпроси относно точността на превода, моля, вижте английската версия, която е официалната справка. Повече езикови версии са достъпни при заявка чрез info@expondo.com.

Технически данни

Описание на параметъра	Стойност на параметъра
Име на продукта	Работна маса
Модел	RCAT-200/60-C
Макс. товароносимост [kg]	300
Капацитет на рафта [kg]	100
Размери [ширина x дълбочина x височина; mm]	2000 x 600 x 960
Тегло [kg]	62

1. Общо описание

Ръководството за потребителя е предназначено да помогне за безопасното и безпроблемно използване на устройството. Продуктът е проектиран и произведен в съответствие със строги технически указания, използвайки най-съвременни технологии и компоненти. Освен това се произвежда в съответствие с най-строгите стандарти за качество.

НЕ ИЗПОЛЗВАЙТЕ УСТРОЙСТВОТО, ОСВЕН АКО НЕ СТЕ ПРОЧЕЛИ И РАЗБРАЛИ ТОВА РЪКОВОДСТВО ЗА ПОТРЕБИТЕЛЯ.

За да увеличите живота на устройството и да осигурите безпроблемна работа, използвайте го в съответствие с това ръководство за потребителя и редовно извършвайте дейности по поддръжката. Техническите данни и спецификации в това ръководство за потребителя са актуални. Производителят си запазва правото да прави промени, свързани с подобряване на качеството. Устройството е проектирано да намали до минимум рисковете от шумови емисии, като вземе предвид технологичния прогрес и възможностите за намаляване на шума.

Легенда


Продуктът отговаря на съответните стандарти за безопасност.


Прочетете инструкциите преди употреба.


Прочетете инструкциите.


Използвайте само на закрито.

МОЛЯ, ОБЪРНЕТЕ ВНИМАНИЕ! Чертежите в това ръководство са само за илюстрация и в някои детайли може да се различават от действителния продукт.

2. Безопасност при използване

ВНИМАНИЕ! Прочетете всички предупреждения за безопасност и всички инструкции. Неспазването на предупрежденията и инструкциите може да доведе до сериозно нараняване или дори смърт.

Термините "устройство" или "продукт" се използват в предупрежденията и инструкциите за позоваване на:
Работна маса

2.1. Безопасност на работното място

a) Уверете се, че работното място е чисто и добре осветено. Разхвърляното или лошо осветено работно място може да доведе до злополуки. Опитайте се да мислите напред, наблюдавайте какво се случва и използвайте здрав разум, когато работите с устройството.
b) Моля, запазете това ръководство за бъдещи справки. Ако това устройство бъде предадено на трета страна, ръководството трябва да бъде предадено с него.
c) Съхранявайте елементите на опаковката и малките монтажни части на място, недостъпно за деца.

Запомнете! Когато използвате устройството, предпазвайте децата и другите минувачи.

2.2. Лична безопасност

a) Не използвайте устройството, когато сте уморени, болни или под въздействието на алкохол, наркотици или лекарства, които могат значително да нарушат способността за работа с устройството.
b) Уредът може да се използва само от физически здрави лица, които са в състояние да боравят с него, подходящо обучени, запознати с това ръководство и обучени в областта на здравословните и безопасни условия на труд.
c) Когато работите с устройството, използвайте здравия разум и бъдете нащрек. Временната загуба на концентрация по време на използване на устройството може да доведе до сериозни наранявания.
d) Устройството не е играчка. Децата трябва да бъдат наблюдавани, за да се гарантира, че не си играят с устройството.

2.3. Безопасно използване на устройството

a) Не претоварвайте устройството. Използвайте подходящите инструменти за дадената задача. Правилно избраното устройство ще изпълни задачата, за която е проектирано по-добре и по по-безопасен начин.
b) Ремонтът или поддръжката на устройството трябва да се извършват от квалифицирани лица, като се използват само оригинални резервни части. Това ще гарантира безопасна употреба.
c) Когато транспортирате и манипулирате устройството между склада и местоназначението, спазвайте принципите за здравословни и безопасни условия на труд за ръчни транспортни операции, които се прилагат в страната, в която ще се използва устройството.
d) Почиствайте устройството редовно, за да предотвратите натрупването на упорита мръсотия.
e) Устройството не е играчка. Почистването и поддръжката не могат да се извършват от деца без надзор от възрастен.
f) Забранява се намеса в структурата на устройството с цел промяна на параметрите или конструкцията му.
g) Дръжте устройството далеч от източници на огън и топлина.
h) Не претоварвайте устройството.
i) Превишаването на максимално допустимото тегло на потребителя може да повреди продукта.

ВНИМАНИЕ! Въпреки безопасния дизайн на устройството и неговите защитни характеристики и въпреки използването на допълнителни елементи, предпазващи оператора, все още съществува малък риск от злополука или нараняване при използване на устройството. Бъдете нащрек и използвайте здравия разум, когато използвате устройството.

3. Използвайте насоки

Това устройство служи като функционална кухненска работна маса, предназначена за съхранение на тенджери и други често използвани кухненски артикули. Той предлага достатъчно място за съхранение, за да съхранявате съдовете и приборите за готвене организирани и лесно достъпни.

Потребителят е отговорен за всички щети, произтичащи от непредвидена употреба на устройството.

3.1. Сглобяване на устройството

СТЪПКИ ЗА ИНСТАЛИРАНЕ
Снимка 1: изправен A1, вмъкнете B2 до A1 2 страни
Снимка 2: Накланяне на C1 (долната дъска на работната маса) с 45 градуса при монтиране
Снимка 3: Поставете D1 (задната платка на работната маса) към B2
Снимка 4: Поставете E1 (средната плоча на работната маса) върху
Снимка 5: Поставете F1 (горната дъска на работната маса).
Снимка 6: Свържете B2 и F1 с G4, свържете A1, B2 D1 с H4 и K4 и L4 със стабилност
Снимка 7: Фиксирайте J4 (регулируеми крачета за работна маса) в 4 ъгъла на дъното на работната маса
Снимка 8: Поставете R2 (плъзгаща се врата на работната маса) върху

ИМЕНА НА ЧАСТИ/КОЛИЧЕСТВО
A1: предна рамка на работна маса (1 бр.)
B2: странична дъска за работна маса (2 бр.)
C1: долна дъска на работната маса (1 бр.)
D1: задна дъска за работна маса (1 бр.)
E1: средна плоча за работна маса (1 бр.)
F1: дъска за плот на работна маса (1 бр.)
G4: Ø 8 mm болт (4 бр.) H4: Ø 6 mm болт (4 бр.)
K4: шайби (4 бр.) L4: гайки Ø 6 мм (4 бр.)
M1: шестограмен ключ (1 бр.)
R2: плъзгаща се врата за работна маса (2 бр.)
J4: регулируеми крачета за работна маса (4 бр.)

ЗАБЕЛЕЖКА! Обърнете внимание на метода на монтиране на A1 с B2 с D1 компоненти:



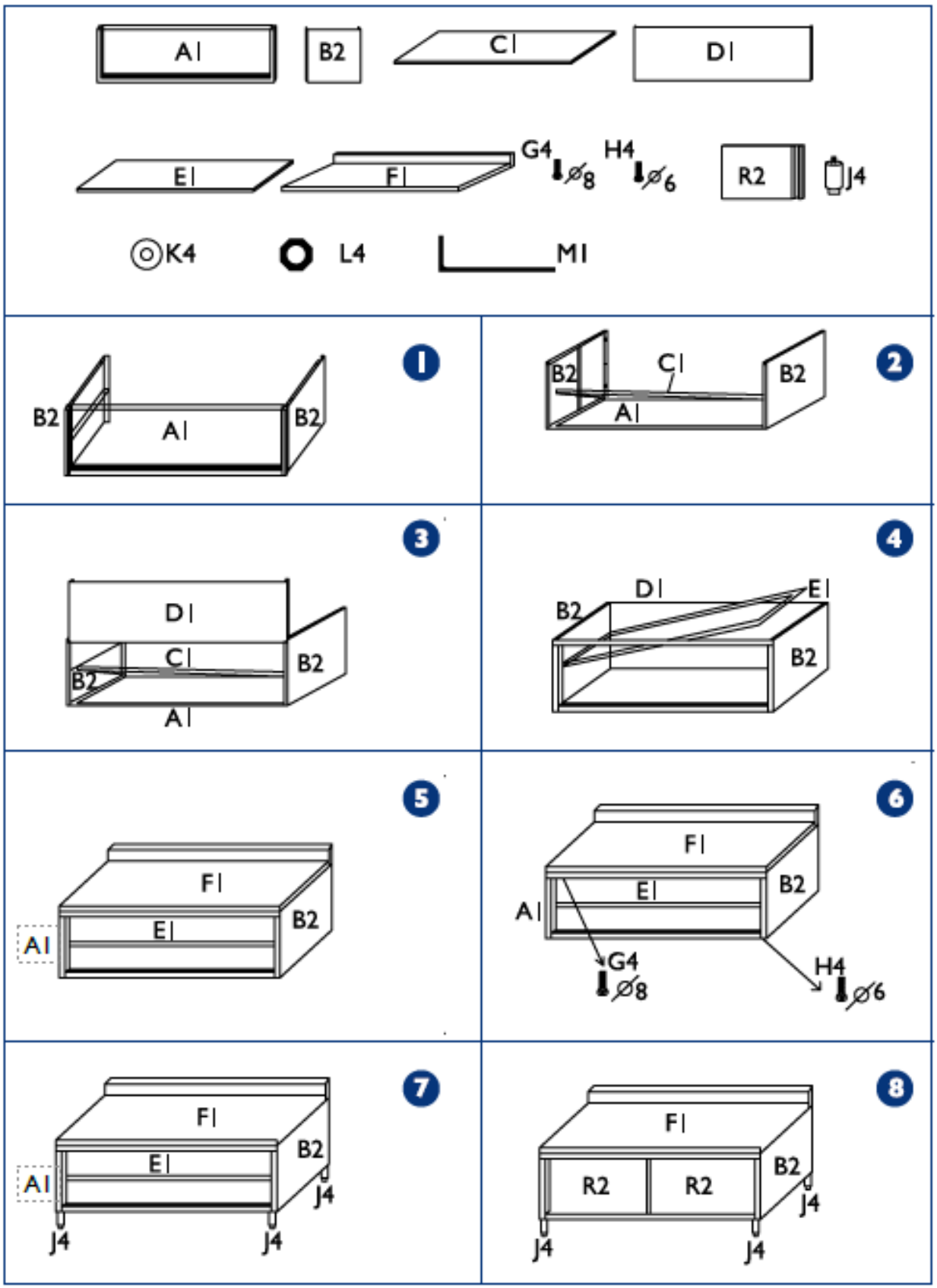
A I
B2
C I
D I
E I
F I
G4 ⌀8
H4 ⌀6
R2
J4
K4
L4
M I
1
B2
A I
B2
2
B2
C I
B2
A I
3
D I
C I
B2
B2
A I
4
D I
E I
B2
B2
5
F I
E I
B2
A I
6
F I
E I
B2
A I
G4 ⌀8
H4 ⌀6
7
F I
E I
B2
A I
J4
J4
J4
8
F I
R2
R2
B2
J4
J4
J4

3.2. Почистване и поддръжка

a) Използвайте само некорозивни почистващи препарати за почистване на повърхността.
b) Използвайте само меки, безопасни за храна препарати за измиване на устройството.
c) След почистване на устройството всички части трябва да бъдат напълно изсушени, преди да го използвате отново.
d) Не пръскайте устройството с водна струя и не го потапяйте във вода.
e) Използвайте мека кърпа за почистване.
f) Използвайте мека, влажна кърпа за почистване.
g) Не използвайте остри и/или метални предмети за почистване (напр. телена четка или метална шпатула), защото те могат да повредят повърхностния материал на уреда.
h) Не почиствайте устройството с киселинни вещества, препарати за медицински цели, разредители, гориво, масла или други химически вещества, защото това може да повреди устройството.

ИЗХВЪРЛЯНЕ НА ИЗПОЛЗВАНИ УСТРОЙСТВА:
Не изхвърляйте това устройство в общинските системи за отпадъци. Предайте го в пункт за рециклиране и събиране на електрически и електрически уреди. Проверете символа върху продукта, ръководството за употреба и опаковката. Пластмасите, използвани за конструирането на устройството, могат да бъдат рециклирани в съответствие с техните маркировки. Избирайки да рециклирате, вие допринасяте значително за опазването на околната среда.
Свържете се с местните власти за информация относно местното съоръжение за рециклиране.

Αυτό το εγχειρίδιο χρήστη έχει μεταφραστεί με τη χρήση αυτόματης μετάφρασης. Έχουμε καταβάλει κάθε δυνατή προσπάθεια για να διασφαλίσουμε ότι η μετάφραση είναι ακριβής, αλλά σημειώστε ότι οι αυτοματοποιημένες μεταφράσεις δεν είναι τέλειες και δεν προορίζονται να αντικαταστήσουν τους ανθρώπινους μεταφραστές. Η επίσημη έκδοση του Εγχειριδίου χρήσης είναι στα Αγγλικά. Τυχόν διαφορές μεταξύ της μεταφρασμένης έκδοσης και της αρχικής αγγλικής έκδοσης δεν είναι νομικά δεσμευτικές. Εάν έχετε ερωτήσεις σχετικά με την ακρίβεια της μετάφρασης, ανατρέξτε στην αγγλική έκδοση, η οποία είναι η επίσημη αναφορά. Περισσότερες γλωσσικές εκδόσεις είναι διαθέσιμες κατόπιν αιτήματος μέσω του info@expondo.com.

Τεχνικά στοιχεία

Περιγραφή παραμέτρων	Τιμή παραμέτρου
Όνομα προϊόντος	Εργασιακός πάγκος
Μοντέλο	RCAT-200/60-C
Μέγ. χωρητικότητα φορτίου [kg]	300
Χωρητικότητα ραφιού [kg]	100
Διαστάσεις [πλάτος x βάθος x ύψος; mm]	2000 x 600 x 960
Βάρος [kg]	62

1. Γενική περιγραφή

Το εγχειρίδιο χρήστη έχει σχεδιαστεί για να βοηθά στην ασφαλή και απρόσκοπτη χρήση της συσκευής. Το προϊόν έχει σχεδιαστεί και κατασκευαστεί σύμφωνα με αυστηρές τεχνικές οδηγίες, χρησιμοποιώντας τεχνολογίες και εξαρτήματα τελευταίας τεχνολογίας. Επιπλέον, παράγεται σύμφωνα με τα πιο αυστηρά πρότυπα ποιότητας.

ΜΗ ΧΡΗΣΙΜΟΠΟΙΗΣΕΤΕ ΤΗ ΣΥΣΚΕΥΗ ΕΚΤΟΣ ΑΝ ΕΧΕΤΕ ΔΙΑΒΑΣΕΙ ΚΑΙ ΚΑΤΑΝΟΗΣΕ ΠΟΛΥ ΠΟΛΥ ΑΥΤΟ ΤΟΝ ΕΓΧΕΙΡΙΔΙΟ ΧΡΗΣΤΗ.

Για να αυξήσετε τη διάρκεια ζωής του προϊόντος της συσκευής και να διασφαλίσετε τη λειτουργία χωρίς προβλήματα, χρησιμοποιήστε την σύμφωνα με το παρόν εγχειρίδιο χρήστη και εκτελείτε τακτικά εργασίες συντήρησης. Τα τεχνικά δεδομένα και οι προδιαγραφές σε αυτό το εγχειρίδιο χρήστη είναι ενημερωμένα. Ο κατασκευαστής διατηρεί το δικαίωμα να κάνει αλλαγές που σχετίζονται με τη βελτίωση της ποιότητας. Η συσκευή έχει σχεδιαστεί για να μειώνει τους κινδύνους εκπομπής θορύβου στο ελάχιστο, λαμβάνοντας υπόψη την τεχνολογική πρόοδο και τις ευκαιρίες μείωσης του θορύβου.

Θρύλος


Το προϊόν πληροί τα σχετικά πρότυπα ασφαλείας.


Διαβάστε τις οδηγίες πριν από τη χρήση.


Διαβάστε τις οδηγίες.


Χρησιμοποιήστε μόνο σε εσωτερικούς χώρους.

ΠΑΡΑΚΑΛΩ ΣΗΜΕΙΩΣΤΕ! Τα σχέδια σε αυτό το εγχειρίδιο είναι μόνο για λόγους απεικόνισης και σε ορισμένες λεπτομέρειες μπορεί να διαφέρουν από το πραγματικό προϊόν.

2. Ασφάλεια χρήσης

ΠΡΟΣΟΧΗ! Διαβάστε όλες τις προειδοποιήσεις ασφαλείας και όλες τις οδηγίες. Η μη τήρηση των προειδοποιήσεων και των οδηγιών μπορεί να οδηγήσει σε σοβαρό τραυματισμό ή ακόμα και θάνατο.

Οι όροι "συσκευή" ή "προϊόν" χρησιμοποιούνται στις προειδοποιήσεις και τις οδηγίες για αναφορά:
Εργασιακός πάγκος

2.1. Ασφάλεια στο χώρο εργασίας

a) Βεβαιωθείτε ότι ο χώρος εργασίας είναι καθαρός και καλά φωτισμένος. Ένας ακατάστατος ή κακώς φωτισμένος χώρος εργασίας μπορεί να οδηγήσει σε ατυχήματα. Προσπαθήστε να σκεφτείτε μπροστά, παρατηρήστε τι συμβαίνει και χρησιμοποιήστε την κοινή λογική όταν εργάζεστε με τη συσκευή.
b) Διατηρήστε αυτό το εγχειρίδιο διαθέσιμο για μελλοντική αναφορά. Εάν αυτή η συσκευή παραδοθεί σε τρίτο μέρος, θα πρέπει να μεταβιβαστεί το εγχειρίδιο μαζί της.
c) Φυλάξτε τα στοιχεία συσκευασίας και τα μικρά εξαρτήματα συναρμολόγησης σε μέρος που δεν είναι διαθέσιμο στα παιδιά.

Θυμάμαι! Όταν χρησιμοποιείτε τη συσκευή, προστατεύστε τα παιδιά και άλλους παρευρισκόμενους.

2.2. Προσωπική ασφάλεια

a) Μη χρησιμοποιείτε τη συσκευή όταν είστε κουρασμένοι, άρρωστοι ή υπό την επήρεια αλκοόλ, ναρκωτικών ή φαρμάκων που μπορεί να επηρεάσουν σημαντικά την ικανότητα χειρισμού της συσκευής.
b) Ο χειρισμός της συσκευής μπορεί να γίνει μόνο από άτομα με φυσική κατάσταση που είναι ικανά να τη χειρίζονται, κατάλληλα εκπαιδευμένα, εξοικειωμένα με αυτό το εγχειρίδιο και εκπαιδευμένα στο πλαίσιο της επαγγελματικής υγείας και ασφάλειας.
c) Όταν εργάζεστε με τη συσκευή, χρησιμοποιήστε την κοινή λογική και παραμείνετε σε εγρήγορση. Η προσωρινή απώλεια συγκέντρωσης κατά τη χρήση της συσκευής μπορεί να οδηγήσει σε σοβαρούς τραυματισμούς.
d) Η συσκευή δεν είναι παιχνίδι. Τα παιδιά πρέπει να επιβλέπονται για να διασφαλιστεί ότι δεν παίζουν με τη συσκευή.

2.3. Ασφαλής χρήση συσκευής

a) Μην υπερφορτώνετε τη συσκευή. Χρησιμοποιήστε τα κατάλληλα εργαλεία για τη συγκεκριμένη εργασία. Μια σωστά επιλεγμένη συσκευή θα εκτελέσει την εργασία για την οποία σχεδιάστηκε καλύτερα και με πιο ασφαλή τρόπο.
b) Η επισκευή ή η συντήρηση της συσκευής θα πρέπει να πραγματοποιείται από εξειδικευμένα άτομα, χρησιμοποιώντας μόνο γνήσια ανταλλακτικά. Αυτό θα εξασφαλίσει την ασφαλή χρήση.
c) Κατά τη μεταφορά και το χειρισμό της συσκευής μεταξύ της αποθήκης και του προορισμού, τηρείτε τις αρχές επαγγελματικής υγείας και ασφάλειας για χειροκίνητες μεταφορές που ισχύουν στη χώρα όπου θα χρησιμοποιηθεί η συσκευή.
d) Καθαρίζετε τακτικά τη συσκευή για να αποτρέψετε τη συσσώρευση επίμονης βρωμιάς.
e) Η συσκευή δεν είναι παιχνίδι. Ο καθαρισμός και η συντήρηση δεν επιτρέπεται να εκτελούνται από παιδιά χωρίς επίβλεψη ενήλικα.
f) Απαγορεύεται η παρέμβαση στη δομή της συσκευής για αλλαγή των παραμέτρων ή της κατασκευής της.
g) Κρατήστε τη συσκευή μακριά από πηγές φωτιάς και θερμότητας.
h) Μην υπερφορτώνετε τη συσκευή.
i) Η υπέρβαση του μέγιστου επιτρεπόμενου βάρους χρήστη μπορεί να βλάψει το προϊόν.

ΠΡΟΣΟΧΗ! Παρά τον ασφαλή σχεδιασμό της συσκευής και τα προστατευτικά χαρακτηριστικά της και παρά τη χρήση πρόσθετων στοιχείων που προστατεύουν τον χειριστή, εξακολουθεί να υπάρχει ένας μικρός κίνδυνος ατυχήματος ή τραυματισμού κατά τη χρήση της συσκευής. Μείνετε σε εγρήγορση και χρησιμοποιήστε την κοινή λογική όταν χρησιμοποιείτε τη συσκευή.

3. Χρησιμοποιήστε οδηγίες

Αυτή η συσκευή χρησιμεύει ως λειτουργικό τραπέζι εργασίας κουζίνας σχεδιασμένο για την αποθήκευση δοχείων και άλλων ειδών κουζίνας που χρησιμοποιούνται συνήθως. Προσφέρει άφθονο αποθηκευτικό χώρο για να διατηρείτε τα μαγειρικά σκεύη και τα σκεύη οργανωμένα και εύκολα προσβάσιμα.

Ο χρήστης ευθύνεται για οποιαδήποτε ζημία προκύψει από ακούσια χρήση της συσκευής.

3.1. Συναρμολόγηση της συσκευής

ΒΗΜΑΤΑ ΕΓΚΑΤΑΣΤΑΣΗΣ
Εικόνα 1: όρθια A1, εισάγετε B2 έως A1 2 πλευρές
Εικόνα 2: Κλίση C1 (πλακέτα στο κάτω μέρος του τραπεζιού εργασίας) κατά 45 μοίρες κατά την τοποθέτηση
Εικόνα 3: Εισαγάγετε το D1 (πίσω σανίδα επιφάνειας εργασίας) στο B2
Εικόνα 4: Τοποθετήστε το E1 (μεσαίο πιάτο του τραπεζιού εργασίας).
Εικόνα 5: Τοποθετήστε το F1 (επιφάνεια του τραπεζιού εργασίας).
Εικόνα 6: Συνδέστε B2 και F1 με G4, συνδέστε A1, B2 D1 με H4 και K4 και L4 με σταθερότητα
Εικόνα 7: Στερεώστε το J4 (ρυθμιζόμενα πόδια στο τραπέζι εργασίας) στις 4 γωνίες του πάτου του τραπεζιού εργασίας
Εικόνα 8: Τοποθετήστε το R2 (συρόμενη πόρτα στο τραπέζι εργασίας).

ΟΝΟΜΑΤΑ ΜΕΡΟΣ/ΠΟΣΟΤΗΤΑ
A1: μπροστινό πλαίσιο για τραπέζι εργασίας (1 τεμ.)
B2: πλαϊνή σανίδα του τραπεζιού εργασίας (2 τεμ.)
C1: σανίδα πάτου για τραπέζι εργασίας (1 τεμ.)
D1: Πίσω σανίδα επιφάνειας εργασίας (1 τεμ.)
E1: μεσαίο πιάτο επιφάνειας εργασίας (1 τεμ.)
F1: επιτραπέζια σανίδα εργασίας (1 τεμ.)
G4: μπουλόνι Ø 8mm (4 τμχ) H4: Ø 6mm μπουλόνι (4 τμχ)
K4: ροδέλες (4 τμχ) L4: παξιμάδια Ø 6mm (4 τμχ)
M1: εξαγωνικό κλειδί (1 τεμ.)
R2: τραπέζι εργασίας συρόμενη πόρτα (2 τεμ.)
J4: ρυθμιζόμενα πόδια επιφάνειας εργασίας (4 τεμ.)

ΣΗΜΕΙΩΜΑ! Δώστε προσοχή στη μέθοδο τοποθέτησης A1 με B2 με εξαρτήματα D1:



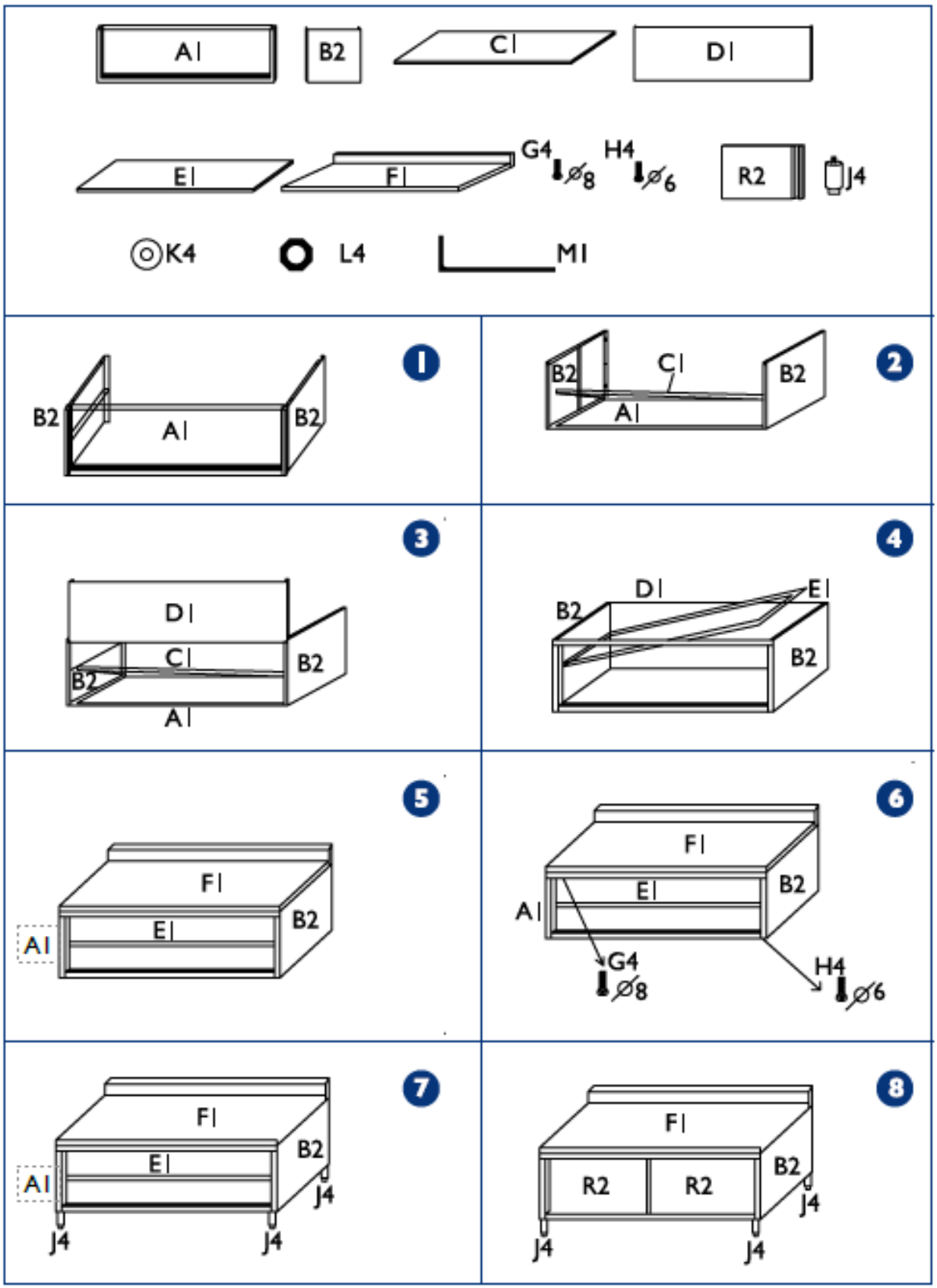
A1
B2
C1
D1
E1
F1
G4 ⌀8
H4 ⌀6
R2
J4
K4
L4
M1
1
B2
A1
B2
2
B2
C1
B2
A1
3
D1
C1
B2
B2
A1
4
D1
E1
B2
B2
5
F1
E1
B2
A1
6
F1
E1
B2
A1
G4 ⌀8
H4 ⌀6
7
F1
E1
B2
A1
J4
J4
J4
8
F1
R2
R2
B2
J4
J4
J4

3.2. Καθαρισμός και συντήρηση

a) Χρησιμοποιήστε μόνο μη διαβρωτικά καθαριστικά για να καθαρίσετε την επιφάνεια.
b) Χρησιμοποιείτε μόνο ήπια, ασφαλή για τρόφιμα απορρυπαντικά για να πλύνετε τη συσκευή.
c) Μετά τον καθαρισμό της συσκευής, όλα τα εξαρτήματα θα πρέπει να στεγνώσουν εντελώς πριν τη χρησιμοποιήσετε ξανά.
d) Μην ψεκάζετε τη συσκευή με πίδακα νερού και μην τη βυθίζετε σε νερό.
e) Χρησιμοποιήστε ένα μαλακό πανί για τον καθαρισμό.
f) Χρησιμοποιήστε ένα μαλακό, υγρό πανί για τον καθαρισμό.
g) Μη χρησιμοποιείτε αιχμηρά ή/και μεταλλικά αντικείμενα για τον καθαρισμό (π.χ. συρμάτινη βούρτσα ή μεταλλική σπάτουλα) γιατί μπορεί να καταστρέψουν το υλικό της επιφάνειας της συσκευής.
h) Μην καθαρίζετε τη συσκευή με όξινη ουσία, παράγοντες για ιατρικούς σκοπούς, διαλυτικά, καύσιμα, λάδια ή άλλες χημικές ουσίες γιατί μπορεί να καταστρέψουν τη συσκευή.

ΑΠΟΡΡΙΨΗ ΧΡΗΣΙΜΟΠΟΙΗΜΕΝΩΝ ΣΥΣΚΕΥΩΝ:
Μην απορρίπτετε αυτή τη συσκευή σε συστήματα αστικών απορριμμάτων. Παραδώστε το σε ένα σημείο ανακύκλωσης και συλλογής ηλεκτρικών και ηλεκτρικών συσκευών. Ελέγξτε το σύμβολο στο προϊόν, στο εγχειρίδιο οδηγιών και στη συσκευασία. Τα πλαστικά που χρησιμοποιούνται για την κατασκευή της συσκευής μπορούν να ανακυκλωθούν σύμφωνα με τις σημάνσεις τους. Επιλέγοντας την ανακύκλωση συμβάλλετε σημαντικά στην προστασία του περιβάλλοντος μας.
Επικοινωνήστε με τις τοπικές αρχές για πληροφορίες σχετικά με τις τοπικές εγκαταστάσεις ανακύκλωσης.

Ovaj korisnički priručnik preveden je strojnim prijevodom. Uložili smo sve napore kako bismo osigurali točnost prijevoda, ali imajte na umu da automatizirani prijevodi nisu savršeni i nisu namijenjeni zamjeni ljudskih prevoditelja. Službena verzija korisničkog priručnika je na engleskom jeziku. Sve razlike između prevedene verzije i izvornog engleskog jezika nisu pravno obvezujuće. Ako imate pitanja o točnosti prijevoda, pogledajte englesku verziju, koja je službena referenca. Verzije na više jezika dostupne su na zahtjev putem info@expondo.com.

Tehnički podaci

Opis parametra	Vrijednost parametra
Naziv proizvoda	Radni stol
Model	RCAT-200/60-C
Maks. nosivost [kg]	300
Kapacitet police [kg]	100
Dimenzije [širina x dubina x visina; mm]	2000 x 600 x 960
Težina [kg]	62

1. Opći opis

Korisnički priručnik je osmišljen kako bi pomogao u sigurnoj i neometanoj uporabi uređaja. Proizvod je dizajniran i proizveden u skladu sa strogim tehničkim smjernicama, korištenjem najsuvremenijih tehnologija i komponenti. Osim toga, proizvodi se u skladu s najstrožim standardima kvalitete.

NEMOJTE KORISTITI UREĐAJ OSIM AKO Niste TEMELJITO PROČITALI I RAZUMIJELI OVAJ KORISNIČKI PRIRUČNIK.

Kako biste produžili vijek trajanja uređaja i osigurali nesmetan rad, koristite ga u skladu s ovim korisničkim priručnikom i redovito obavljajte poslove održavanja. Tehnički podaci i specifikacije u ovom korisničkom priručniku su ažurni. Proizvođač zadržava pravo izmjena povezanih s poboljšanjem kvalitete. Uređaj je dizajniran za smanjenje rizika od emisije buke na minimum, uzimajući u obzir tehnološki napredak i mogućnosti smanjenja buke.

Legenda


Proizvod zadovoljava relevantne sigurnosne standarde.


Prije uporabe pročitajte upute.


Pročitajte upute.


Koristite samo u zatvorenom prostoru.

NAPOMENA! Crteži u ovom priručniku služe samo za ilustraciju i u nekim se detaljima mogu razlikovati od stvarnog proizvoda.

2. Sigurnost korištenja

PAŽNJA! Pročitajte sva sigurnosna upozorenja i sve upute. Nepoštivanje upozorenja i uputa može dovesti do ozbiljnih ozljeda ili čak smrti.

Izrazi "uređaj" ili "proizvod" koriste se u upozorenjima i uputama za:
Radni stol

2.1. Sigurnost na radnom mjestu

a) Provjerite je li radno mjesto čisto i dobro osvijetljeno. Neuredno ili slabo osvijetljeno radno mjesto može dovesti do nezgoda. Pokušajte unaprijed razmišljati, promatrati što se događa i koristiti zdrav razum pri radu s uređajem.
b) Držite ovaj priručnik dostupnim za buduće potrebe. Ako se ovaj uređaj preda trećoj strani, priručnik se mora proslijediti s njim.
c) Držite elemente pakiranja i sitne dijelove za sklapanje na mjestu nedostupnom djeci.



Upamtite! Prilikom korištenja uređaja zaštitite djecu i druge promatrače.

2.2. Osobna sigurnost

a) Nemojte koristiti uređaj ako ste umorni, bolesni ili pod utjecajem alkohola, narkotika ili lijekova koji mogu značajno umanjiti sposobnost rukovanja uređajem.
b) Uređajem smiju rukovati samo fizički sposobne osobe koje su sposobne za rukovanje, odgovarajuće obučene, upoznate s ovim priručnikom i osposobljene za zaštitu zdravlja i sigurnosti na radu.
c) Kada radite s uređajem, koristite zdrav razum i budite oprezni. Privremeni gubitak koncentracije tijekom korištenja uređaja može dovesti do ozbiljnih ozljeda.
d) Uređaj nije igračka. Djeca moraju biti pod nadzorom kako bi se osiguralo da se ne igraju s uređajem.

2.3. Sigurno korištenje uređaja

a) Nemojte preopteretiti uređaj. Koristite odgovarajuće alate za zadani zadatak. Ispravno odabran uređaj bolje će i sigurnije obaviti zadatak za koji je dizajniran.
b) Popravak ili održavanje uređaja trebaju obavljati kvalificirane osobe, samo uz korištenje originalnih rezervnih dijelova. To će osigurati sigurnu uporabu.
c) Prilikom transporta i rukovanja uređajem između skladišta i odredišta, pridržavajte se načela zdravlja i sigurnosti na radu za ručni transport koji vrijede u zemlji u kojoj će se uređaj koristiti.
d) Redovito čistite uređaj kako biste spriječili nakupljanje tvrdokorne prljavštine.
e) Uređaj nije igračka. Čišćenje i održavanje ne smiju obavljati djeca bez nadzora odrasle osobe.
f) Zabranjeno je dirati u strukturu uređaja radi promjene njegovih parametara ili konstrukcije.
g) Držite uređaj dalje od izvora vatre i topline.
h) Nemojte preopteretiti uređaj.
i) Prekoračenje najveće dopuštene težine korisnika može oštetiti proizvod.



PAŽNJA! Unatoč sigurnom dizajnu uređaja i njegovim zaštitnim značajkama te usprkos korištenju dodatnih elemenata koji štite operatera, još uvijek postoji mali rizik od nezgode ili ozljede pri korištenju uređaja. Budite oprezni i koristite zdrav razum kada koristite uređaj.

3. Koristite smjernice

Ovaj uređaj služi kao funkcionalni kuhinjski radni stol namijenjen za odlaganje lonaca i drugih uobičajenih kuhinjskih predmeta. Nudi dovoljno prostora za pohranu za organizirano i lako dostupno posuđe i pribor.

Korisnik je odgovoran za svu štetu nastalu nenamjenskom uporabom uređaja.

3.1. Sastavljanje uređaja

KORACI UGRADNJE
Slika 1: uspravno A1, umetnite B2 u A1 2 strane
Slika 2: Naginjanje C1 (donja ploča radnog stola) za 45 stupnjeva prilikom montaže

Slika 3: Umetnite D1 (stražnju ploču radnog stola) u B2
Slika 4: Postavite E1 (srednju ploču radnog stola).
Slika 5: Postavite F1 (gornju ploču radnog stola).
Slika 6: Spojite B2 i F1 s G4, spojite A1, B2 D1 s H4 i K4 i L4 sa stabilnošću
Slika 7: Pričvrstite J4 (podesive noge radnog stola) na 4 kuta dna radnog stola
Slika 8: Postavite R2 (klizna vrata radnog stola) na

NAZIV DIJELOVA/KOLIČINA
A1: prednji okvir radnog stola (1 kom)
B2: bočna ploča radnog stola (2 kom.)
C1: donja ploča radnog stola (1kom)
D1: stražnja ploča radnog stola (1 kom.)
E1: srednja ploča radnog stola (1 kom.)
F1: ploča za radni stol (1 kom)
G4: vijak Ø 8 mm (4 kom.) H4: vijak Ø 6 mm (4 kom.)
K4: podloške (4 kom) L4: matice Ø 6 mm (4 kom)
M1: šesterokutni ključ (1 kom)
R2: klizna vrata radnog stola (2 kom.)
J4: podesive noge za radni stol (4 kom.)

BILJEŠKA! Obratite pozornost na način montaže A1 s B2 s D1 komponentama:



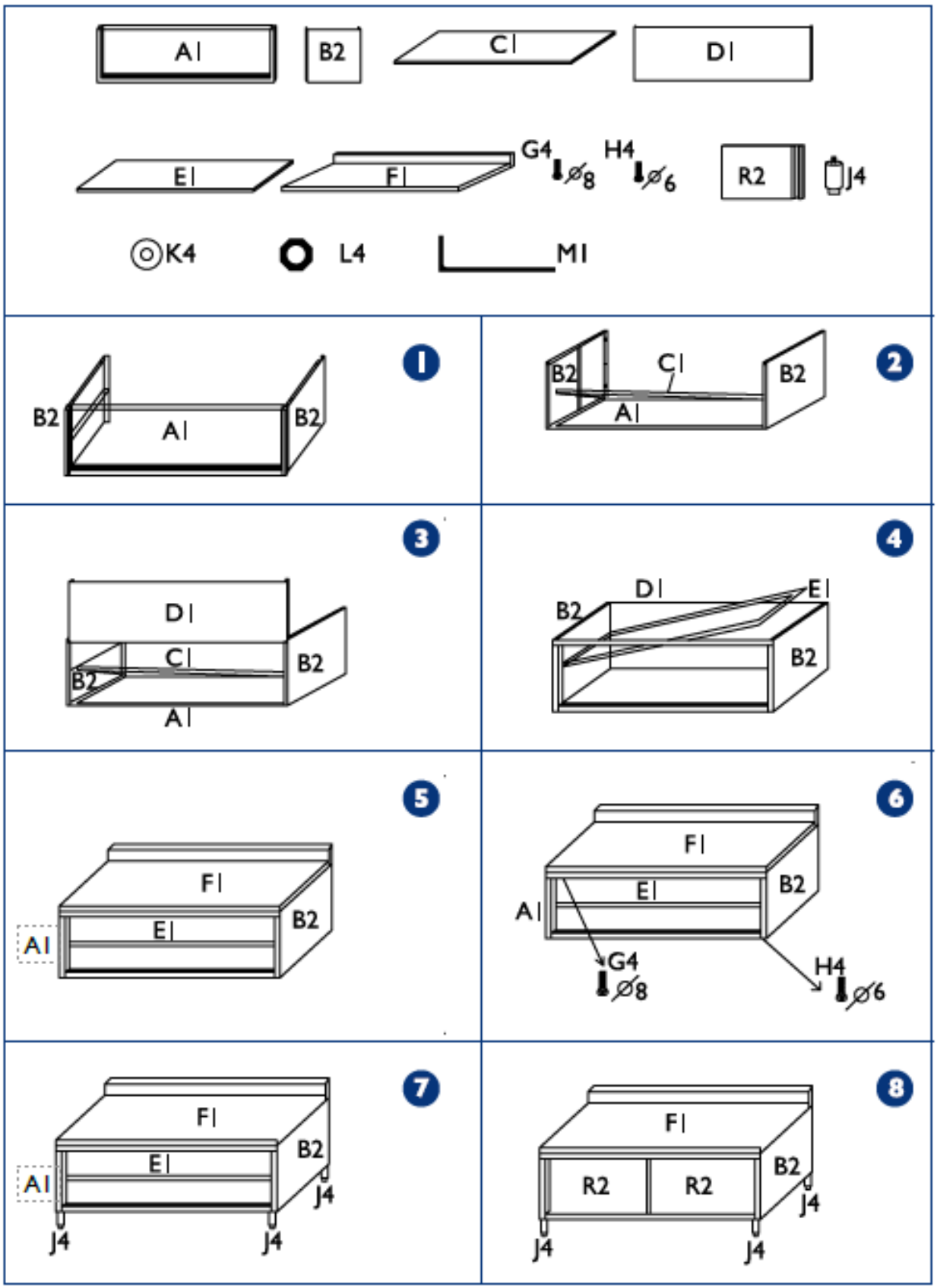
A I
B2
C I
D I
E I
F I
G4 ⌀8
H4 ⌀6
R2
J4
K4
L4
M I
1
B2
A I
B2
2
B2
C I
B2
A I
3
D I
C I
B2
B2
A I
4
D I
E I
B2
B2
5
F I
E I
B2
A I
6
F I
E I
B2
A I
G4 ⌀8
H4 ⌀6
7
F I
E I
B2
A I
J4
J4
J4
8
F I
R2
R2
B2
J4
J4
J4

3.2. Čišćenje i održavanje

a) Za čišćenje površine koristite samo nekorozivna sredstva za čišćenje.
b) Za pranje uređaja koristite samo blage deterdžente koji su sigurni za hranu.
c) Nakon čišćenja uređaja, sve dijelove treba potpuno osušiti prije ponovne uporabe.
d) Ne prskajte uređaj vodenim mlazom niti ga potapajte u vodu.
e) Za čišćenje koristite mekanu krpu.
f) Za čišćenje koristite meku, vlažnu krpu.
g) Ne koristite oštre i/ili metalne predmete za čišćenje (npr. žičanu četku ili metalnu lopaticu) jer mogu oštetiti površinski materijal uređaja.
h) Nemojte čistiti uređaj kiselim tvarima, sredstvima za medicinske svrhe, razrjeđivačima, gorivom, uljima ili drugim kemijskim tvarima jer to može oštetiti uređaj.

ODLAGANJE KORIŠTENIH UREĐAJA:
Nemojte odlagati ovaj uređaj u sustave komunalnog otpada. Predajte ga mjestu za prikupljanje i recikliranje električnih i električnih uređaja. Provjerite simbol na proizvodu, priručniku s uputama i pakiranju. Plastika koja se koristi za izradu uređaja može se reciklirati u skladu s oznakama. Odabirom recikliranja dajete značajan doprinos zaštiti našeg okoliša.
Obratite se lokalnim vlastima za informacije o vašem lokalnom pogonu za recikliranje.

Šis vartotojo vadovas buvo išverstas naudojant mašininį vertimą. Dėjome visas pastangas, kad vertimas būtų tikslus, tačiau atminkite, kad automatiniai vertimai nėra tobuli ir nėra skirti pakeisti žmonių vertėjus. Oficiali vartotojo vadovo versija yra anglų kalba. Bet kokie skirtumai tarp išverstos versijos ir originalo anglų kalba nėra teisiškai įpareigojantys. Jei turite klausimų dėl vertimo tikslumo, žr. versiją anglų kalba, kuri yra oficiali nuoroda. Daugiau kalbų versijų galite gauti pateikę užklausą info@expondo.com.

Techniniai duomenys

Parametrų aprašymas	Parametrų reikšmė
Produkto pavadinimas	Darbo stalas
Modelis	RCAT-200/60-C
Maks. keliamoji galia [kg]	300
Lentynos talpa [kg]	100
Matmenys [plotis x gylis x aukštis; mm]	2000 x 600 x 960
Svoris [kg]	62

1. Bendras aprašymas

Naudojimo vadovas skirtas padėti saugiai ir be problemų naudoti įrenginį. Gaminys suprojektuotas ir pagamintas laikantis griežtų techninių nurodymų, naudojant naujausias technologijas ir komponentus. Be to, jis gaminamas laikantis griežčiausių kokybės standartų.

NENAUDOKITE PRIETAISO, NES AIDŽIAI PERSKAITYTE IR SUPRASTOJATE ŠĮ NAUDOTOJIMO VADOVĄ.

Norėdami pailginti įrenginio gaminio naudojimo laiką ir užtikrinti, kad jis veiktų be problemų, naudokite jį pagal šį vartotojo vadovą ir reguliariai atlikite techninės priežiūros darbus. Techniniai duomenys ir specifikacijos šiame vartotojo vadove yra atnaujinti. Gamintojas pasilieka teisę daryti pakeitimus, susijusius su kokybės gerinimu. Įrenginys sukurtas taip, kad iki minimumo sumažintų triukšmo emisijos riziką, atsižvelgiant į technologijų pažangą ir triukšmo mažinimo galimybes.

Legenda


Gaminys atitinka atitinkamus saugos standartus.


Prieš naudodami perskaitykite instrukcijas.


Perskaitykite instrukcijas.


Naudoti tik patalpose.

ATKREIPKITE DĖMESĮ! Šio vadovo brėžiniai yra tik iliustravimo tikslais ir kai kuriomis detalėmis gali skirtis nuo tikrojo gaminio.

2. Naudojimo saugumas

DĖMESIO! Perskaitykite visus saugos įspėjimus ir instrukcijas. Perspėjimų ir nurodymų nesilaikymas gali sukelti rimtų sužalojimų ar net mirtį.

Sąvokos „įrenginys“ arba „produktas“ vartojamos įspėjimuose ir instrukcijose:
Darbo stalas

2.1. Saugumas darbo vietoje

a) Įsitikinkite, kad darbo vieta yra švari ir gerai apšviesta. Netvarkinga arba prastai apšviesta darbo vieta gali sukelti nelaimingų atsitikimų. Stenkitės galvoti į priekį, stebėti, kas vyksta, ir dirbdami su įrenginiu vadovaukitės sveiku protu.
b) Išsaugokite šį vadovą, kad galėtumėte pasinaudoti ateityje. Jei šis įrenginys perduodamas trečiajai šaliai, kartu su juo turi būti perduotas ir vadovas.
c) Pakavimo elementus ir mažas surinkimo dalis laikykite vaikams nepasiekiamoje vietoje.



Prisimink! Naudodami prietaisą saugokite vaikus ir kitus pašalinius asmenis.

2.2. Asmeninis saugumas

a) Nenaudokite prietaiso pavargę, susirgę arba apsvaigę nuo alkoholio, narkotinių medžiagų ar vaistų, kurie gali labai pabloginti gebėjimą valdyti prietaisą.
b) Prietaisą gali tvarkyti tik fiziškai tinkami asmenys, kurie gali jį valdyti, tinkamai apmokyti, susipažinę su šiuo vadovu ir apmokyti laikantis profesinės sveikatos ir saugos reikalavimų.
c) Dirbdami su įrenginiu vadovaukitės sveiku protu ir būkite budrūs. Laikinas koncentracijos praradimas naudojant prietaisą gali sukelti rimtų sužalojimų.
d) Prietaisas nėra žaislas. Vaikai turi būti prižiūrimi, kad jie nežaistų su prietaisu.

2.3. Saugus įrenginio naudojimas

a) Neperkraukite įrenginio. Naudokite tinkamas priemones duotai užduočiai atlikti. Teisingai parinktas įrenginys geriau ir saugiau atliks užduotį, kuriai jis buvo sukurtas.
b) Prietaiso remontą arba techninę priežiūrą turi atlikti kvalifikuoti asmenys, naudojant tik originalias atsargines dalis. Tai užtikrins saugų naudojimą.
c) Gabendami ir tvarkydami prietaisą tarp sandėlio ir paskirties vietos, laikykitės darbuotojų sveikatos ir saugos principų, taikomų gabenant rankiniu būdu, galiojančių šalyje, kurioje įrenginys bus naudojamas.
d) Reguliariai valykite prietaisą, kad nesikauptų sunkiai įveikiami nešvarumai.
e) Prietaisas nėra žaislas. Vaikai negali atlikti valymo ir priežiūros darbų be suaugusio asmens priežiūros.
f) Draudžiama kištis į įrenginio konstrukciją, siekiant pakeisti jo parametrus ar konstrukciją.
g) Prietaisą laikykite toliau nuo ugnies ir karščio šaltinių.
h) Neperkraukite įrenginio.
i) Viršijus didžiausią leistiną vartotojo svorį, gaminys gali būti sugadintas.



DĖMESIO! Nepaisant saugios prietaiso konstrukcijos ir jo apsauginių savybių bei papildomų operatorių saugančių elementų naudojimo, naudojant prietaisą išlieka nedidelė nelaimingo atsitikimo ar susižalojimo rizika. Naudodami įrenginį būkite budrūs ir vadovaukitės sveiku protu.

3. Naudokite gaires

Šis prietaisas tarnauja kaip funkcionalus virtuvės stalas, skirtas puodams ir kitiems dažniausiai naudojamiems virtuvės daiktams laikyti. Jame yra daug vietos, kad virtuvės reikmenys ir įrankiai būtų tvarkingi ir lengvai pasiekiami.

Naudotojas atsako už bet kokią žalą, atsiradusią dėl įrenginio naudojimo ne pagal paskirtį.

3.1. Prietaiso surinkimas

MONTAVIMO ŽINGSNIAI
1 pav.: vertikaliai A1, įdėkite B2 į A1 2 šonus
2 pav.: montuojant pakreipkite C1 (darbo stalo apatinę lentą) 45 laipsnių kampu
3 pav.: įkiškite D1 (darbo stalo galinę plokštę) į B2
4 pav.: uždėkite E1 (darbo stalo vidurinę plokštę).
5 pav.: uždėkite F1 (darbo stalo plokštę).
6 paveikslas: sujunkite B2 ir F1 per G4, prijunkite A1, B2 D1 per H4 ir K4 bei L4 stabiliai
7 pav.: pritvirtinkite J4 (reguliuojamas darbo stalo kojeles) 4 darbastalio dugno kampuose
8 pav.: uždėkite R2 (darbo stalo stumdomas duris).

DALIŲ PAVADINIMAS / KIEKIS
A1: priekinis darbo stalo rėmas (1 vnt.)
B2: darbo stalo šoninė lenta (2 vnt.)
C1: darbastalio apatinė lenta (1 vnt.)
D1: darbo stalo nugarėlė (1 vnt.)
E1: darbo stalo vidurinė plokštė (1 vnt.)
F1: darbo stalo lenta (1 vnt.)
G4: Ø 8 mm varžtas (4 vnt.) H4: Ø 6 mm varžtas (4 vnt.)
K4: poveržlės (4 vnt.) L4: veržlės Ø 6 mm (4 vnt.)
M1: šešiakampis veržliaraktis (1 vnt)
R2: darbo stalo stumdomos durys (2 vnt.)
J4: reguliuojamos darbo stalo kojelės (4 vnt.)

PASTABA! Atkreipkite dėmesį į montavimo būdą A1 su B2 su D1 komponentais:



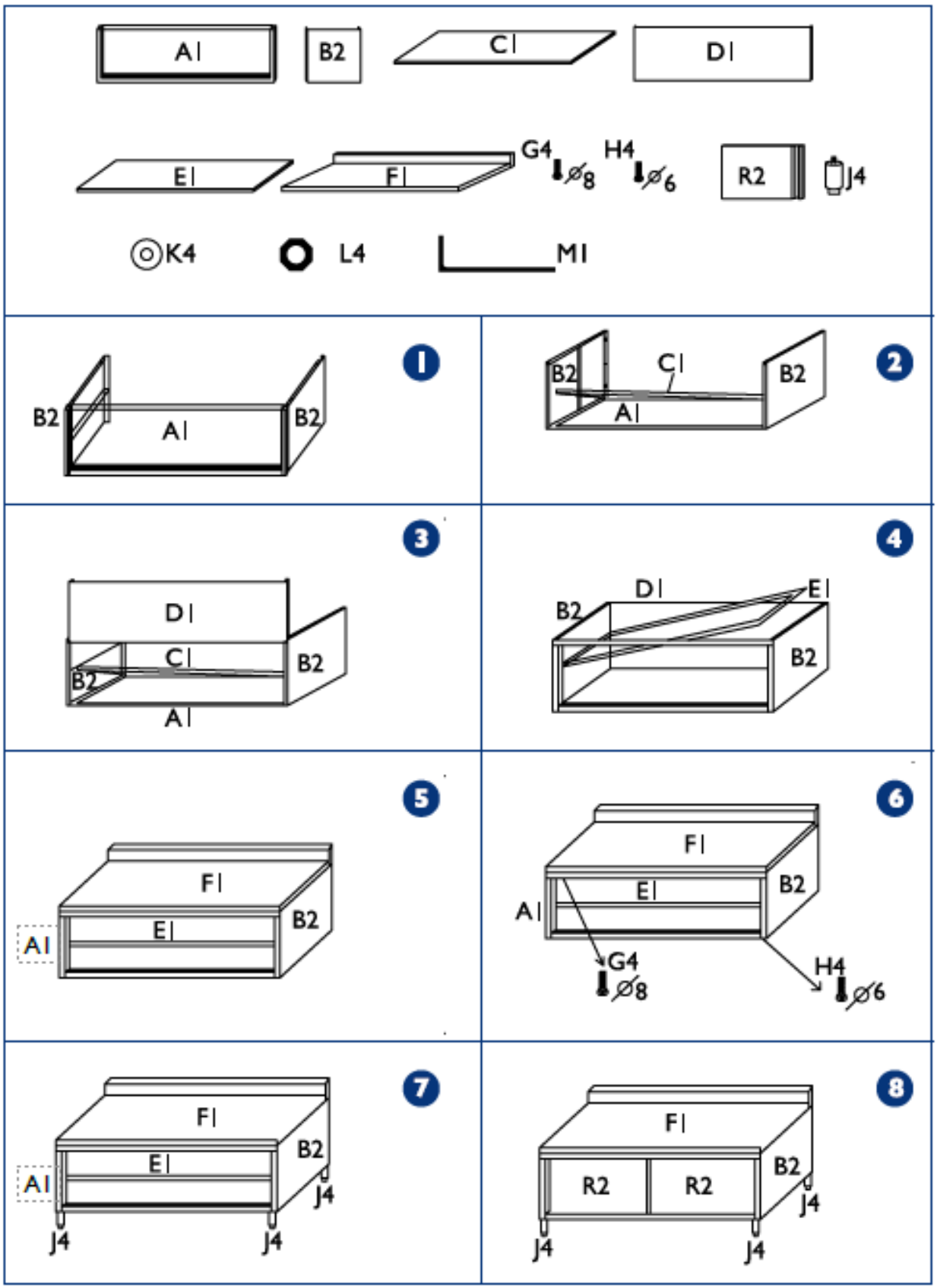
A I
B2
C I
D I
E I
F I
G4 ⌀8
H4 ⌀6
R2
J4
K4
L4
M I
1
B2
A I
B2
2
B2
C I
B2
A I
3
D I
C I
B2
B2
A I
4
D I
E I
B2
B2
5
F I
E I
B2
A I
6
F I
E I
B2
A I
G4 ⌀8
H4 ⌀6
7
F I
E I
B2
A I
J4
J4
J4
8
F I
R2
R2
B2
J4
J4
J4

3.2. Valymas ir priežiūra

a) Paviršiui valyti naudokite tik nekorozinius valiklius.
b) Prietaisui plauti naudokite tik švelnius, maistui tinkamus ploviklius.
c) Išvalius prietaisą, prieš vėl naudojant, visas dalis reikia visiškai išdžiovinti.
d) Nepurkškite prietaiso vandens srove ir nenardinkite į vandenį.
e) Valymui naudokite minkštą šluostę.
f) Valymui naudokite minkštą, drėgną šluostę.
g) Valymui nenaudokite aštrių ir (arba) metalinių daiktų (pvz., vielinio šepečio ar metalinės mentelės), nes jie gali pažeisti prietaiso paviršiaus medžiagą.
h) Nevalykite prietaiso rūgštinėmis medžiagomis, medicininėmis priemonėmis, skiedikliais, degalais, alyvomis ar kitomis cheminėmis medžiagomis, nes tai gali sugadinti įrenginį.

NAUDOTŲ PRIETAISŲ IŠMETIMAS:
Neišmeskite šio prietaiso į komunalinių atliekų sistemas. Perduokite jį į elektros ir elektros prietaisų perdirbimo ir surinkimo punktą. Patikrinkite simbolį ant gaminio, naudojimo instrukcijos ir pakuotės. Prietaisui pagaminti panaudotas plastikas gali būti perdirbamas pagal jų ženklinimą. Pasirinkdami perdirbimą, labai prisidedate prie mūsų aplinkos apsaugos.
Norėdami gauti informacijos apie vietinę perdirbimo įmonę, susisiekite su vietinėmis valdžios institucijomis.

Acest manual de utilizare a fost tradus folosind traducerea automată. Am depus toate eforturile pentru a ne asigura că traducerea este exactă, dar vă rugăm să rețineți că traducerile automate nu sunt perfecte și nu sunt menite să înlocuiască traducătorii umani. Versiunea oficială a manualului de utilizare este în limba engleză. Orice diferență între versiunea tradusă și versiunea originală în limba engleză nu este obligatorie din punct de vedere juridic. Dacă aveți întrebări despre acuratețea traducerii, vă rugăm să consultați versiunea în limba engleză, care este referința oficială. Mai multe versiuni lingvistice sunt disponibile la cerere prin info@expondo.com.

Date tehnice

Descrierea parametrilor	Valoarea parametrului
Numele produsului	Masa de lucru
Model	RCAT-200/60-C
Max. capacitatea de încărcare [kg]	300
Capacitate raft [kg]	100
Dimensiuni [latime x adancime x inaltime; mm]	2000 x 600 x 960
Greutate [kg]	62

1. Descriere generală

Manualul de utilizare este conceput pentru a ajuta la utilizarea în siguranță și fără probleme a dispozitivului. Produsul este proiectat și fabricat în conformitate cu ghiduri tehnice stricte, folosind tehnologii și componente de ultimă generație. În plus, este produs în conformitate cu cele mai stricte standarde de calitate.

NU UTILIZAȚI DISPOZITIVUL DECĂ DACĂ CITIȚI CU ATENȚIE ȘI AȚI ÎNțeles ACEST MANUAL DE UTILIZARE.

Pentru a crește durata de viață a produsului și pentru a asigura o funcționare fără probleme, utilizați-l în conformitate cu acest manual de utilizare și efectuați în mod regulat sarcini de întreținere. Datele tehnice și specificațiile din acest manual de utilizare sunt actualizate. Producătorul își rezervă dreptul de a face modificări asociate cu îmbunătățirea calității. Dispozitivul este conceput pentru a reduce la minimum riscurile de emisie de zgomot, ținând cont de progresul tehnologic și de oportunitățile de reducere a zgomotului.

Legendă


Produsul îndeplinește standardele de siguranță relevante.


Citiți instrucțiunile înainte de utilizare.


Citiți instrucțiunile.


Utilizați numai în interior.

VĂ RUGĂM SĂ REȚINEȚI! Desenele din acest manual au doar scop ilustrativ și unele detalii pot diferi de produsul real.

2. Siguranța utilizării

ATENŢIE! Citiți toate avertismentele de siguranță și toate instrucțiunile. Nerespectarea avertismentelor și instrucțiunilor poate duce la răniri grave sau chiar deces.

Termenii „dispozitiv” sau „produs” sunt utilizați în avertismente și instrucțiuni pentru a se referi la:
Masa de lucru

2.1. Siguranta la locul de munca

a) Asigurați-vă că locul de muncă este curat și bine iluminat. Un loc de muncă dezordonat sau slab iluminat poate duce la accidente. Încercați să gândiți înainte, observați ce se întâmplă și folosiți bunul simț atunci când lucrați cu dispozitivul.
b) Vă rugăm să păstrați acest manual disponibil pentru referințe viitoare. Dacă acest dispozitiv este transmis unei terțe părți, manualul trebuie să fie transmis împreună cu acesta.
c) Păstrați elementele de ambalare și piesele mici de asamblare într-un loc care nu este accesibil copiilor.



Ține minte! Când utilizați dispozitivul, protejați copiii și alți trecători.

2.2. Siguranța personală

a) Nu utilizați dispozitivul când sunteți obosit, bolnav sau sub influența alcoolului, a narcoticelor sau a medicamentelor care pot afecta semnificativ capacitatea de a utiliza dispozitivul.
b) Dispozitivul poate fi manipulat numai de către persoane apte fizic care sunt capabile să-l manipuleze, instruite corespunzător, familiarizate cu acest manual și instruite în domeniul sănătății și securității în muncă.
c) Când lucrați cu dispozitivul, folosiți bunul simț și fiți atenți. Pierderea temporară a concentrării în timpul utilizării dispozitivului poate duce la răni grave.
d) Aparatul nu este o jucărie. Copiii trebuie supravegheați pentru a se asigura că nu se joacă cu dispozitivul.

2.3. Utilizarea dispozitivului în siguranță

a) Nu supraîncărcați dispozitivul. Utilizați instrumentele adecvate pentru sarcina dată. Un dispozitiv selectat corect va îndeplini sarcina pentru care a fost proiectat mai bine și într-un mod mai sigur.
b) Repararea sau întreținerea dispozitivului trebuie efectuată de către persoane calificate, folosind doar piese de schimb originale. Acest lucru va asigura o utilizare în siguranță.
c) Când transportați și manipulați dispozitivul între depozit și destinație, respectați principiile de sănătate și securitate în muncă pentru operațiunile de transport manual care se aplică în țara în care va fi utilizat dispozitivul.
d) Curățați dispozitivul în mod regulat pentru a preveni acumularea murdăriei persistente.
e) Aparatul nu este o jucărie. Curățarea și întreținerea nu pot fi efectuate de copii fără supravegherea unei persoane adulte.
f) Este interzisă interferarea cu structura dispozitivului pentru a modifica parametrii sau construcția acestuia.
g) Țineți aparatul departe de surse de foc și căldură.
h) Nu supraîncărcați dispozitivul.
i) Depășirea greutății maxime permise de utilizator poate deteriora produsul.



ATENŢIE! În ciuda designului sigur al dispozitivului și a caracteristicilor sale de protecție și în ciuda utilizării unor elemente suplimentare care protejează operatorul, există totuși un mic risc de accident sau rănire la utilizarea dispozitivului. Fii atent și folosește bunul simț atunci când folosești dispozitivul.

3. Folosiți instrucțiuni

Acest dispozitiv servește ca o masă de lucru funcțională pentru bucătărie, concepută pentru depozitarea oalelor și a altor articole de bucătărie utilizate în mod obișnuit. Oferă spațiu amplu de depozitare pentru a menține vasele de gătit și ustensilele organizate și ușor accesibile.

Utilizatorul este responsabil pentru orice daune rezultate din utilizarea neintenționată a dispozitivului.

3.1. Asamblarea dispozitivului

PASI DE INSTALARE
Imaginea 1: vertical A1, introduceți B2 la A1 2 părți
Imaginea 2: Înclinarea C1 (placa de jos a mesei de lucru) cu 45 de grade la montare
Imaginea 3: Introduceți D1 (placa din spate a mesei de lucru) în B2
Imaginea 4: Așezați E1 (placa mediană a mesei de lucru).
Imaginea 5: Așezați F1 (placa superioară a mesei de lucru).
Imaginea 6: Conectați B2 și F1 prin G4, conectați A1, B2 D1 prin H4 și K4 și L4 cu stabilitate
Imaginea 7: Fixați J4 (picioarele reglabile ale mesei de lucru) la 4 colțuri ale fundului mesei de lucru
Imaginea 8: Așezați R2 (ușă glisantă pentru masa de lucru).

NUMELE PIESE/CANTITATE
A1: cadru frontal mesei de lucru (1 buc)
B2: panou lateral pentru masa de lucru (2 buc)
C1: placa de jos a mesei de lucru (1 buc)
D1: placa din spate a mesei de lucru (1 buc)
E1: placa de mijloc pentru masa de lucru (1 buc)
F1: masă de lucru (1 buc)
G4: șurub Ø 8 mm (4 buc) H4: șurub Ø 6 mm (4 buc)
K4: șaibe (4 buc) L4: piulițe Ø 6 mm (4 buc)
M1: cheie hexagonală (1 buc)
R2: ușă glisantă pentru masă de lucru (2 buc)
J4: picioare reglabile pentru masa de lucru (4 buc)

NOTA! Atenție la metoda de montare A1 cu B2 cu componente D1:



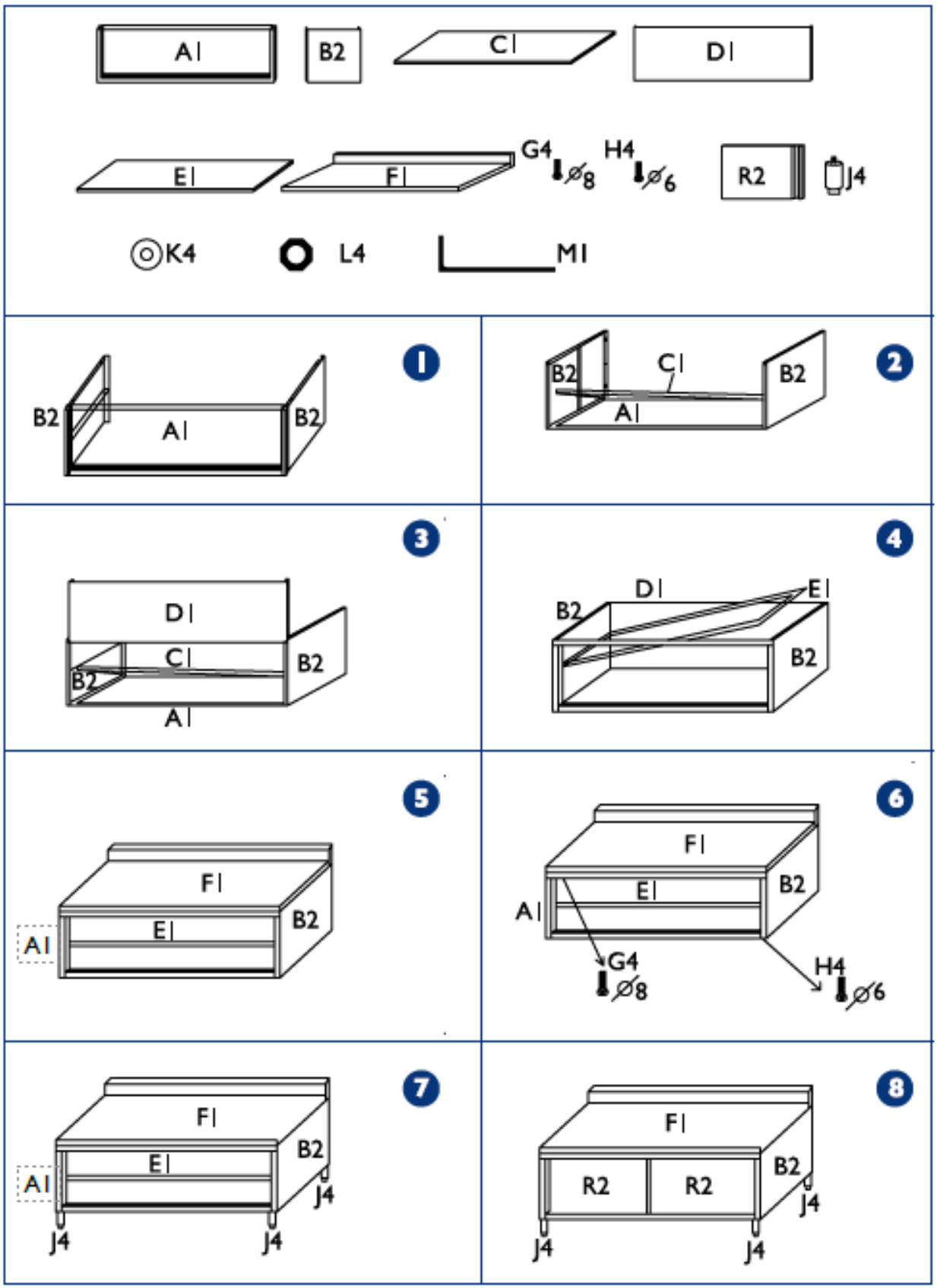
A I
B2
C I
D I
E I
F I
G4 ⌀8
H4 ⌀6
R2
J4
K4
L4
M I
1
B2
A I
B2
2
B2
C I
B2
A I
3
D I
C I
B2
B2
A I
4
D I
E I
B2
B2
5
F I
E I
B2
A I
6
F I
E I
B2
A I
G4 ⌀8
H4 ⌀6
7
F I
E I
B2
A I
J4
J4
J4
8
F I
R2
R2
B2
J4
J4
J4

3.2. Curățare și întreținere

a) Utilizați numai produse de curățare non-corozive pentru a curăța suprafața.
b) Folosiți numai detergenți blânzi, siguri pentru alimente pentru a spăla dispozitivul.
c) După curățarea dispozitivului, toate piesele trebuie uscate complet înainte de a-l folosi din nou.
d) Nu pulverizați dispozitivul cu un jet de apă și nu îl scufundați în apă.
e) Utilizați o cârpă moale pentru curățare.
f) Utilizați o cârpă moale și umedă pentru curățare.
g) Nu folosiți obiecte ascuțite și/sau metalice pentru curățare (de exemplu, o perie de sârmă sau o spatulă metalică), deoarece acestea pot deteriora materialul de suprafață al aparatului.
h) Nu curățați dispozitivul cu o substanță acidă, agenți de uz medical, diluanți, combustibil, uleiuri sau alte substanțe chimice deoarece poate deteriora dispozitivul.

ELIMINAREA DISPOZITIVELOR UTILIZATE:
Nu aruncați acest dispozitiv în sistemele de deșeuri municipale. Predați-l la un punct de reciclare și colectare a dispozitivelor electrice și electrice. Verificați simbolul de pe produs, manual de instrucțiuni și ambalaj. Materialele plastice utilizate la construirea dispozitivului pot fi reciclate în conformitate cu marcajele acestora. Alegând să reciclați, aduceți o contribuție semnificativă la protecția mediului nostru.
Contactați autoritățile locale pentru informații despre unitatea locală de reciclare.

Ta uporabniški priročnik je bil preveden s strojnim prevajanjem. Potrudili smo se, da bi zagotovili točnost prevoda, vendar upoštevajte, da avtomatizirani prevodi niso popolni in niso namenjeni nadomestitvi človeških prevajalcev. Uradna različica uporabniškega priročnika je v angleščini. Morebitne razlike med prevedeno različico in izvirno angleščino niso pravno zavezujoče. Če imate kakršna koli vprašanja o točnosti prevoda, si oglejte angleško različico, ki je uradna referenca. Več jezikovnih različic je na voljo na zahtevo preko info@expondo.com.

Tehnični podatki

Opis parametra	Vrednost parametra
Ime izdelka	Delovna miza
Model	RCAT-200/60-C
maks. nosilnost [kg]	300
Nosilnost police [kg]	100
Mere [širina x globina x višina; mm]	2000 x 600 x 960
Teža [kg]	62

1. Splošni opis

Navodila za uporabo so namenjena varni in nemoteni uporabi naprave. Izdelek je zasnovan in izdelan v skladu s strogimi tehničnimi smernicami, z uporabo najsodobnejših tehnologij in komponent. Poleg tega je izdelan v skladu z najstrožjimi standardi kakovosti.

NAPRAVE NE UPORABLJAJTE, RAZEN, ČE STE TEMELJITO PREBRALI IN RAZUMELI TEGA UPORABNIŠKEGA PRIROČNIKA.

Da bi podaljšali življenjsko dobo naprave in zagotovili nemoteno delovanje, jo uporabljajte v skladu s tem uporabniškim priročnikom in redno izvajajte vzdrževalna dela. Tehnični podatki in specifikacije v tem uporabniškem priročniku so posodobljeni. Proizvajalec si pridržuje pravico do sprememb v zvezi z izboljšanjem kakovosti. Naprava je zasnovana tako, da z upoštevanjem tehnološkega napredka in možnosti zmanjševanja hrupa zmanjša tveganje emisije hrupa na minimum.

Legenda


Izdelek izpolnjuje ustrezne varnostne standarde.


Pred uporabo preberite navodila.


Preberite navodila.


Uporabljajte samo v zaprtih prostorih.

UPOŠTEVAJTE! Risbe v tem priročniku so samo za ilustracijo in se lahko v nekaterih podrobnostih razlikujejo od dejanskega izdelka.

2. Varnost uporabe

POZOR! Preberite vsa varnostna opozorila in vsa navodila. Neupoštevanje opozoril in navodil lahko povzroči resne poškodbe ali celo smrt.

Izraza "naprava" ali "izdelek" se v opozorilih in navodilih nanašata na:
Delovna miza

2.1. Varnost na delovnem mestu

a) Poskrbite, da bo delovno mesto čisto in dobro osvetljeno. Neurejeno ali slabo osvetljeno delovno mesto lahko povzroči nesreče. Poskusite razmišljati vnaprej, opazujte dogajanje in pri delu z napravo uporabljajte zdrav razum.
b) Prosimo, da ta priročnik ostane na voljo za poznejšo uporabo. Če napravo predate tretji osebi, ji morate posredovati tudi priročnik.
c) Embalažne elemente in majhne sestavne dele hranite na mestu, ki ni dostopno otrokom.



Ne pozabite! Pri uporabi naprave zaščitite otroke in druge navzoče.

2.2. Osebna varnost

a) Naprave ne uporabljajte, če ste utrujeni, bolni ali pod vplivom alkohola, narkotikov ali zdravil, ki lahko bistveno poslabšajo sposobnost upravljanja naprave.
b) Z napravo lahko rokujejo le fizično sposobne osebe, ki so sposobne rokovanja z njo, ustrezno usposobljene, seznanjene s temi navodili in usposobljene s področja varnosti in zdravja pri delu.
c) Pri delu z napravo bodite zdravi in bodite pozorni. Začasna izguba koncentracije med uporabo naprave lahko povzroči resne poškodbe.
d) Naprava ni igrača. Otroke je treba nadzorovati, da se zagotovi, da se ne igrajo z napravo.

2.3. Varna uporaba naprave

a) Ne preobremenjujte naprave. Uporabite ustrezna orodja za dano nalogo. Pravilno izbrana naprava bo nalogo, za katero je bila zasnovana, opravila bolje in varneje.
b) Popravilo ali vzdrževanje naprave naj izvajajo usposobljene osebe, samo z uporabo originalnih nadomestnih delov. To bo zagotovilo varno uporabo.
c) Pri transportu in rokovanju z napravo med skladiščem in namembnim mestom upoštevajte načela varnosti in zdravja pri delu za ročni transport, ki veljajo v državi, kjer se bo naprava uporabljala.
d) Napravo redno čistite, da preprečite nabiranje trdovratne umazanije.
e) Naprava ni igrača. Čiščenja in vzdrževanja ne smejo izvajati otroci brez nadzora odrasle osebe.
f) Prepovedano je posegati v strukturo naprave z namenom spreminjanja njenih parametrov ali konstrukcije.
g) Napravo hranite stran od virov ognja in toplote.
h) Ne preobremenjujte naprave.
i) Preseganje največje dovoljene teže uporabnika lahko poškoduje izdelek.



POZOR! Kljub varni zasnovi naprave in njenim zaščitnim funkcijam ter kljub uporabi dodatnih elementov, ki ščitijo operaterja, pri uporabi naprave še vedno obstaja majhna nevarnost nesreče ali poškodbe. Bodite pozorni in pri uporabi naprave uporabljajte zdrav razum.

3. Uporabite smernice

Ta naprava služi kot funkcionalna kuhinjska delovna miza, namenjena shranjevanju loncev in drugih pogosto uporabljenih kuhinjskih predmetov. Ponuja dovolj prostora za shranjevanje, da so posoda in pripomočki organizirani in lahko dostopni.

Uporabnik odgovarja za vso škodo, ki nastane zaradi nenamenske uporabe naprave.

3.1. Sestavljanje naprave

KORAKI NAMESTITEV
Slika 1: pokončni A1, vstavite B2 v A1 2 strani
Slika 2: Nagibanje C1 (spodnja plošča delovne mize) za 45 stopinj pri montaži
Slika 3: Vstavite D1 (zadnja plošča delovne mize) v B2
Slika 4: Postavite E1 (srednja plošča delovne mize).
Slika 5: Postavite F1 (zgornjo ploščo delovne mize).
Slika 6: Povežite B2 in F1 z G4, povežite A1, B2 D1 s H4 ter K4 in L4 s stabilnostjo
Slika 7: Pritrdite J4 (nastavljive noge delovne mize) na 4 vogale dna delovne mize
Slika 8: Namestite R2 (drsna vrata delovne mize).

IMENA DELOV/KOLIČINA
A1: sprednji okvir delovne mize (1 kos)
B2: stranska plošča delovne mize (2 kosa)
C1: spodnja plošča delovne mize (1 kos)
D1: hrbtna plošča delovne mize (1 kos)
E1: srednja plošča delovne mize (1 kos)
F1: namizna plošča za delovno mizo (1 kos)
G4: vijak Ø 8 mm (4 kosi) H4: vijak Ø 6 mm (4 kosi)
K4: podložke (4 kosi) L4: matice Ø 6 mm (4 kosi)
M1: šestrobi ključ (1 kos)
R2: drsna vrata za delovno mizo (2 kosa)
J4: nastavljive noge za delovno mizo (4 kosi)

OPOMBA! Bodite pozorni na način montaže komponent A1 z B2 z D1:



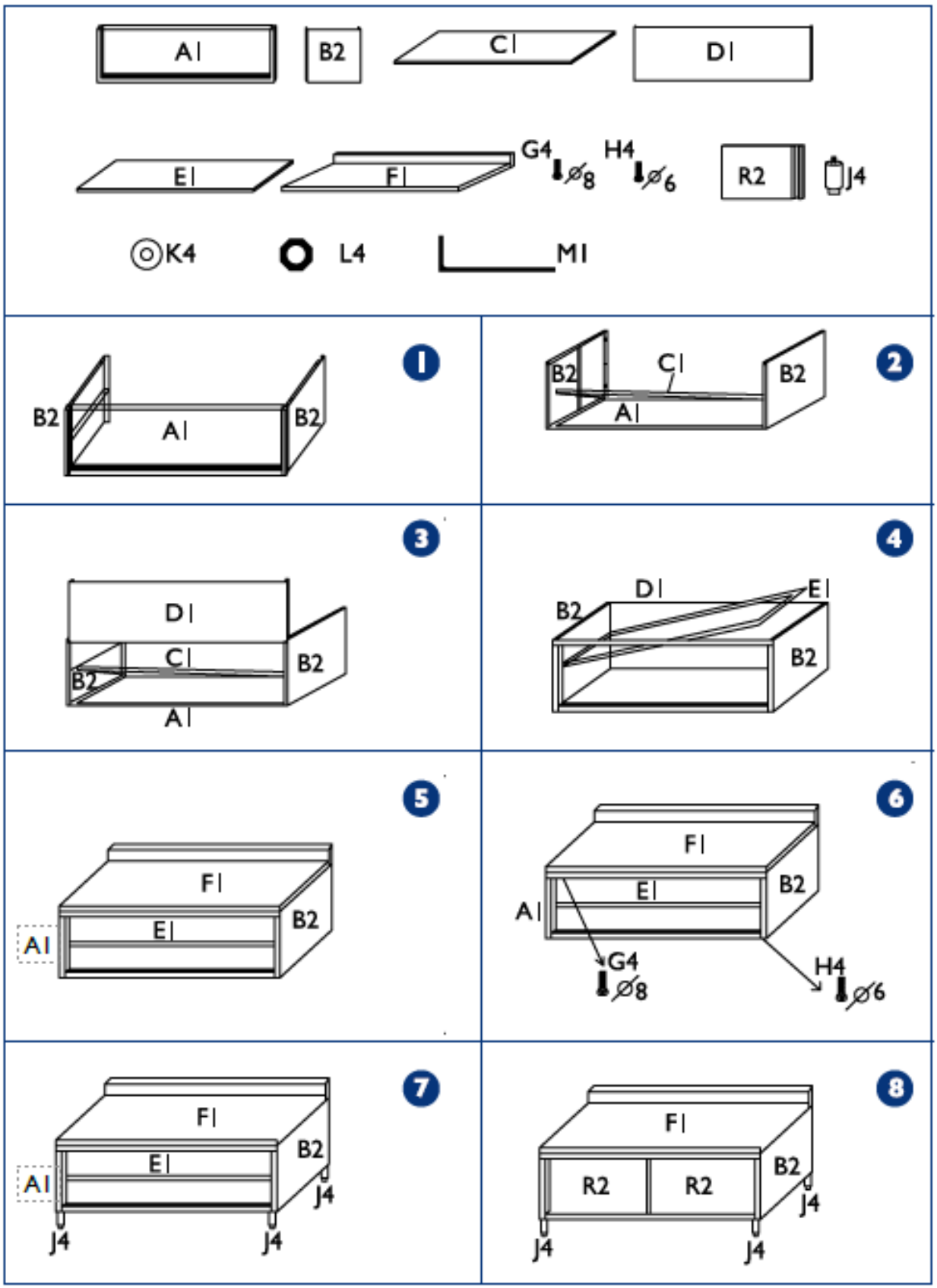
A I
B2
C I
D I
E I
F I
G4 ⌀8
H4 ⌀6
R2
J4
K4
L4
M I
1
B2
A I
B2
2
B2
C I
B2
A I
3
D I
C I
B2
B2
A I
4
D I
E I
B2
B2
5
F I
E I
B2
A I
6
F I
E I
B2
A I
G4 ⌀8
H4 ⌀6
7
F I
E I
B2
A I
J4
J4
J4
8
F I
R2
R2
B2
J4
J4
J4

3.2. Čiščenje in vzdrževanje

a) Za čiščenje površine uporabljajte le nejedka čistila.
b) Za pranje naprave uporabljajte le blage detergente, ki so varni za hrano.
c) Po čiščenju naprave je treba vse dele pred ponovno uporabo popolnoma posušiti.
d) Naprave ne pršite z vodnim curkom in je ne potapljajte v vodo.
e) Za čiščenje uporabite mehko krpo.
f) Za čiščenje uporabite mehko, vlažno krpo.
g) Za čiščenje ne uporabljajte ostrih in/ali kovinskih predmetov (npr. žične krtače ali kovinske lopatice), ker lahko poškodujejo površinski material aparata.
h) Naprave ne čistite s kislimi snovmi, sredstvi za medicinske namene, razredčili, gorivom, olji ali drugimi kemičnimi snovmi, ker lahko poškodujejo napravo.

ODSTRANJEVANJE RABLJENIH NAPRAV:
Te naprave ne odlagajte med komunalne odpadke. Predajte ga zbirnemu mestu za recikliranje električnih in električnih naprav. Preverite simbol na izdelku, navodilih za uporabo in embalaži. Plastiko, uporabljeno za izdelavo naprave, je mogoče reciklirati v skladu z njihovimi oznakami. Z odločitvijo za recikliranje pomembno prispevate k varovanju našega okolja.
Za informacije o vašem lokalnem obratu za recikliranje se obrnite na lokalne oblasti.

ROYAL
catering

UMWELT – UND ENTSORGUNGSHINWEISE

Hersteller an Verbraucher

Sehr geehrte Damen und Herren,

gebrauchte Elektro – und Elektronikgeräte dürfen gemäß europäischer Vorgaben **[1]** nicht zum unsortierten Siedlungsabfall gegeben werden, sondern müssen getrennt erfasst werden. Das Symbol der Abfalltonne auf Rädern weist auf die Notwendigkeit der getrennten Sammlung hin. Helfen auch Sie mit beim Umweltschutz. Sorgen Sie dafür, dieses Gerät, wenn Sie es nicht mehr weiter nutzen wollen, in die hierfür vorgesehenen Systeme der Getrenntsammlung zu geben.



In Deutschland sind Sie gesetzlich **[2]** verpflichtet, ein Altgerät einer vom unsortierten Siedlungsabfall getrennten Erfassung zuzuführen. Die öffentlich – rechtlichen Entsorgungsträger (Kommunen) haben hierzu Sammelstellen eingerichtet, an denen Altgeräte aus privaten Haushalten ihres Gebietes für Sie kostenfrei entgegengenommen werden. Möglicherweise holen die rechtlichen Entsorgungsträger die Altgeräte auch bei den privaten Haushalten ab.

Bitte informieren Sie sich über Ihren lokalen Abfallkalender oder bei Ihrer Stadt – oder Gemeindeverwaltung über die in Ihrem Gebiet zur Verfügung stehenden Möglichkeiten der Rückgabe oder Sammlung von Altgeräten.

[1] RICHTLINIE 2002/96/EG DES EUROPÄISCHEN PARLAMENTS UND DES RATES ÜBER ELEKTRO – UND ELEKTRONIK – ALTGERÄTE

[2] Gesetz über das Inverkehrbringen, die Rücknahme und die umweltverträgliche Entsorgung von Elektro – und Elektronikgeräten (Elektro – und Elektronikgerätegesetz – ElektroG).

Utylizacja produktu

Produkty elektryczne i elektroniczne po zakończeniu okresu eksploatacji wymagają segregacji i oddania ich do wyznaczonego punktu odbioru. Nie wolno wyrzucać produktów elektrycznych razem z odpadami gospodarstwa domowego. Zgodnie z dyrektywą WEEE 2012/19/UE obowiązującą w Unii Europejskiej, urządzenia elektryczne i elektroniczne wymagają segregacji i utylizacji w wyznaczonych miejscach. Dbając o prawidłową utylizację, przyczyniasz się do ochrony zasobów naturalnych i zmniejszasz negatywny wpływ oddziaływania na środowisko, człowieka i otoczenie. Zgodnie z krajowym prawodawstwem, nieprawidłowe usuwanie odpadów elektrycznych i elektronicznych może być karane!

For the disposal of the device please consider and act according to the national and local rules and regulations.

CONTACT

expondo Polska sp. z o.o. sp. k.

ul. Nowy Kisielin – Innowacyjna 7
66-002 Zielona Góra | Poland, EU

e-mail: info@expondo.com